HTROBOT

Série de modules TKK

Guide de sélection français

Composants de mouvement linéaire et automatisation multi-axes, avec un soutien pratique depuis Tianjin.

Basée à Tianjin, HTROBOT travaille avec ses clients sur le mouvement linéaire industriel et l'automatisation multi-axes. Notre gamme rassemble modules linéaires, guidages, vis à billes, actionneurs et tables XYZ.

Modèles: TKK40; TKK50; TKK60; TKK86; TKK100; TKK130

Nous relions la fourniture de composants aux discussions d'application pour équipements de positionnement, transfert et multi-axes.

Série de modules KK HTKK40

TKK40 · Série de modules TKK

Utiliser les lignes de cotes et de mouvement du modèle exact. Conserver ensemble charge, vitesse et conditions de positionnement lors de la comparaison.

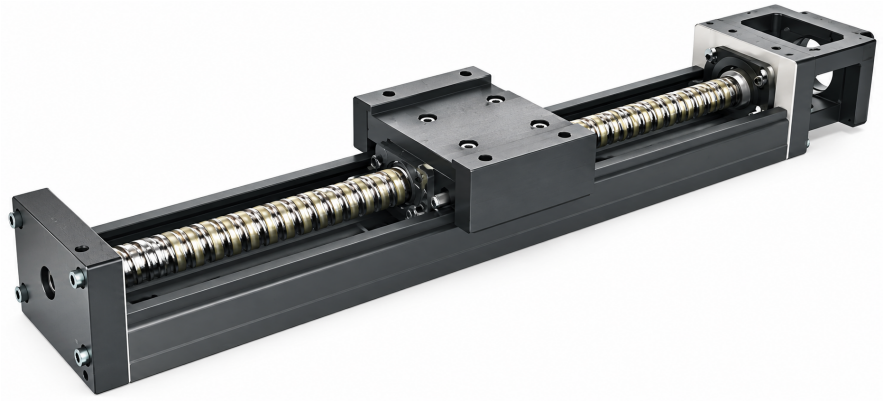

TKK illustration de la série

Spécifications examinées

Paramètre	Valeur
Couple de démarrage (classe standard)	0.8
Couple de démarrage (classe de précision)	1.2
Précision de positionnement (classe de précision)	0.02
Parallélisme de déplacement (classe de précision)	0.01
Longueur du rail	100 / 150 / 200 mm

Une unité n'est imprimée que là où la source en indique une.

Série de modules KK HTKK50

TKK50 · Série de modules TKK

Utiliser les lignes de cotes et de mouvement du modèle exact. Conserver ensemble charge, vitesse et conditions de positionnement lors de la comparaison.

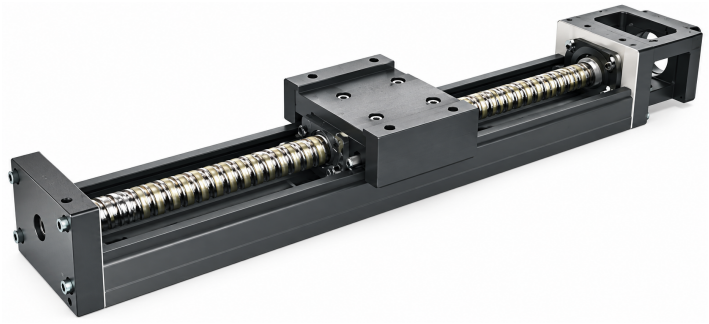

TKK illustration de la série

Spécifications examinées

Paramètre	Valeur
Précision de positionnement (classe de précision)	0.02
Parallélisme de déplacement (classe de précision)	0.01
Couple de démarrage	4 / 2 N-cm
Longueur du rail	150 / 200 / 250 / 300 mm

Une unité n'est imprimée que là où la source en indique une.

Série de modules KK HTKK60

TKK60 · Série de modules TKK

Utiliser les lignes de cotes et de mouvement du modèle exact. Conserver ensemble charge, vitesse et conditions de positionnement lors de la comparaison.



TKK illustration de la série

Spécifications examinées

Paramètre	Valeur	S'applique à
Exemple de commande (référence)	TKK60 10 P E .400 E A2 E F0 S0	
Couple de démarrage	15 / 7 N-cm	
Vitesse maximale	340 mm/s	Code de pas 05 ; classe standard
Vitesse maximale	790 mm/s	Code de pas 10 ; classe standard
Vitesse maximale	390 mm/s	Code de pas 05 ; classe standard
Vitesse maximale	550 mm/s	Code de pas 05 ; classe de précision

Paramètre	Valeur	S’applique à
Vitesse maximale	1100 mm/s	Code de pas 10 ; classe de précision
Vitesse maximale	390 mm/s	Code de pas 05 ; classe standard
Vitesse maximale	790 mm/s	Code de pas 10 ; classe standard
Vitesse maximale	550 mm/s	Code de pas 05 ; classe de précision
Vitesse maximale	670 mm/s	Code de pas 10 ; classe de précision
Vitesse maximale	550 mm/s	Code de pas 05 ; classe de précision
Vitesse maximale	670 mm/s	Code de pas 10 ; classe standard
Vitesse maximale	390 mm/s	Code de pas 05 ; classe standard
Vitesse maximale	1100 mm/s	Code de pas 10 ; classe de précision
Vitesse maximale	550 mm/s	Code de pas 05 ; classe de précision
Vitesse maximale	390 mm/s	Code de pas 05 ; classe standard
Vitesse maximale	340 mm/s	Code de pas 05 ; classe de précision
Vitesse maximale	390 mm/s	Code de pas 05 ; classe standard
Vitesse maximale	1100 mm/s	Code de pas 10 ; classe de précision
Vitesse maximale	550 mm/s	Code de pas 05 ; classe de précision
Vitesse maximale	790 mm/s	Code de pas 10 ; classe standard

Série de modules KK HTKK86

TKK86 · Série de modules TKK

Utiliser les lignes de cotes et de mouvement du modèle exact. Conserver ensemble charge, vitesse et conditions de positionnement lors de la comparaison.



TKK illustration de la série

Spécifications examinées

Paramètre	Valeur	S’applique à
Vitesse maximale	1050 mm/s	Code de pas 20 ; classe standard
Vitesse maximale	430 mm/s	Code de pas 10 ; classe standard
Vitesse maximale	740 mm/s	Code de pas 10 ; classe de précision
Vitesse maximale	1050 mm/s	Code de pas 20 ; classe standard
Vitesse maximale	1480 mm/s	Code de pas 20 ; classe de précision
Vitesse maximale	520 mm/s	Code de pas 10 ; classe standard
Vitesse maximale	800	Code de pas 20 ; classe standard
Vitesse maximale	870 mm/s	Code de pas 20 ; classe standard
Vitesse maximale	1120	Code de pas 20 ; classe de précision
Vitesse maximale	520 mm/s	Code de pas 10 ; classe standard
Vitesse maximale	1480 mm/s	Code de pas 20 ; classe de précision
Vitesse maximale	520 mm/s	Code de pas 10 ; classe standard
Vitesse maximale	1050 mm/s	Code de pas 20 ; classe standard
Vitesse maximale	800	Code de pas 20 ; classe standard
Vitesse maximale	740 mm/s	Code de pas 10 ; classe de précision
Vitesse maximale	740 mm/s	Code de pas 10 ; classe de précision
Vitesse maximale	610 mm/s	Code de pas 10 ; classe de précision
Vitesse maximale	980	Code de pas 20 ; classe de précision
Vitesse maximale	1480 mm/s	Code de pas 20 ; classe de précision
Vitesse maximale	740 mm/s	Code de pas 10 ; classe de précision
Vitesse maximale	1220 mm/s	Code de pas 20 ; classe de précision
Vitesse maximale	740 mm/s	Code de pas 10 ; classe de précision
Vitesse maximale	520 mm/s	Code de pas 10 ; classe standard
Vitesse maximale	520 mm/s	Code de pas 10 ; classe standard

Une unité n’est imprimée que là où la source en indique une.

Série de modules KK HTKK100

TKK100 · Série de modules TKK

Utiliser les lignes de cotes et de mouvement du modèle exact. Conserver ensemble charge, vitesse et conditions de positionnement lors de la comparaison.



TKK illustration de la série

Spécifications examinées

Paramètre	Valeur	S’applique à
Couple de démarrage	17 / 20 / 23 / 25 / 15 N-cm	
Longueur du rail	980 / 1080 / 1180 / 1280 / 1380 mm	
Vitesse maximale	750 mm/s	Code de pas 20 ; classe de précision
Vitesse maximale	510 mm/s	Code de pas 20 ; classe de précision
Vitesse maximale	750 mm/s	Code de pas 20 ; classe standard
Vitesse maximale	530 mm/s	Code de pas 20 ; classe standard
Vitesse maximale	630 mm/s	Code de pas 20 ; classe standard
Vitesse maximale	440 mm/s	Code de pas 20 ; classe de précision

Série de modules KK HTKK130

TKK130 · Série de modules TKK

Utiliser les lignes de cotes et de mouvement du modèle exact. Conserver ensemble charge, vitesse et conditions de positionnement lors de la comparaison.

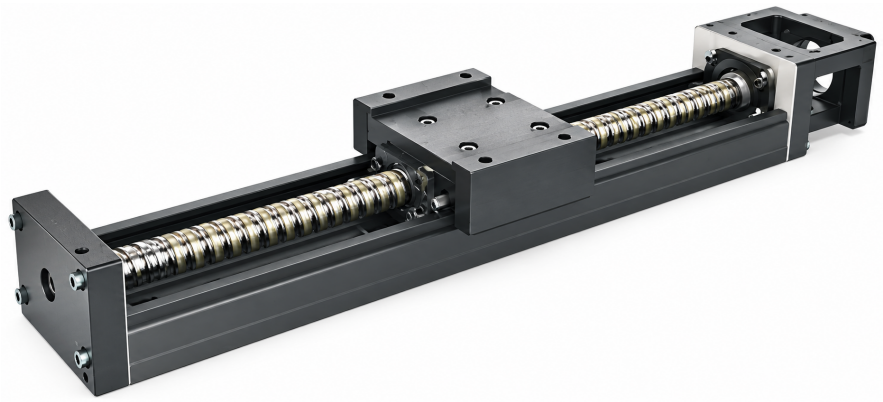

TKK illustration de la série

Spécifications examinées

Paramètre	Valeur
Couple de démarrage	25 / 27 / 15 / 18 N-cm
Longueur du rail	980 / 1180 / 1380 / 1680 mm

Contact

Commencez par un produit ou une application. Utilisez le brouillon de demande pour rassembler ce que vous envisagez, ou contactez-nous directement avec vos exigences.

emmy@htrobot.com
www.htrobot.com
Tianjin, Chine