HTDG500 raíl de suelo a medida

DG500 · Serie de raíles rectificados a medida

La anchura y la precisión se pueden personalizar para su proyecto.

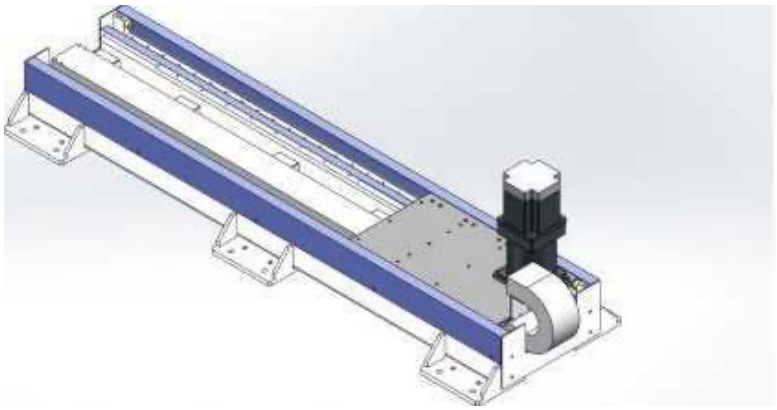

DG500 Ilustración de producto

Especificaciones revisadas

Parámetro	Valor
Rango de carrera de la tabla dimensional	100-2400 mm
Código de especificación del reductor	180 mm
Paso del engranaje	250 mm
Carga horizontal	1500 kg
Repetibilidad	±0.1 mm
Nota de carrera	Longitud sin restricción / intervalo 100
Especificación del engranaje	3M
Guía lineal (código de origen)	30
Ejemplo de pedido (referencia)	DG500-L250-S500-R180-C4-D-K
Modelo de sensor	Exterior FC307 (NPN)

Una unidad se imprime solo donde la fuente la indica.

Los dibujos de instalación están en el atlas dimensional aparte.

emmy@htrobot.com www.htrobot.com

Referencia de ingeniería

Notas de aplicación

Referencia de aplicación: La fuente describe el raíl de suelo como eje de recorrido externo de robot (séptimo eje), que amplía el área de recorrido para recubrimiento, soldadura, mecanizado, almacén inteligente y aplicaciones de automoción.

Referencia de instalación: Con y sin apantallamiento de chapa se muestran en la página de dibujo de origen enfrentada.