EDA75Z

กระบอกไฟฟ้าเซอร์โวความแม่นยำสูง รับภาระสูง ปรับช่วงชักได้ EDA75Z

ผลิตภัณฑ์

กระบอกไฟฟ้าเซอร์โวสำหรับการเคลื่อนที่เส้นตรงแบบมีไกด์ในเครื่องจักรหรือสายผลิต

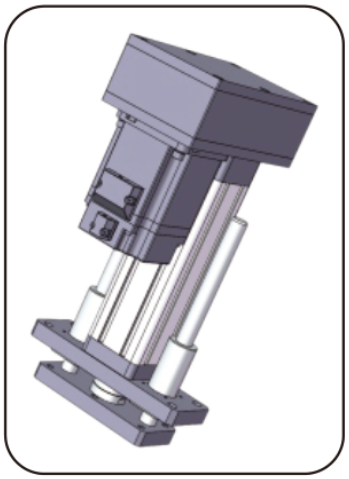

ภาพผลิตภัณฑ์

ข้อมูลจำเพาะทางเทคนิค

ลิมิตสวิตช์	สวิตช์แม่เหล็ก
ความเร็วสูงสุดที่อนุญาต	**<=500 mm/s**
แรงขับสูงสุดที่อนุญาต	**<=8kN**
มุมหมุนของก้านลูกสูบ	**+/-0.3 deg**
ความยาวยืดได้	**<=600 mm**
เส้นผ่านศูนย์กลางภายใน	**phi63 mm**

การเลือก

เลือกแรงผลัก ช่วงชัก และความเร็วเป็นดิวตี้เดียว ค่าสูงสุดในแคตตาล็อกไม่ได้แปลว่าค่าสูงสุดอื่นใช้พร้อมกัน ยืนยันลีดสกรู การติดตั้งมอเตอร์ การลดเกียร์ และการต่อภาระก่อนสั่ง

พารามิเตอร์พื้นฐาน

(หมายเหตุ: แรงผลัก ช่วงชัก และความเร็วต้องใช้ร่วมกับสภาพการใช้งานจริง และค่าขีดจำกัดสูงสุดทั้งสามอย่างใช้พร้อมกันไม่ได้)

เส้นผ่านศูนย์กลางภายนอก	เส้นผ่านศูนย์กลางภายใน	แรงขับสูงสุดที่อนุญาต	ความยาวยืดได้	ความเร็วสูงสุดที่อนุญาต	ความเร็วสูงสุดที่อนุญาต มุมหมุนก้านลูกสูบ สวิตช์ลิมิต	ลิมิตสวิตช์
75x75 mm	phi63 mm	<=8KN	<=600 mm	<=500 mm/s	+/-0.3 deg	สวิตช์แม่เหล็ก

ตัวเลือกไดรฟ์และมอเตอร์

ระยะนำบอลสกรู	อัตราส่วนความเร็วของล้อชิงโครนัส (ขาเข้า: ขาออก)	อัตราส่วนความเร็วของล้อชิงโครนัส (ขาเข้า: ขาออก)	อัตราส่วนความเร็วของล้อชิงโครนัส (ขาเข้า: ขาออก)	ข้อมูลจำเพาะมอเตอร์ที่ติดตั้งตรงได้	ข้อมูลจำเพาะมอเตอร์ที่ติดตั้งตรงได้	ชุดทดรอบที่สามารถจับคู่ได้	ชุดทดรอบที่สามารถจับคู่ได้
05mm	1:1	1.5:1	2:1	100A	130A	60A	60A, 80A
10mm	1:1	1.5:1	2:1	100A	130A	60A	60A, 80A
10mm	1:1	1.5:1	2:1	100A	130A	90A	60A, 80A, 100A, 130A
20mm	1:1	1.5:1	2:1	100A	130A	90A	60A, 80A, 100A, 130A

พารามิเตอร์บอลสกรู

(หมายเหตุ: ภาระสกรูส่งกำลังใช้กับช่วงชัก <= 300mm และช่วงชักมากกว่า 300mm กรุณาปรึกษาเจ้าหน้าที่เทคนิค)

รุ่นบอลสกรู	ประเภท	เส้นผ่านศูนย์กลาง	ระยะนำบอลสกรู	Ca (KN)	Coa (KN)	ความแข็งแกร่งของบอลสกรู	เส้นผ่านศูนย์กลางลูกบอล	เพลาสกรู	อัตราส่วนความชะลูด	ความแม่นยำในการกำหนดตำแหน่ง | ระดับความแม่นยำ	ความแม่นยำในการกำหนดตำแหน่ง | ระดับความแม่นยำ
SFNU2005-4	บอลสกรู	20 mm	05mm	15.2 KN	38 KN	39Kgf/um	3.175mm	22K6	1:30	C5/+/-0.01	C7/+/-0.02

EDA75Z

กระบอกสูบไฟฟ้า

พารามิเตอร์บอลสกรู (ต่อ)

รุ่นบอลสกรู	ประเภท	เส้นผ่านศูนย์กลาง	ระยะนำบอลสกรู	Ca (KN)	Coa (KN)	ความแข็งแกร่งของบอลสกรู	เส้นผ่านศูนย์กลางลูกบอล	เพลาสกรู	อัตราส่วนความชะลูด	ความแม่นยำในการกำหนดตำแหน่ง | ระดับความแม่นยำ	ความแม่นยำในการกำหนดตำแหน่ง | ระดับความแม่นยำ
SFA2010-3.8	บอลสกรู	20 mm	10mm	14.8 KN	38 KN	40Kgf/um	3.175mm	22K6	1:30	C5/+/-0.01	C7/+/-0.02
SFA2020-1.8	บอลสกรู	20 mm	20mm	7.4 KN	17.2 KN	19Kgf/um	3.175mm	22K6	1:30	C5/+/-0.01	C7/+/-0.02

พารามิเตอร์ตลับลูกปืน

รุ่นตลับลูกปืน	Cr (KN)	Cor (KN)
ตลับลูกปืนร่องลึก 6206-ZZ	19.5 KN	11.3 KN
ตลับลูกปืนรับแรงตามแนวแกนแบบแบน 51206	29.3 KN	58 KN

พูลเลย์ไทมิงและสายพาน

อัตราส่วนความเร็วของล้อชิงโครนัส	สเปกเกียร์ขับ	สเปกเกียร์ถูกขับ	จำนวนฟันเฟืองขับ	จำนวนฟันเฟืองตาม	ระยะศูนย์กลางของล้อชิงโครนัส	เส้นรอบวงสายพานชิงโครนัส	ความกว้างสายพานชิงโครนัส
1:1	5M25T42	5M25T42	40	40	110mm	420	25mm
1.5:1	5M25T42	5M25T42	30	45	110mm	410	25mm
2:1	5M25T42	5M25T42	30	60	110mm	450	25mm

ตารางเทียบขนาด (mm)

ประเภทการเชื่อมต่อโหลด	phiA	phiB	phiC	C	D	E	F	H	G	M
เกลียวนอก	phi60	phi45	-	40	65	3	12	-	41	M30x1.5
เกลียวใน	phi60	phi45	-	40	25	3	-	-	41	M20
ข้อต่อชนิด I	phi60	phi45	phi20	-	118	3	20	40	41	-
ตลับลูกปืนตาปลา	phi60	phi45	phi20	-	72	3	25	-	41	-
ข้อต่อ Y	phi60	phi45	phi20	-	118	3	20	40	44.4	-