MY12T الأبعاد

مناظر الأبعاد والتركيب. الوحدات هي التسميات المطبوعة على كل منظر.

هذه الرسوم لا تختار شوطاً. أكّد التركيب مقابل التكوين الذي تطلبه.

خارج C: 3 مناظر. منظر 1، شفة المقطع، نظرة هندسية عامة

MY12T · خارج · C منظر 1

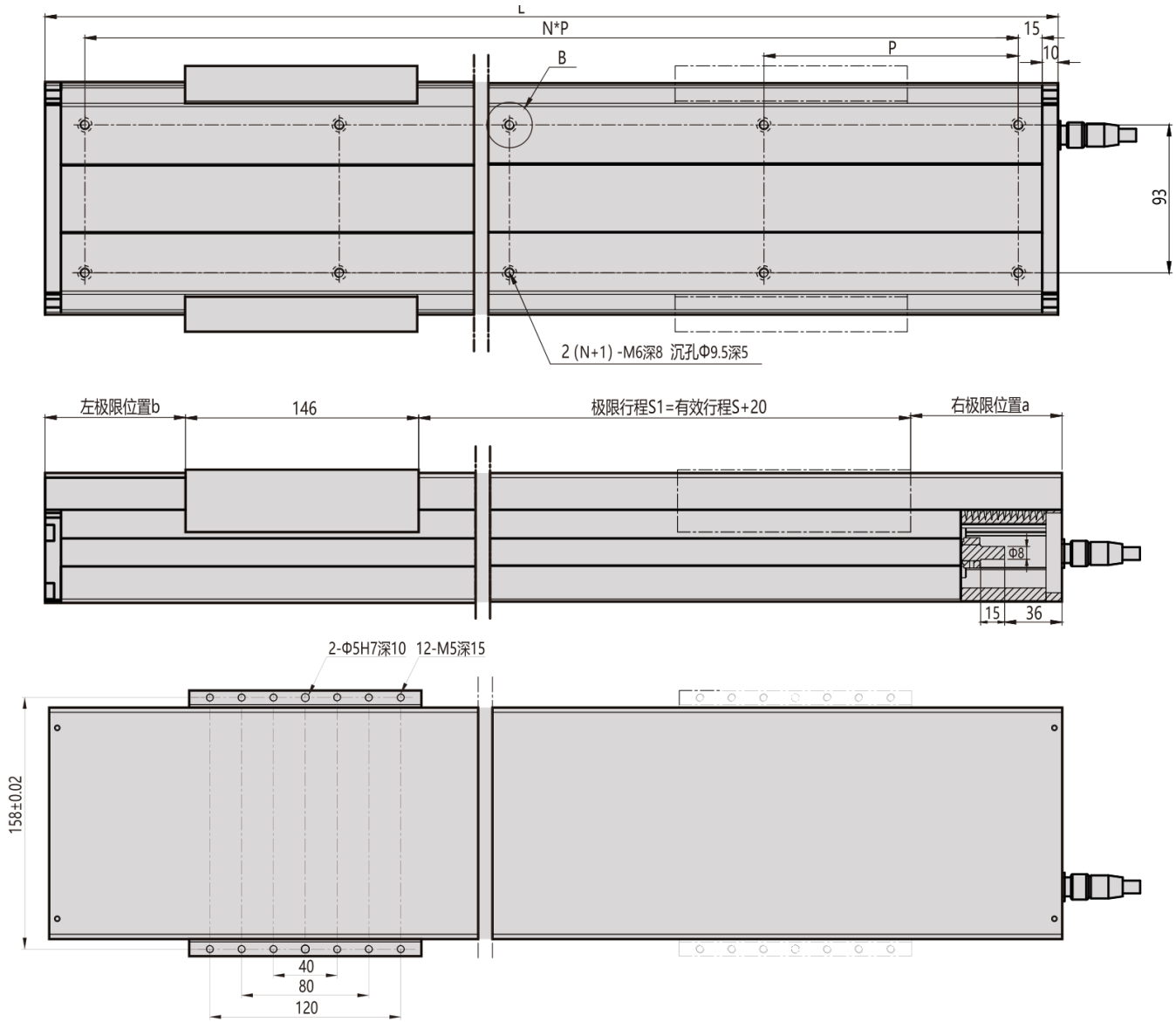

MY12T · خارج · C شفة المقطع

B向视图

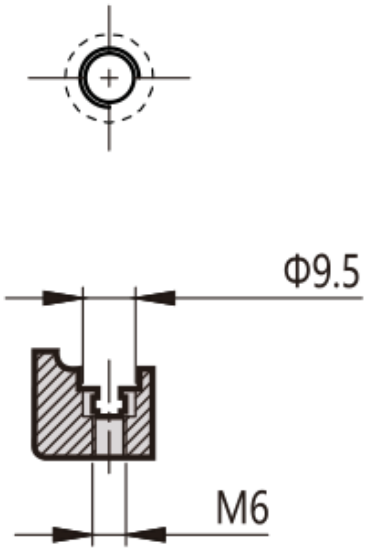

传感器航插接线图

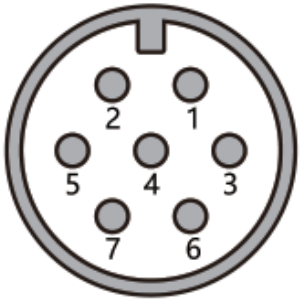

针脚定义：
针脚1： V+(5V-24V)
针脚2:V-
针脚3:远极限位点
针脚4:近极限位点
针脚5:零点位置

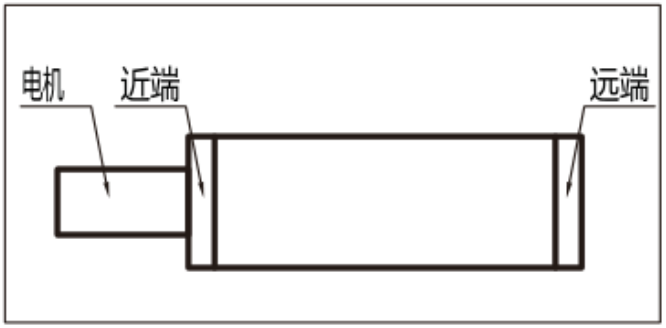

电机法兰视图

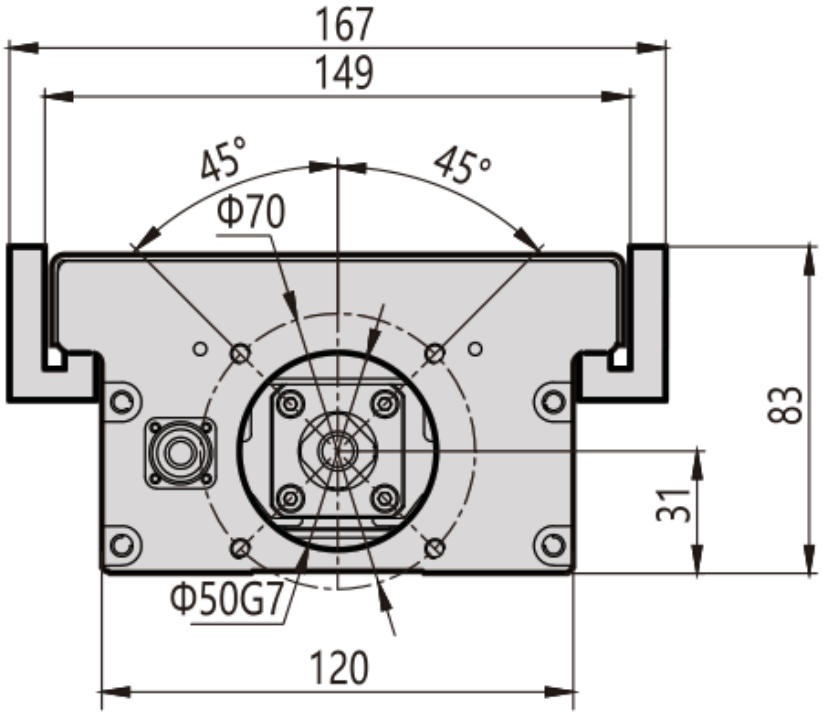

MY12T · خارج · C نظرة هندسية عامة

