MC10 / Atlas lukisan

Dimensi & pemasangan

Pandangan bebas dikumpulkan mengikut pemasangan motor.

Unit lukisan dinyatakan pada halaman pertama setiap kumpulan pemasangan.

Dimensi rujukan; sahkan pemasangan dan lejang untuk konfigurasi anda.

Gunakan dimensi berlabel; jangan skalakan lukisan.

luar C — 5 pandangan | hlm. 2-4

dalam D — 5 pandangan | hlm. 5-7

kiri L — 4 pandangan | hlm. 8-10

kanan R — 4 pandangan | hlm. 11-13

bawah B — 3 pandangan | hlm. 14-16

Spesifikasi produk dan panduan pemilihan dibekalkan secara berasingan.

Untuk dimensi khusus konfigurasi atau fail CAD sebenar, hubungi HTROBOT.

MC10 / luar C

Dimensi lukisan dalam mm.

Pandangan 1

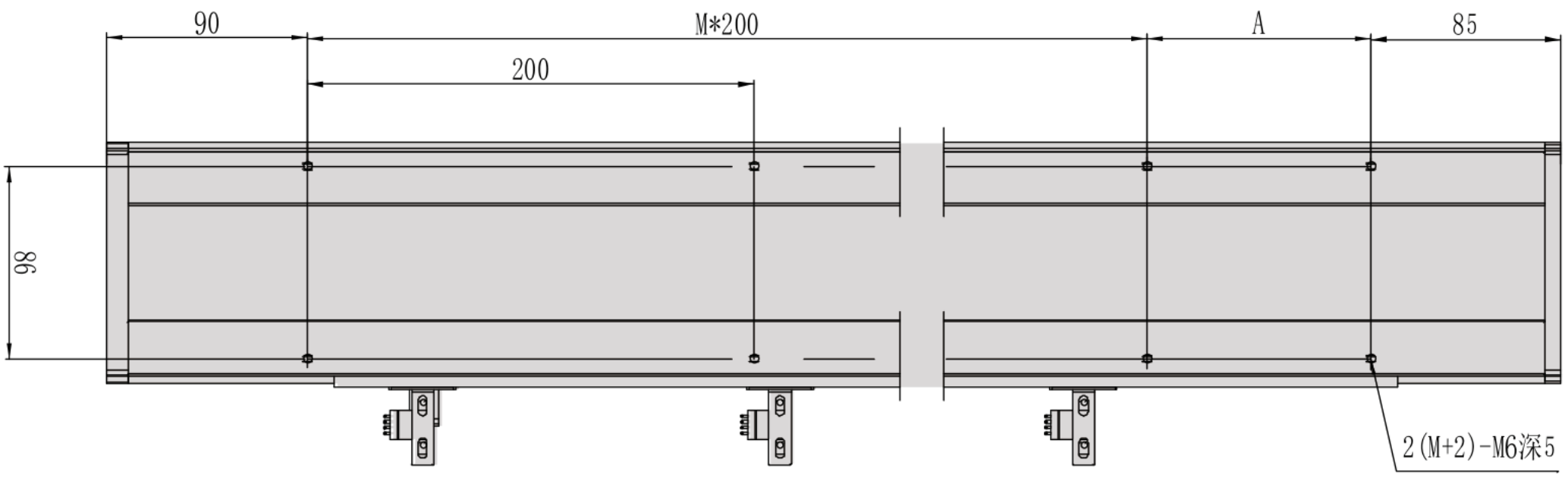

Pandangan 2

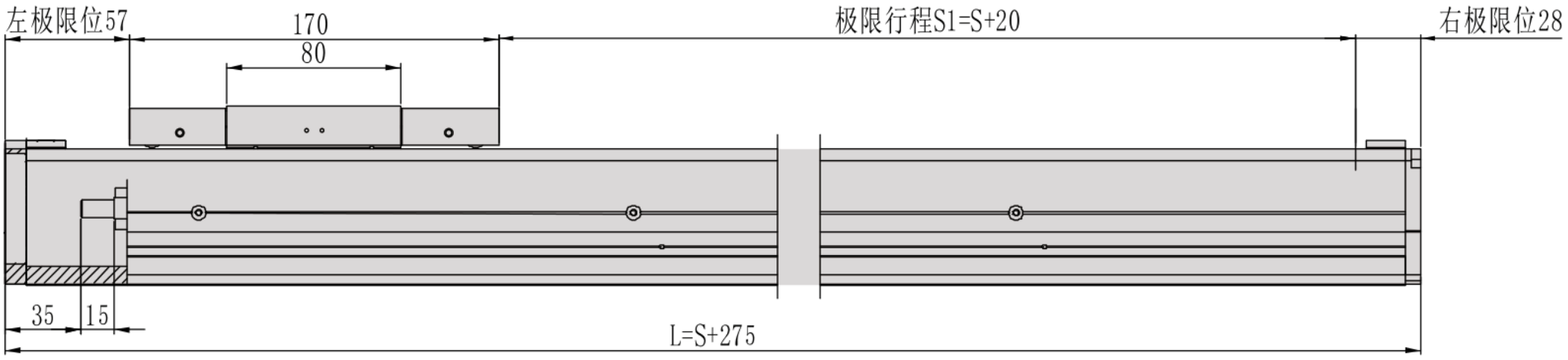

Pandangan 3

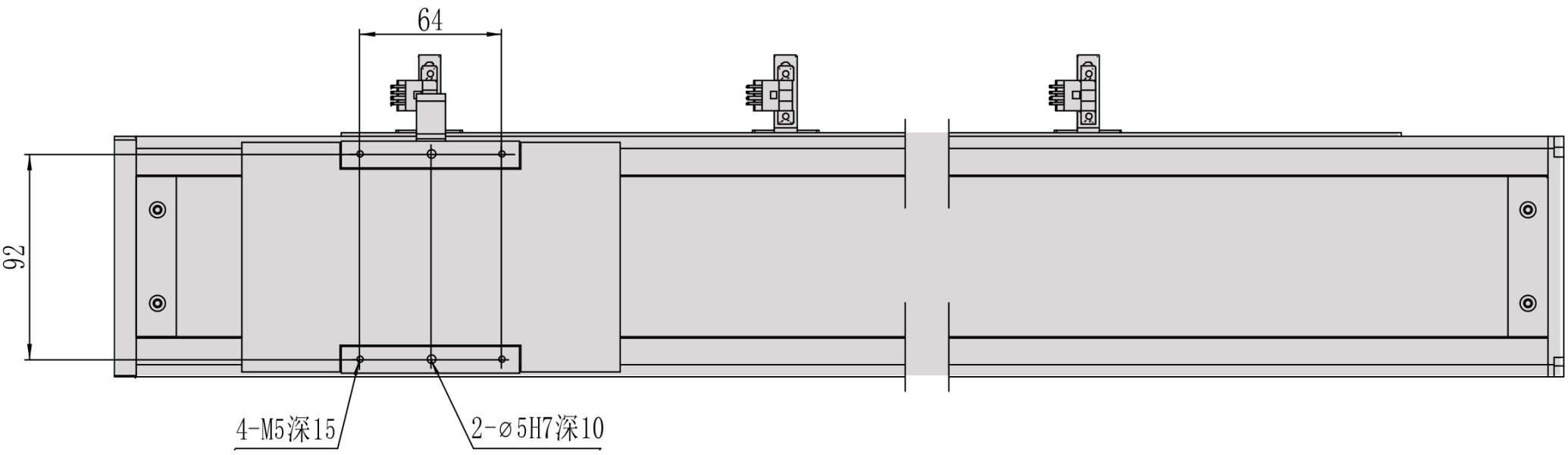

MC10 / luar C

Flanj keratan

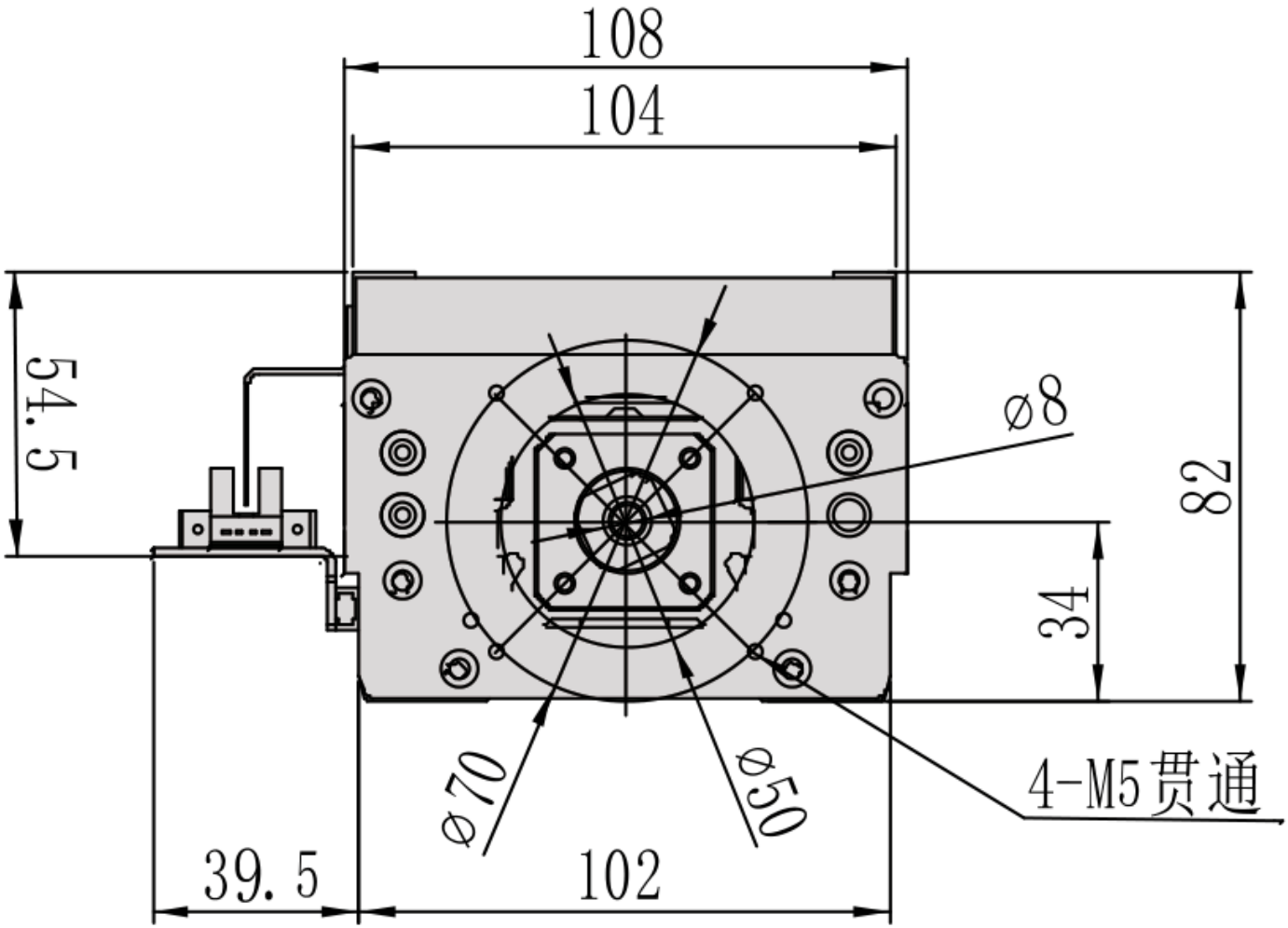

MC10 / luar C

Ringkasan pemasangan

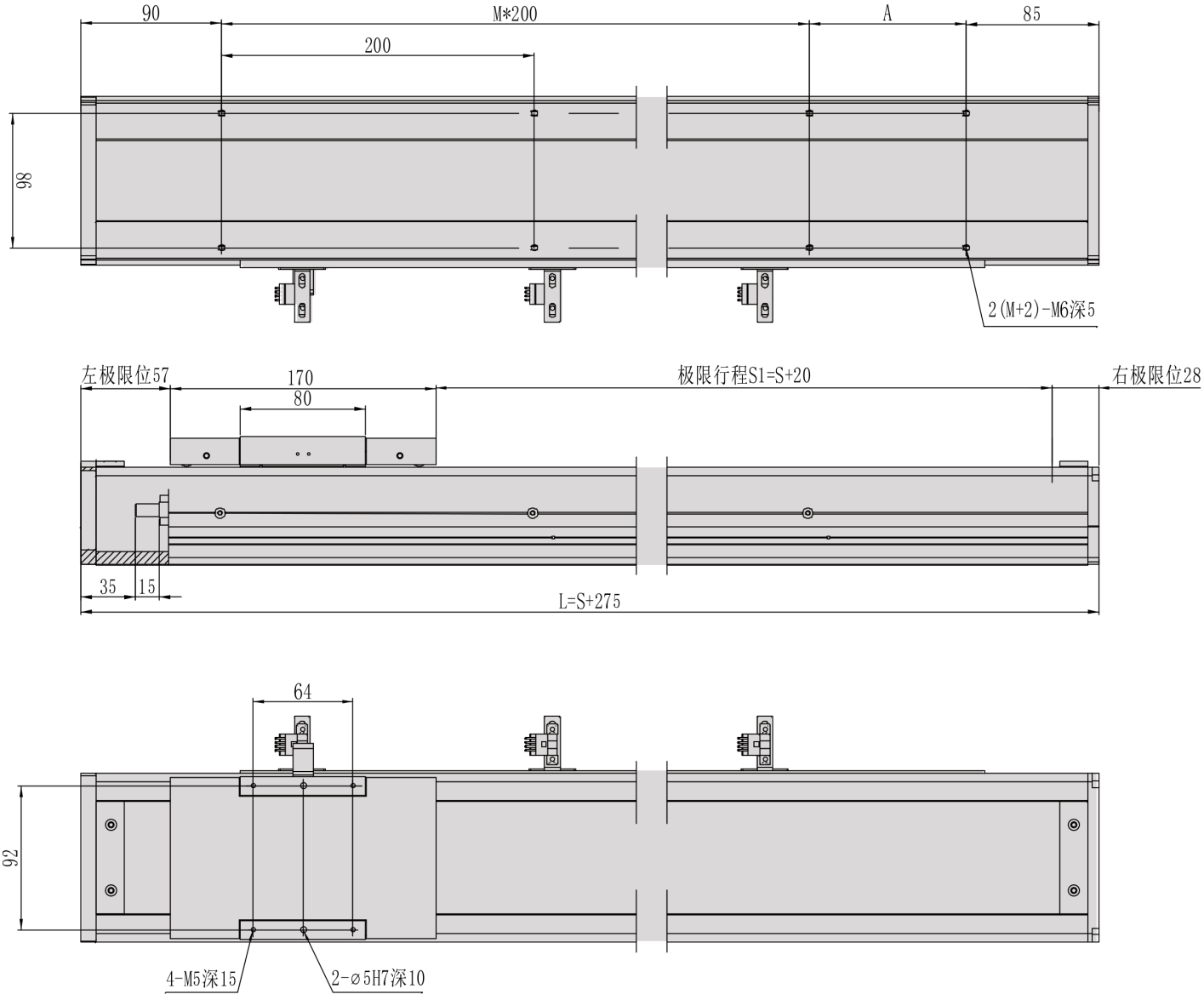

MC10 / dalam D

Unit lukisan tidak disahkan; label dimensi asal dikekalkan.

Pandangan 1

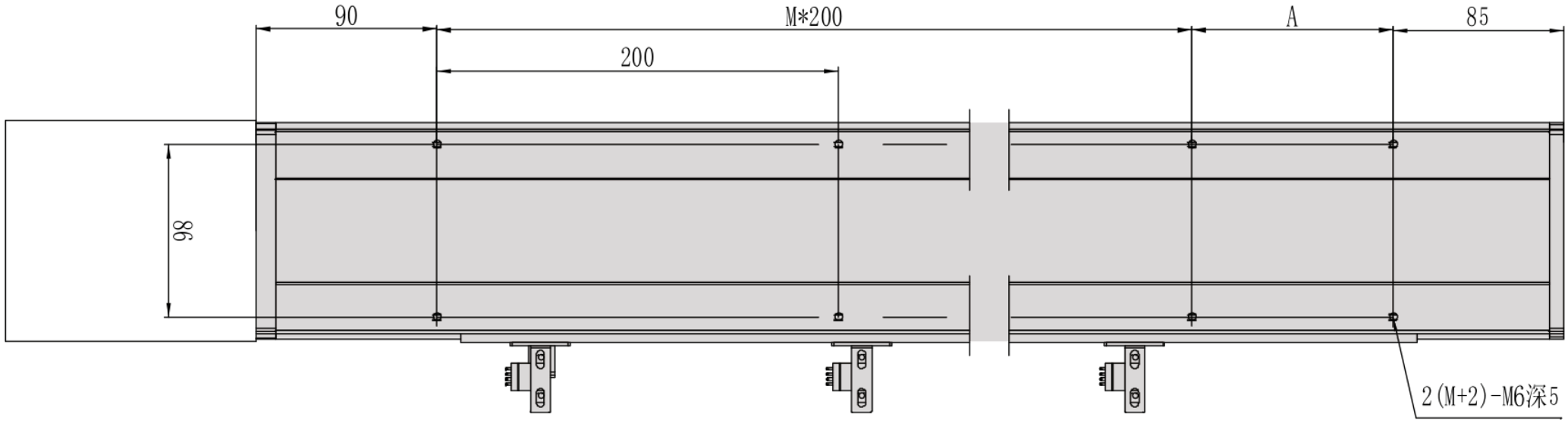

Pandangan 2

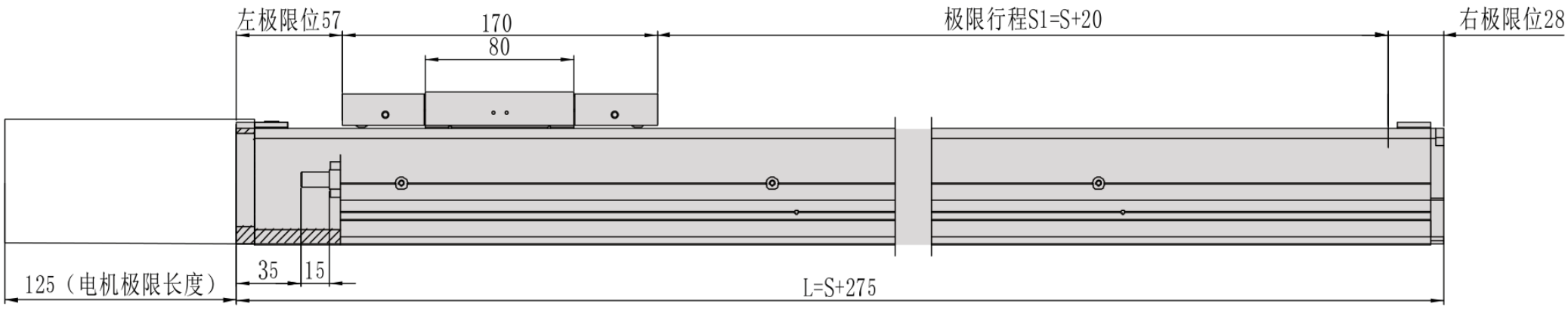

Pandangan 3

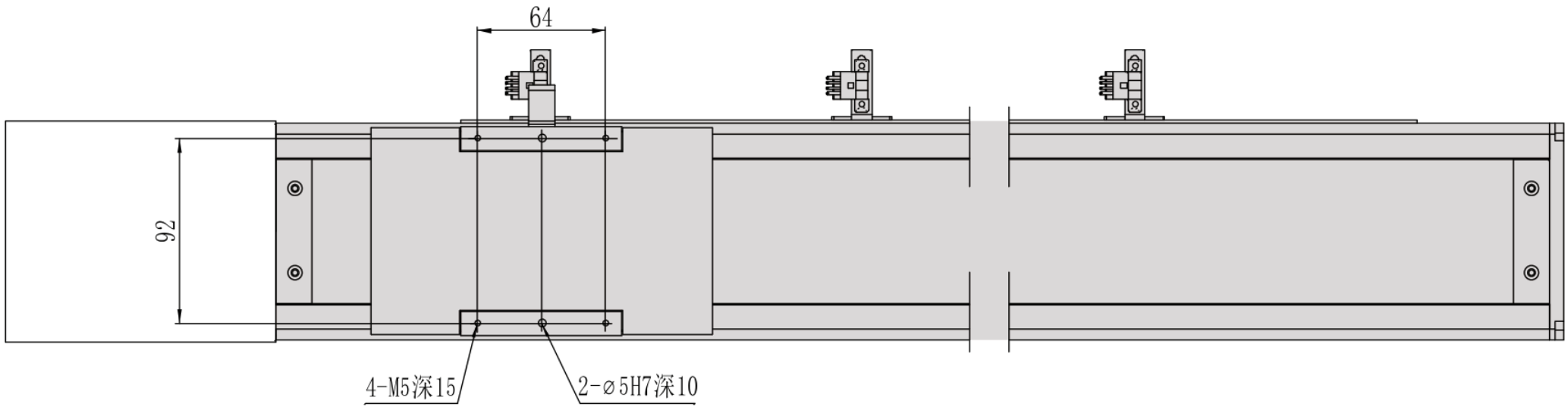

MC10 / dalam D

Flanj keratan

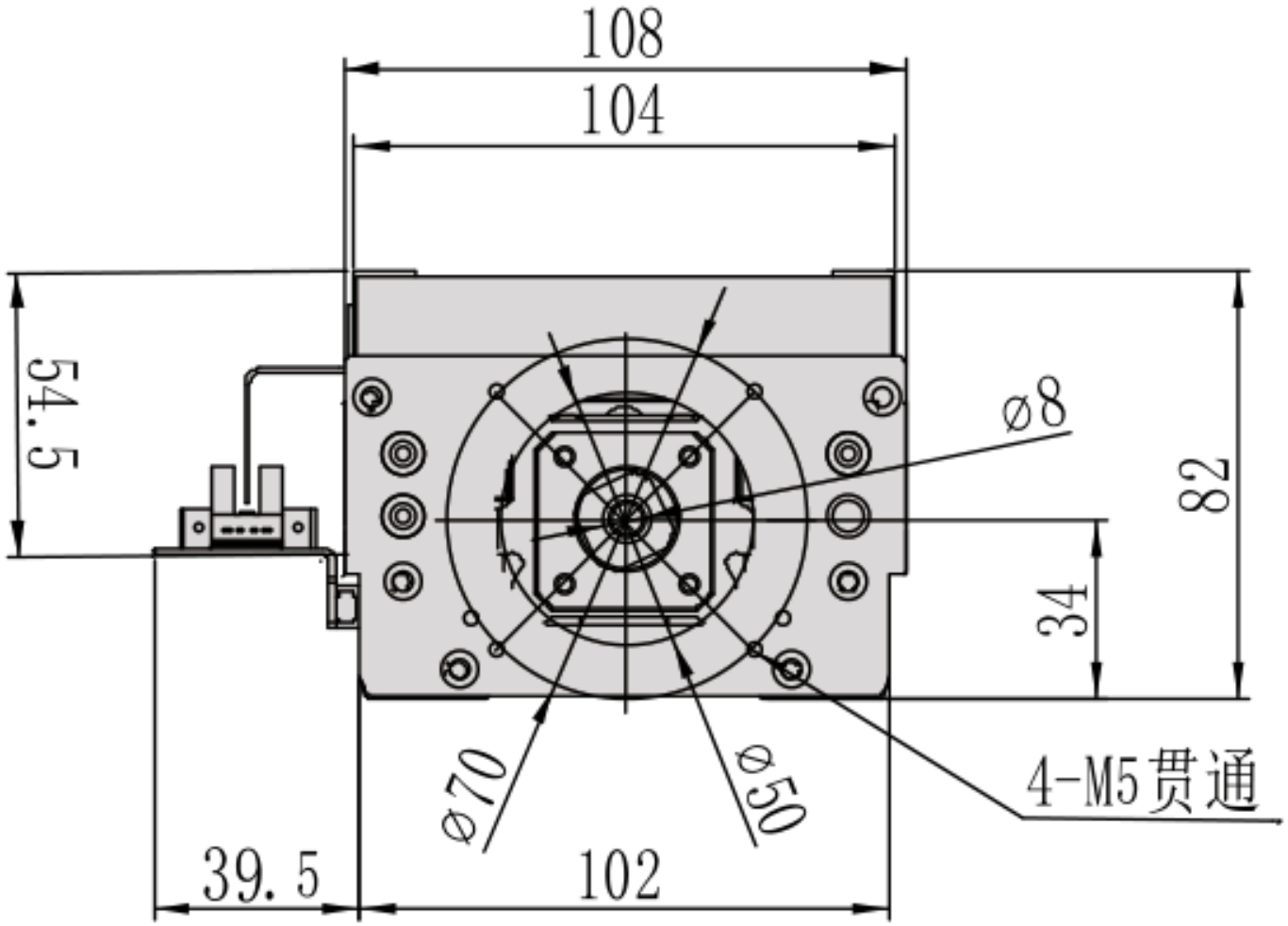

MC10 / dalam D

Ringkasan pemasangan

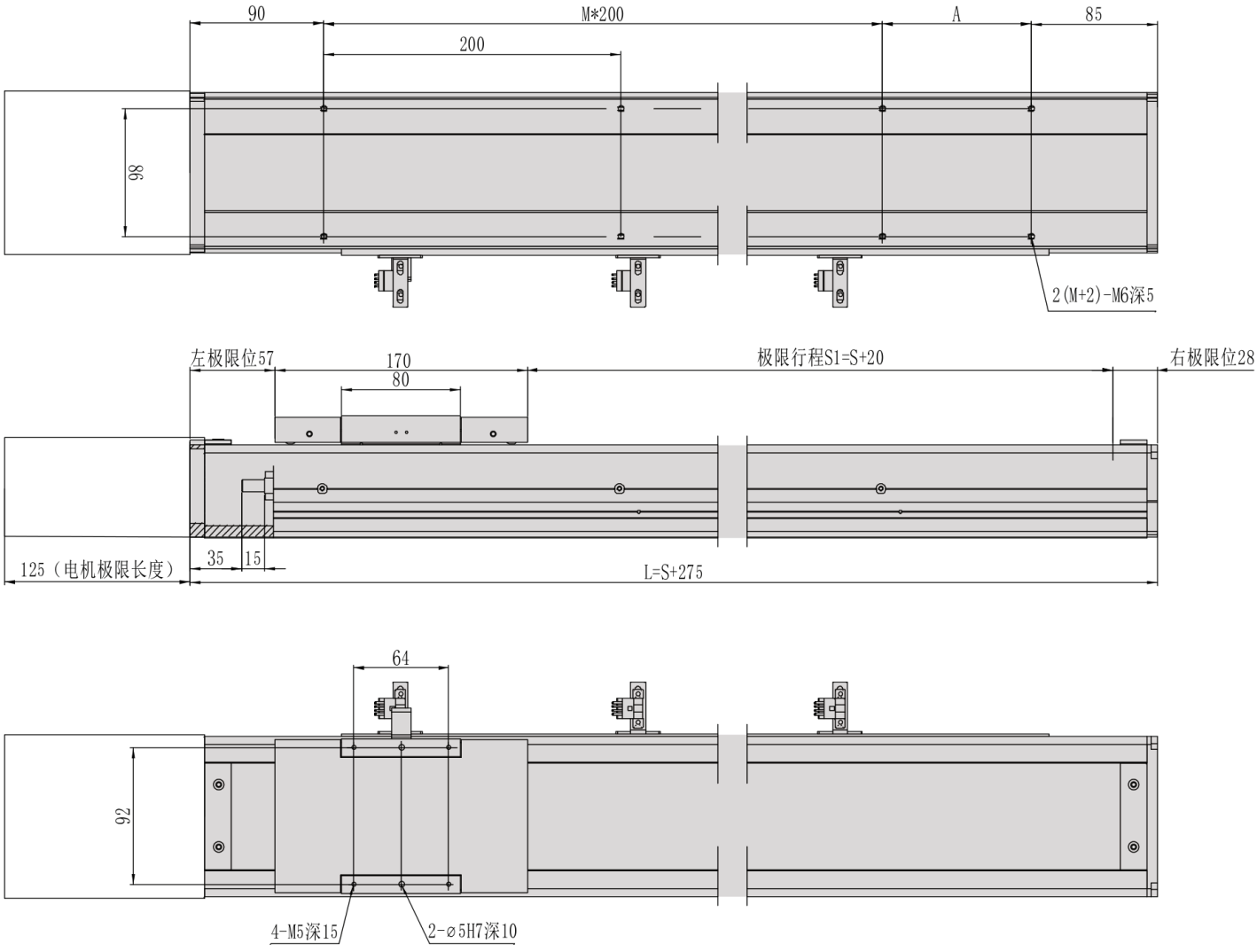

MC10 / kiri L

Unit lukisan tidak disahkan; label dimensi asal dikekalkan.

Pandangan 1

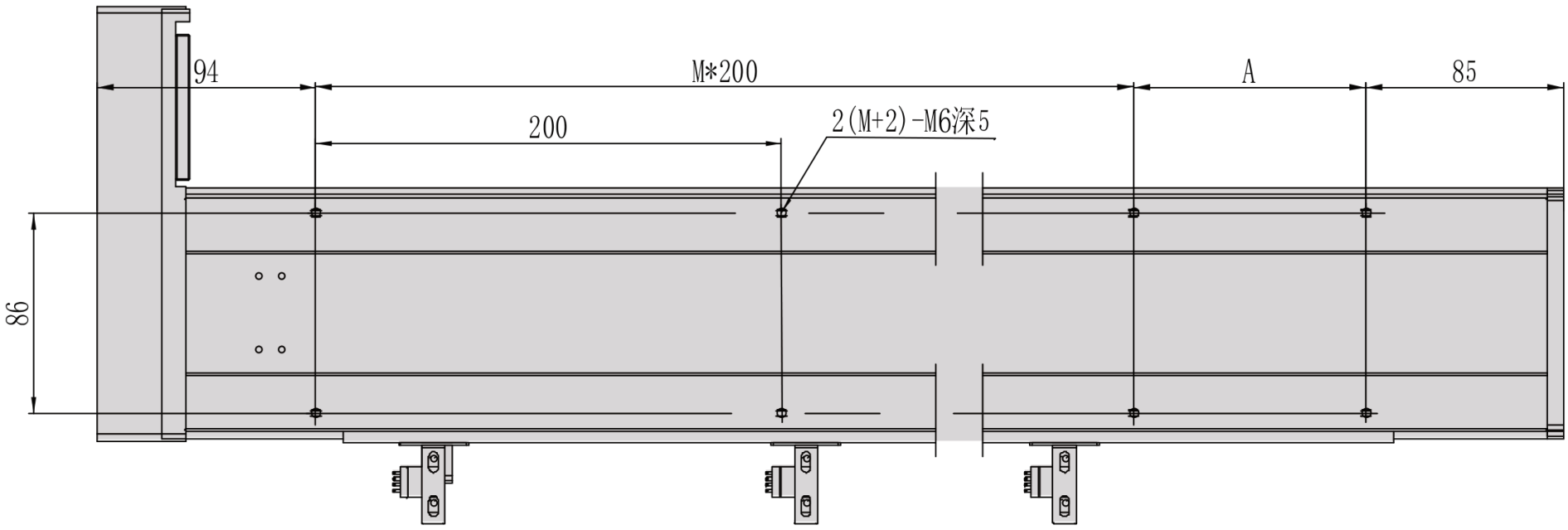

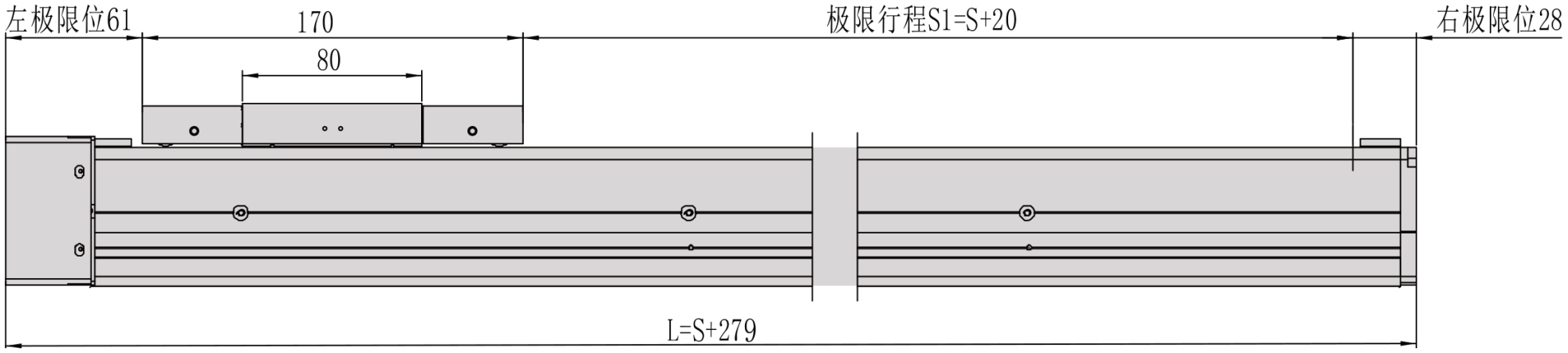

Pandangan 2

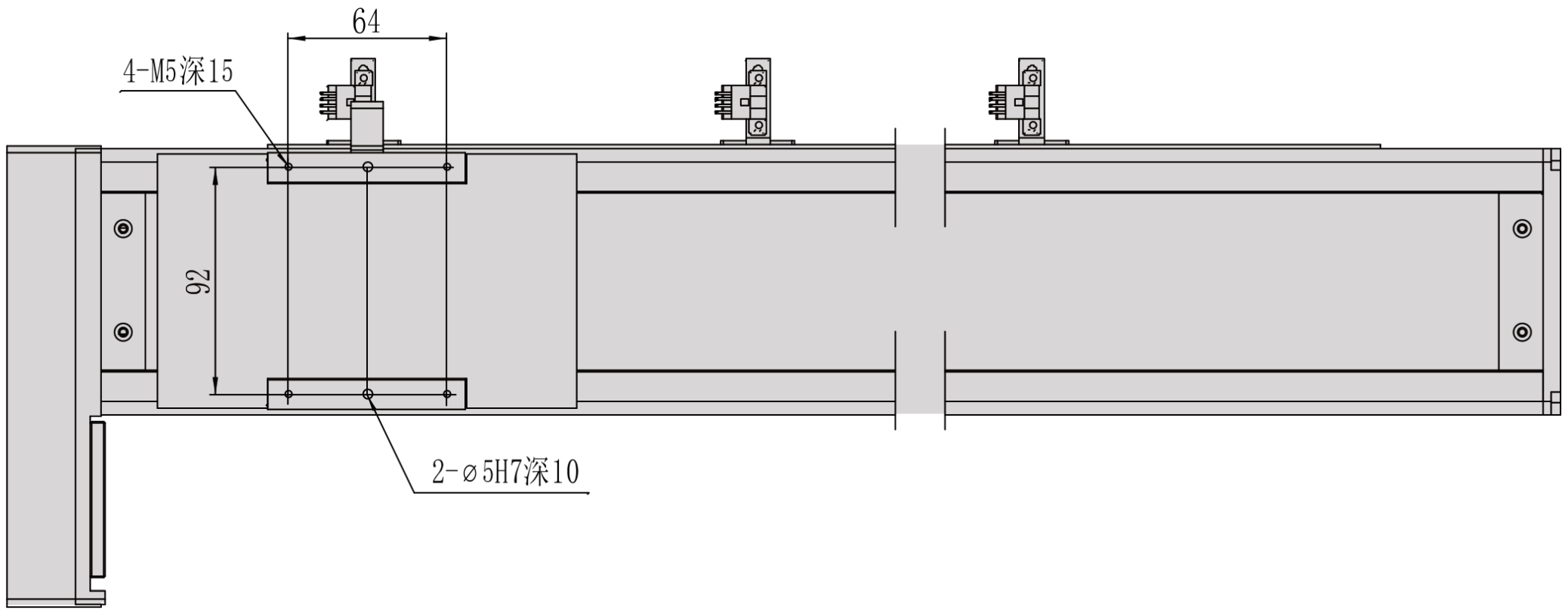

MC10 / kiri L

Flanj keratan

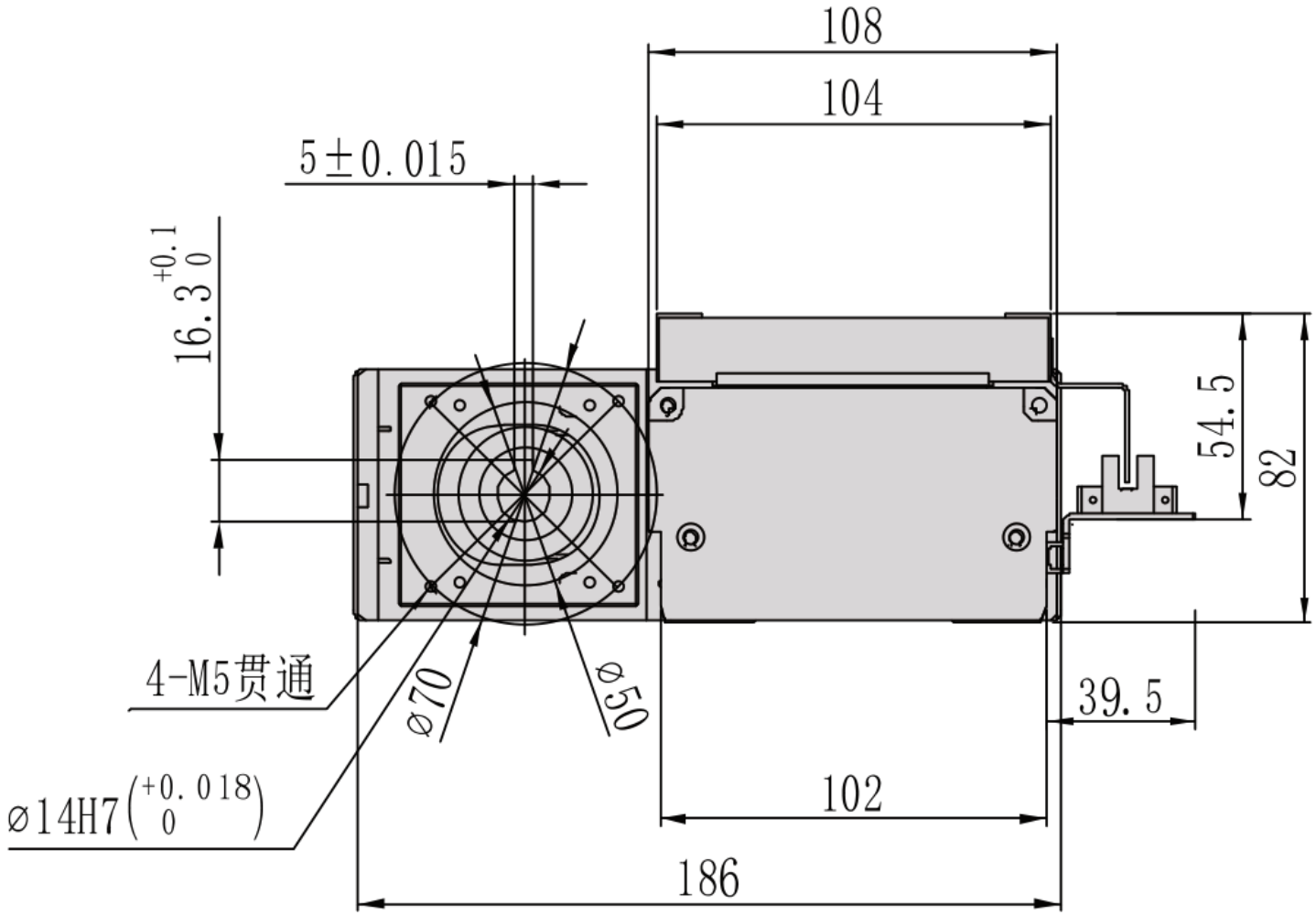

MC10 / kiri L

Ringkasan pemasangan

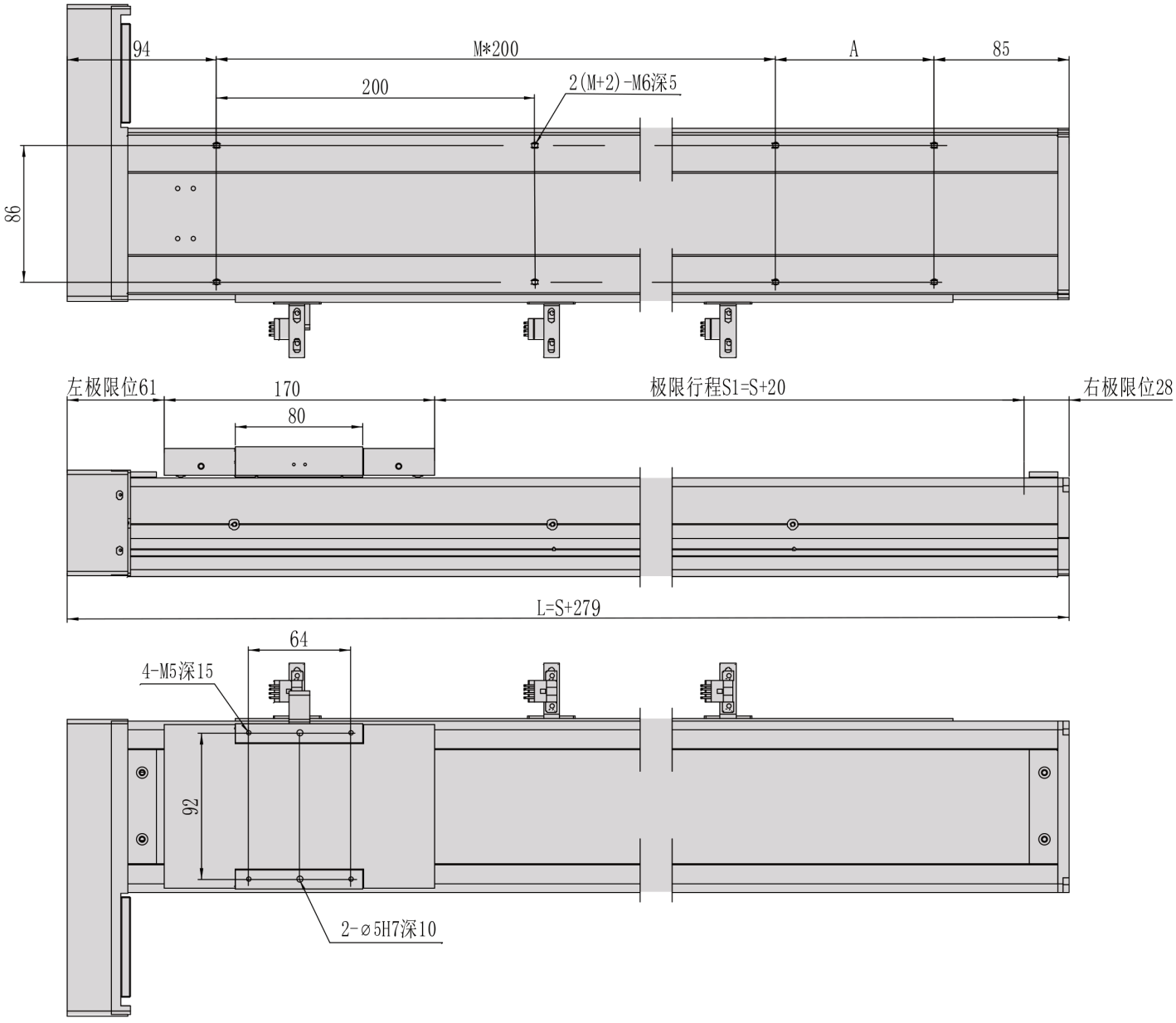

MC10 / kanan R

Unit lukisan tidak disahkan; label dimensi asal dikekalkan.

Pandangan 1

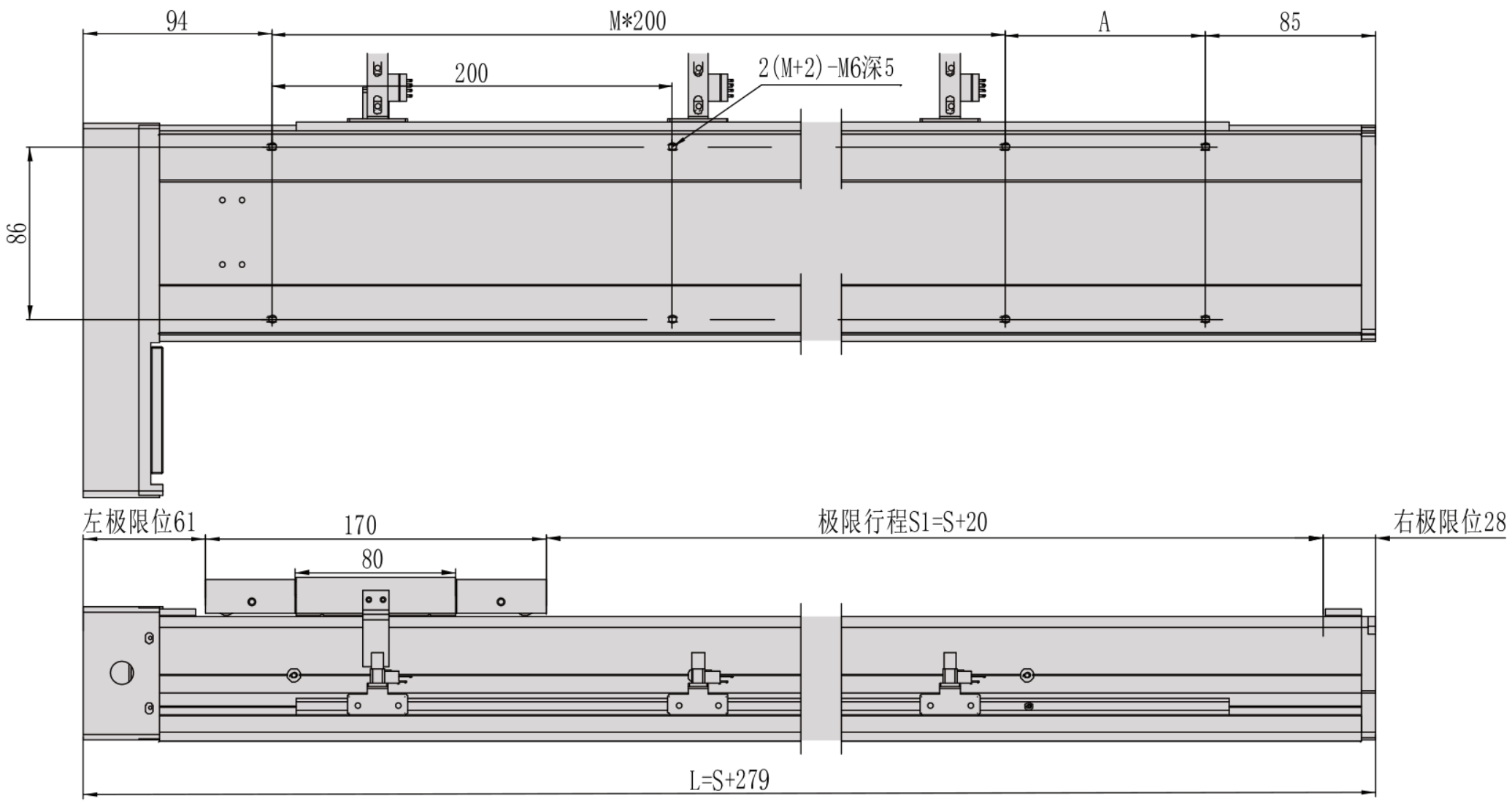

Pandangan 2

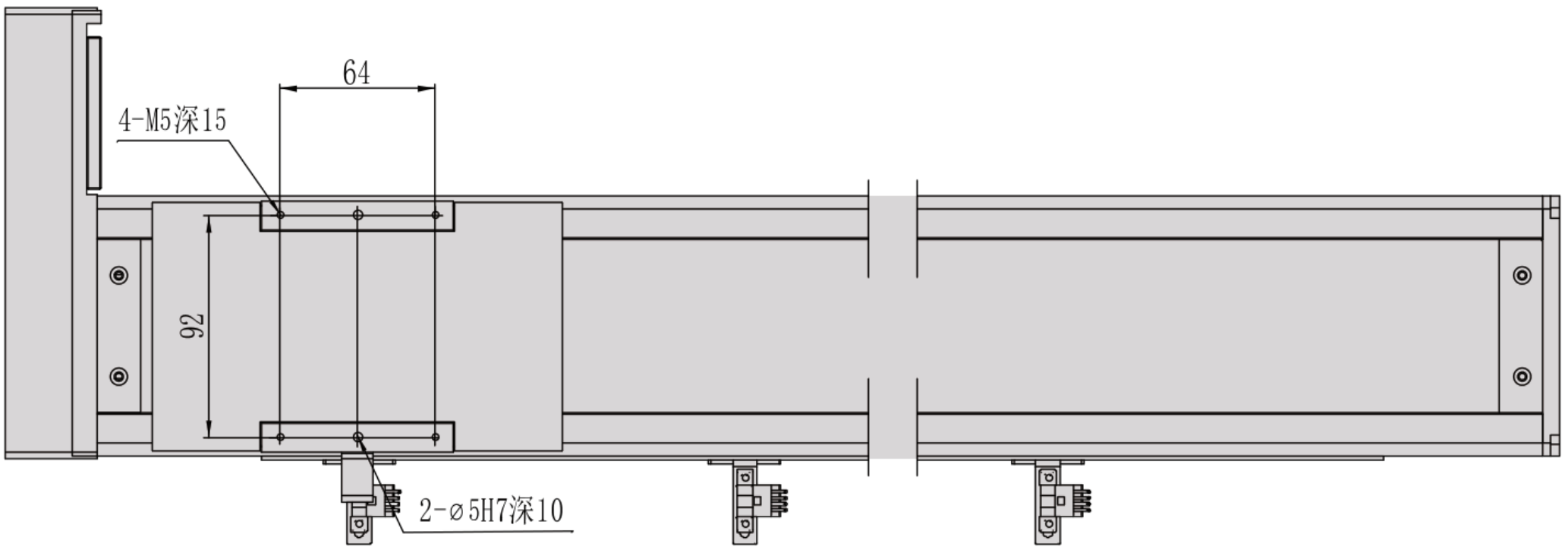

MC10 / kanan R

Flanj keratan

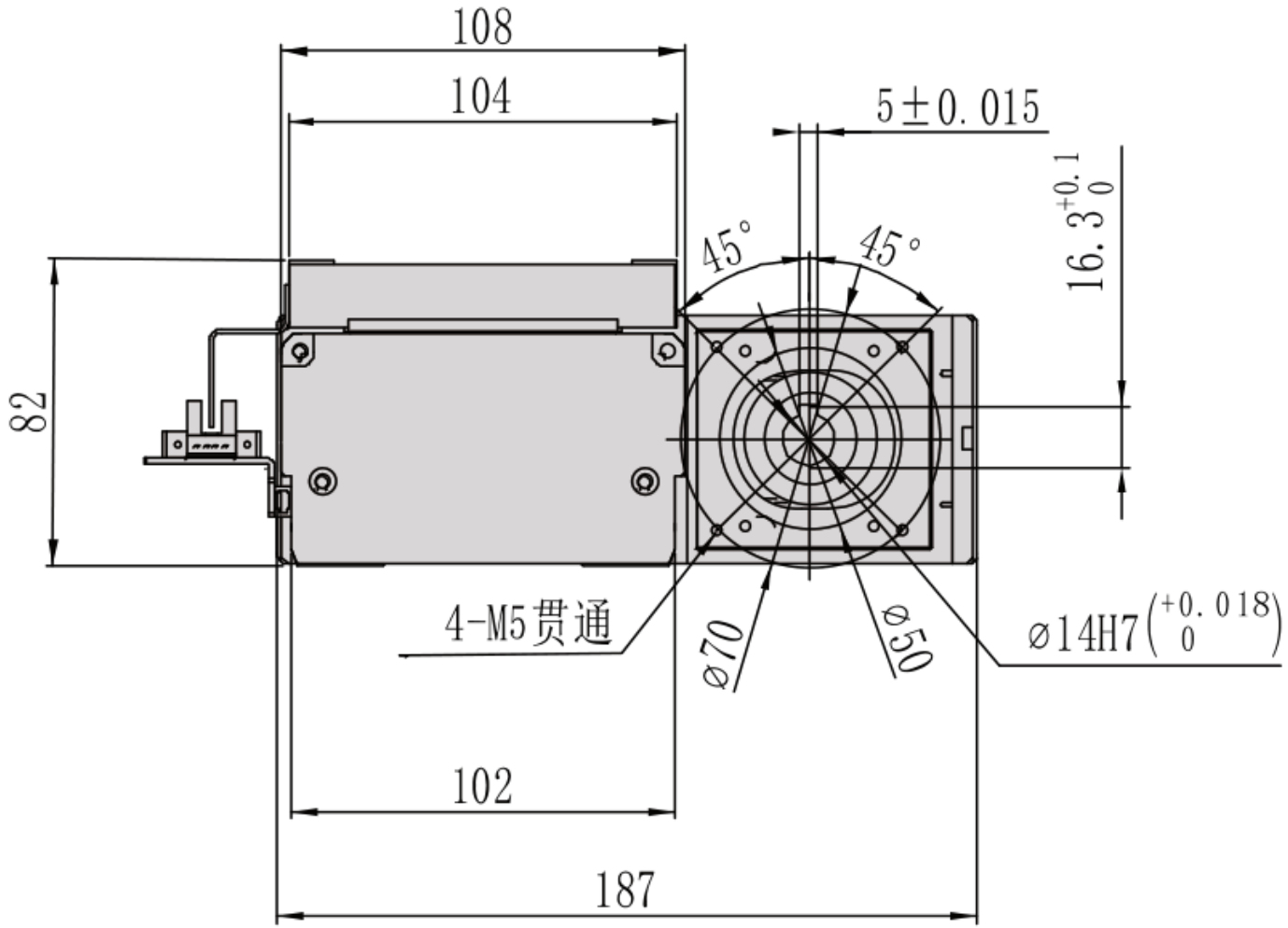

MC10 / kanan R

Ringkasan pemasangan

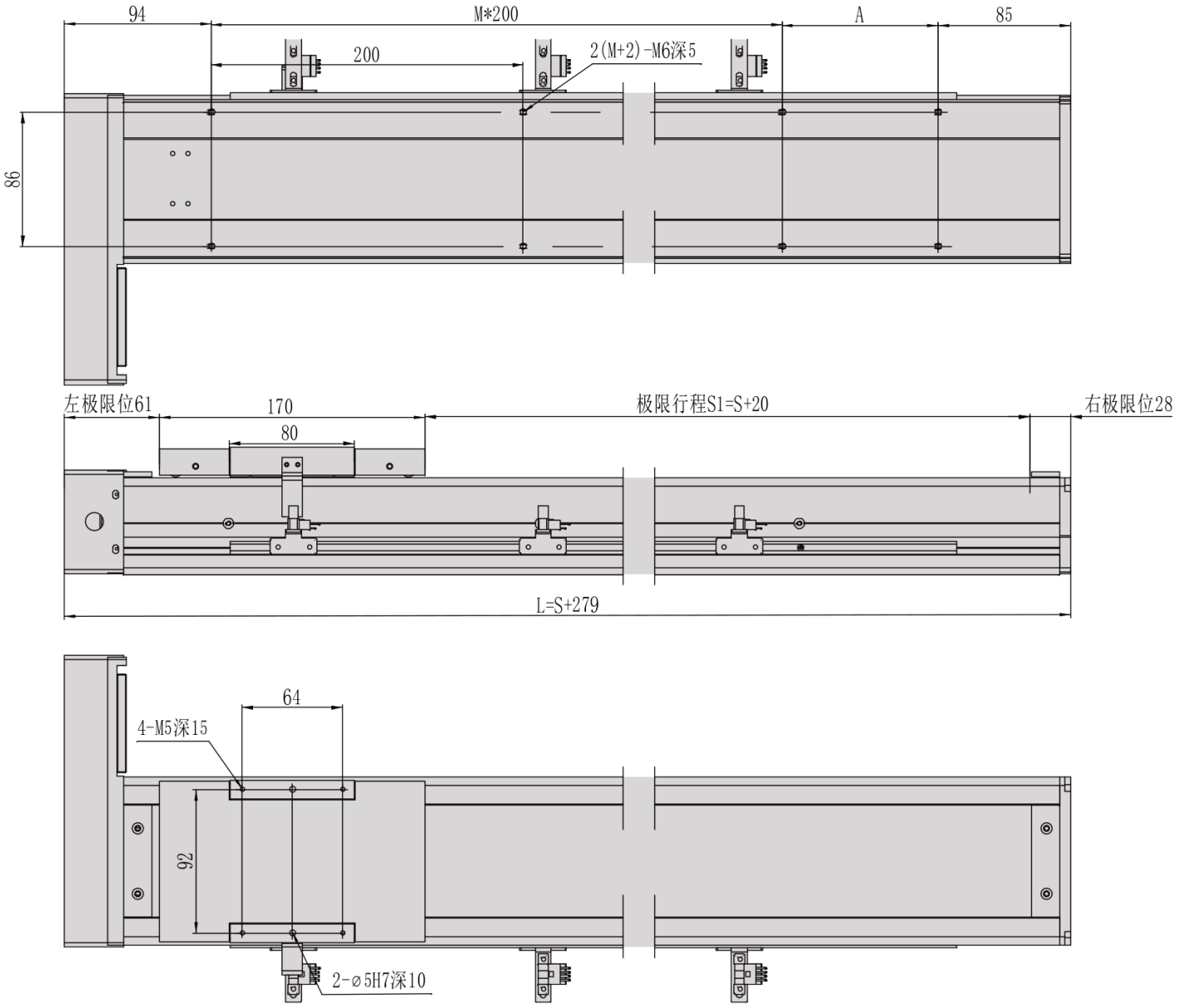

MC10 / bawah B

Unit lukisan tidak disahkan; label dimensi asal dikekalkan.

Pandangan 1

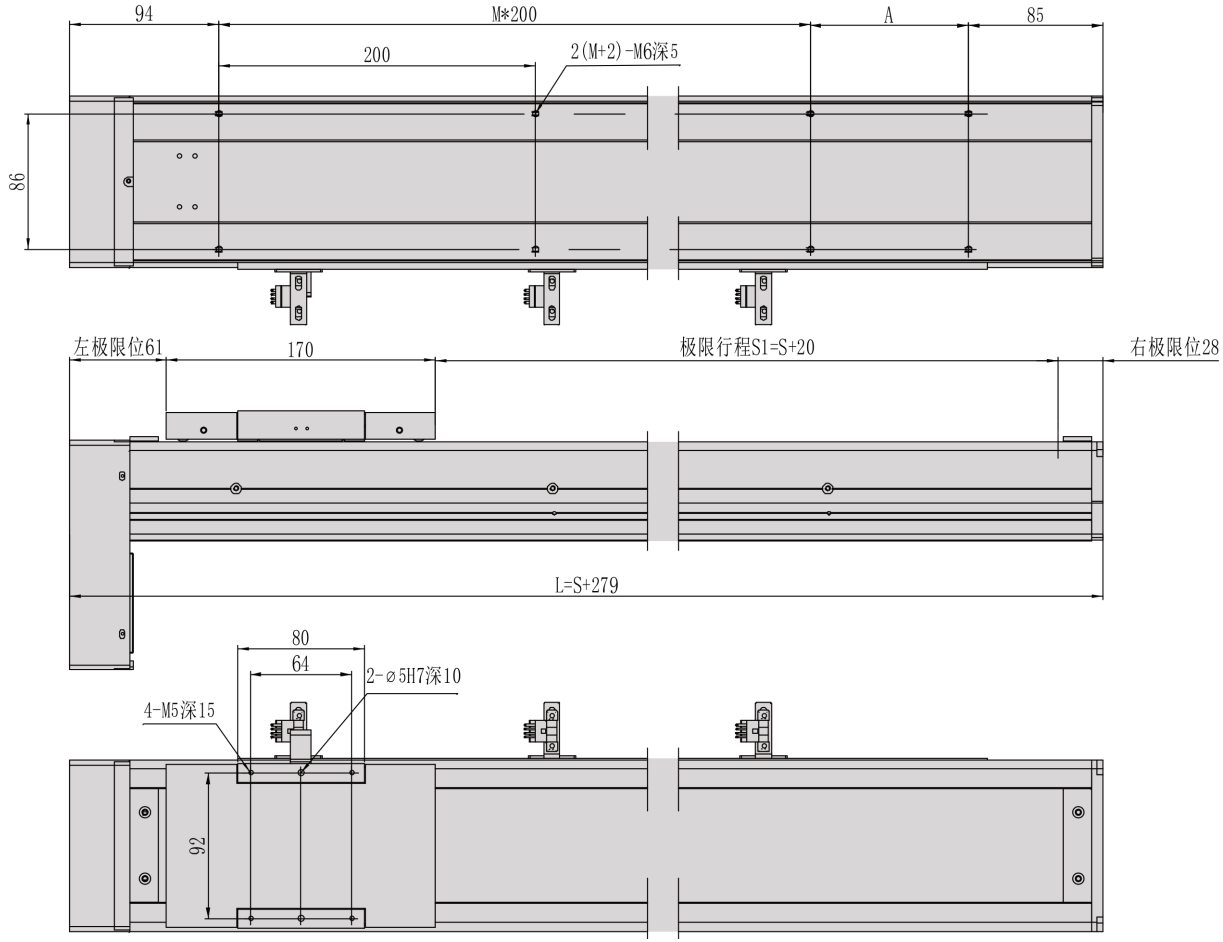

MC10 / bawah B

Flanj keratan

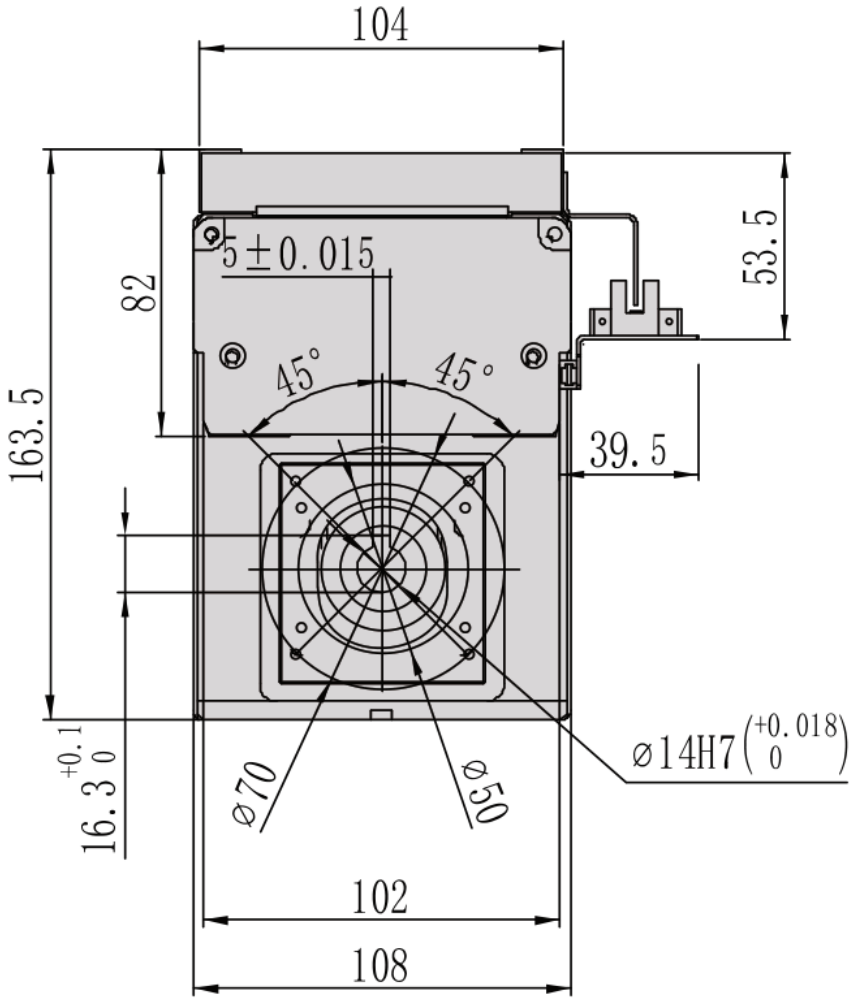

MC10 / bawah B

Ringkasan pemasangan

