MS14 Dimensi

Pandangan dimensi dan pemasangan. Unit ialah label yang dicetak pada setiap pandangan.

Lukisan ini tidak memilih lejang. Sahkan pemasangan berbanding konfigurasi yang anda pesan.

jenis terbuka: 3 pandangan. pandangan 1, pandangan 2, pandangan 3

jenis kalis habuk: 2 pandangan. pandangan 1, pandangan 2

jenis terbuka: 1 pandangan. ringkasan kejuruteraan

jenis kalis habuk: 1 pandangan. ringkasan kejuruteraan

MS14 · jenis terbuka · pandangan 1

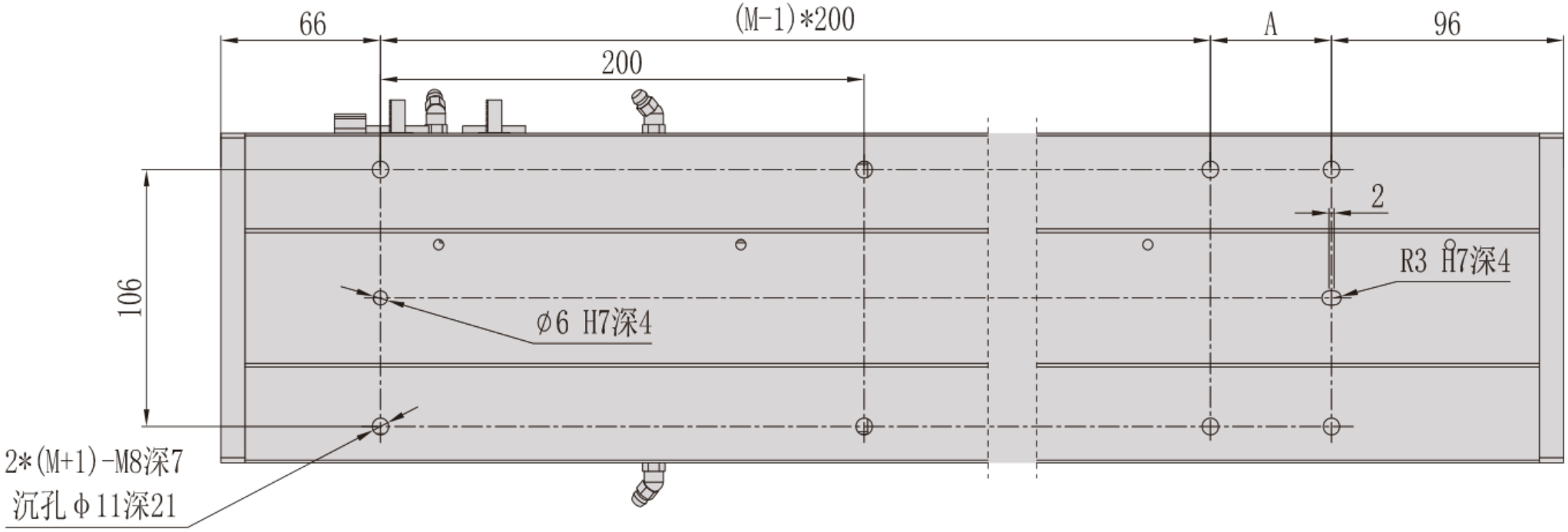

MS14 · jenis terbuka · pandangan 2

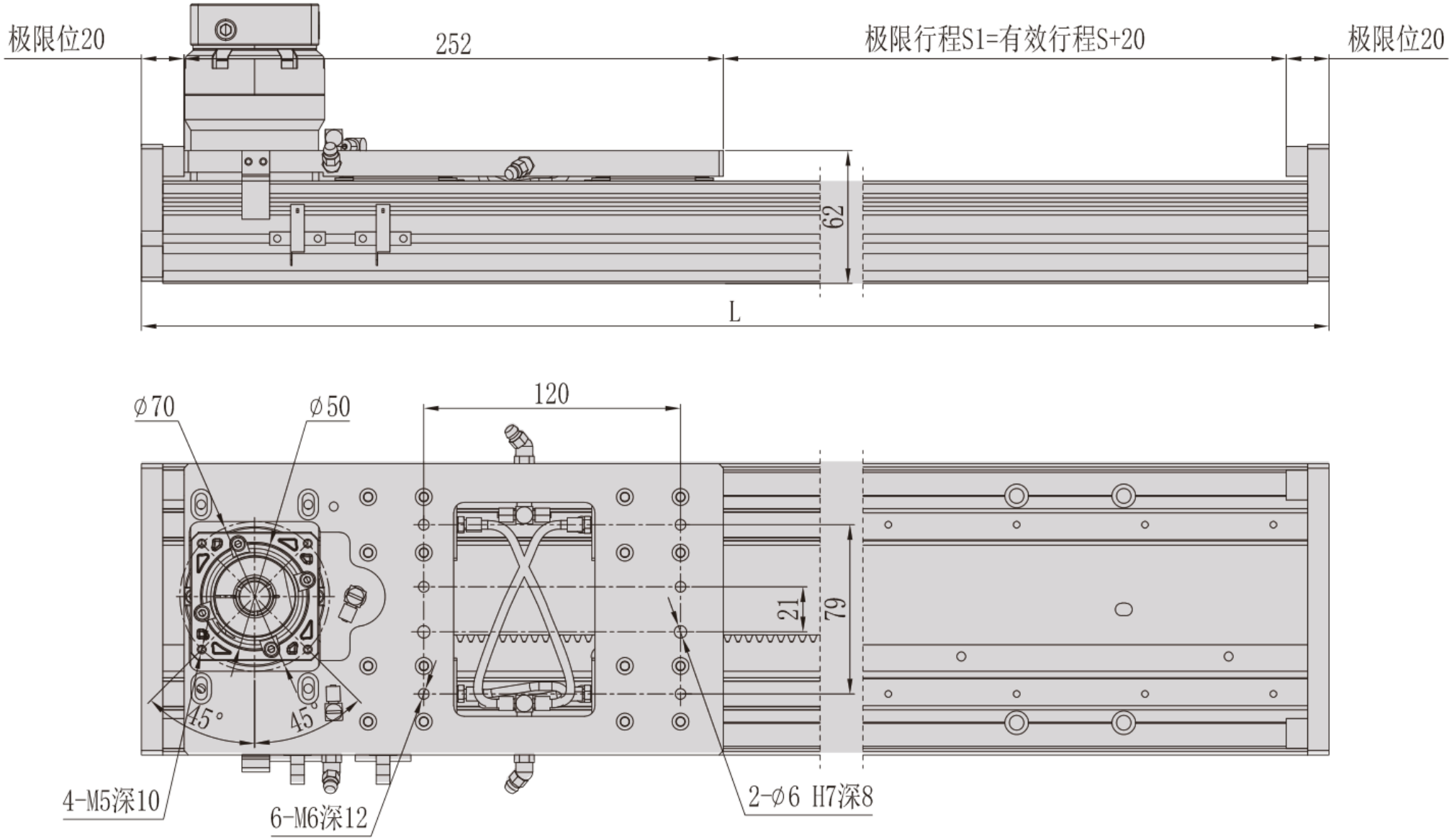

MS14 · jenis terbuka · pandangan 3

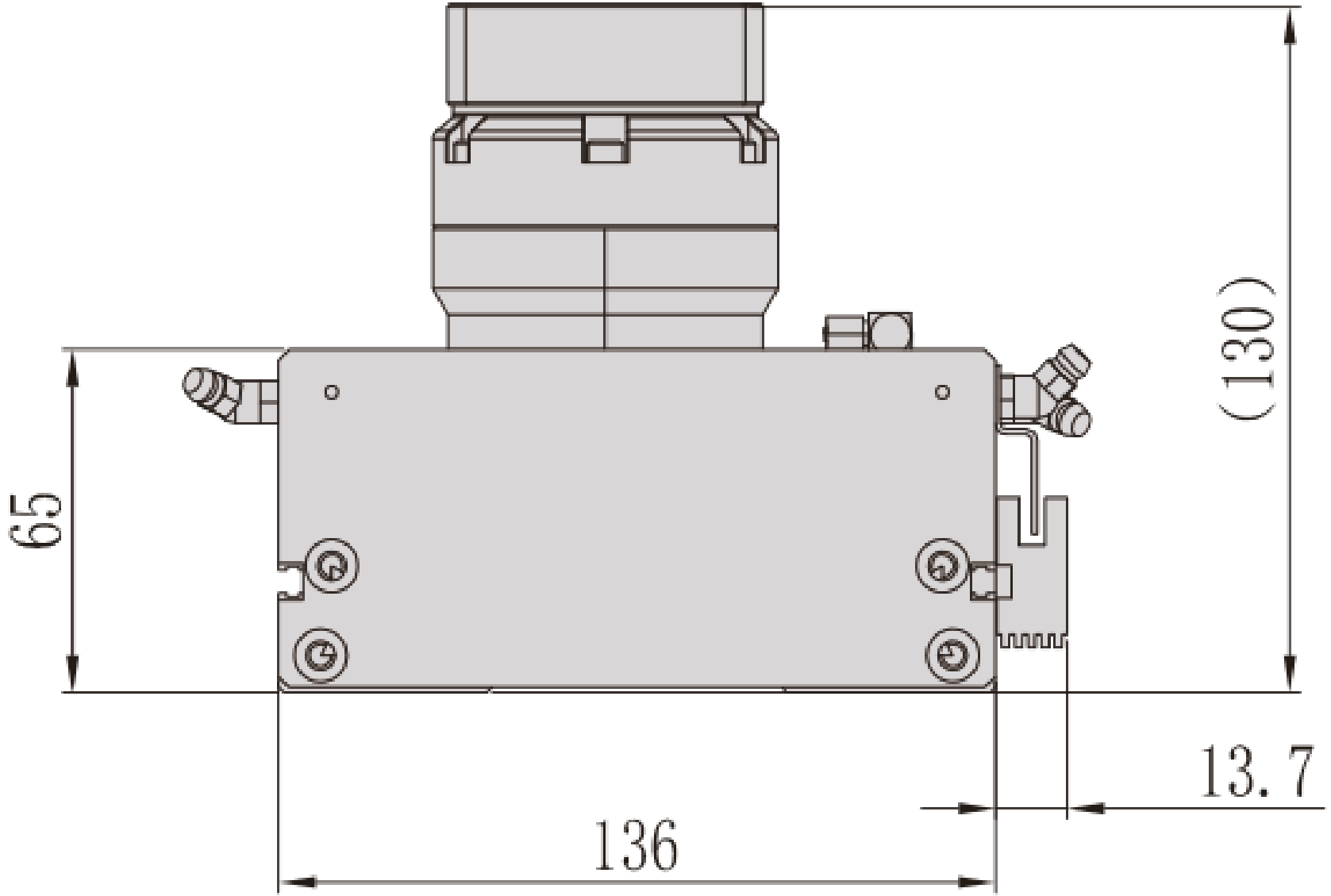

MS14 · jenis kalis habuk · pandangan 1

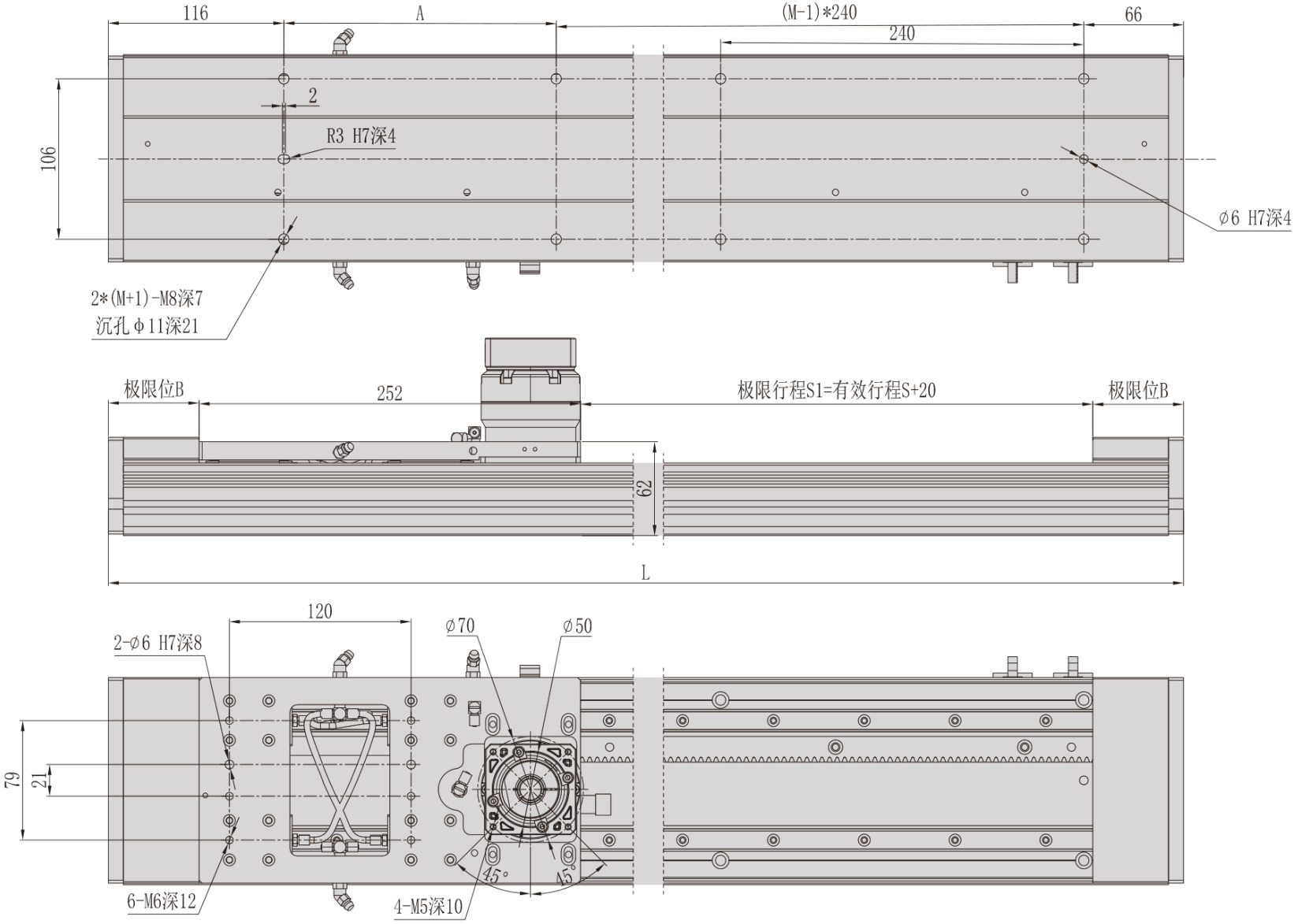

MS14 · jenis kalis habuk · pandangan 2

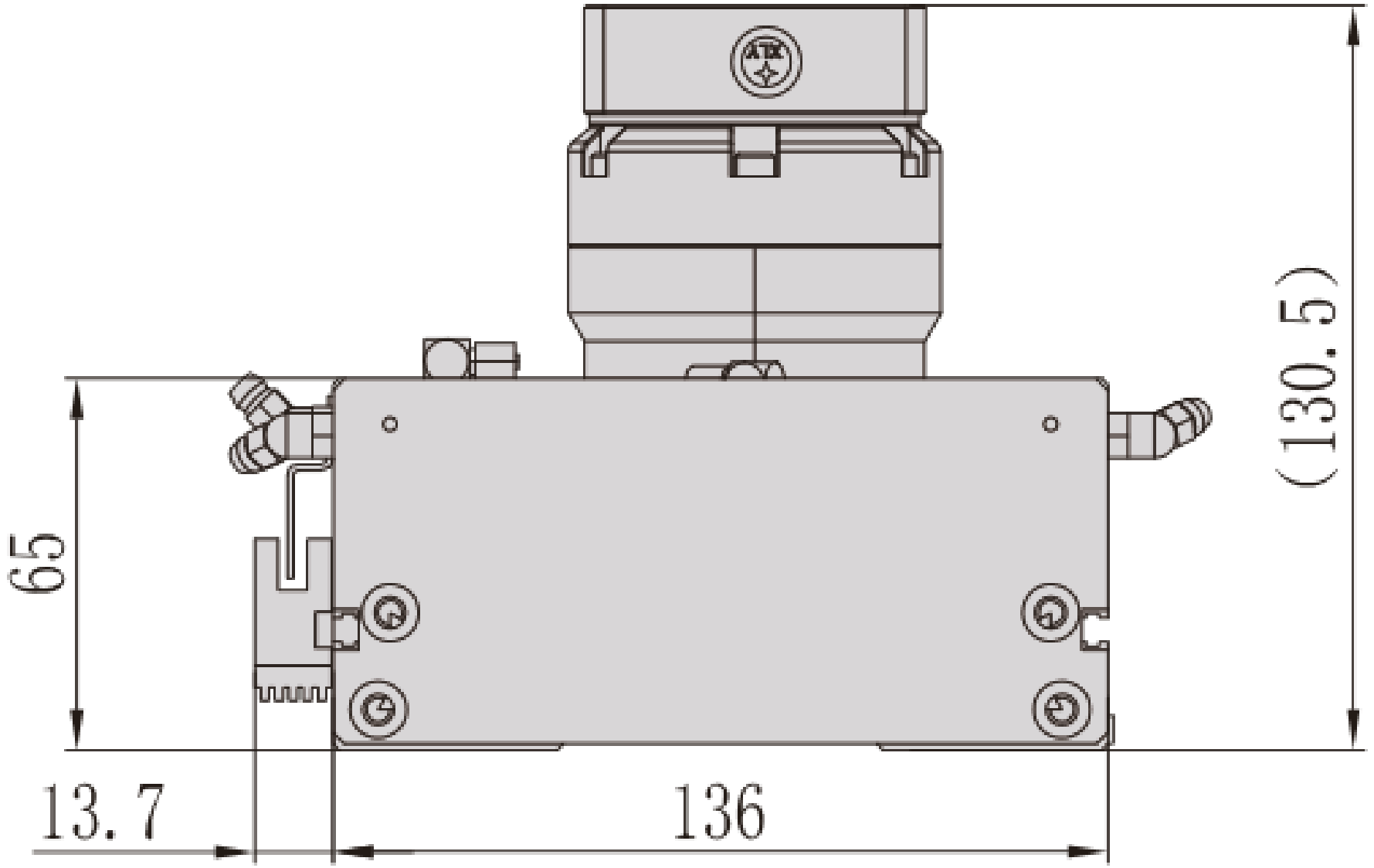

MS14 · jenis terbuka · ringkasan kejuruteraan

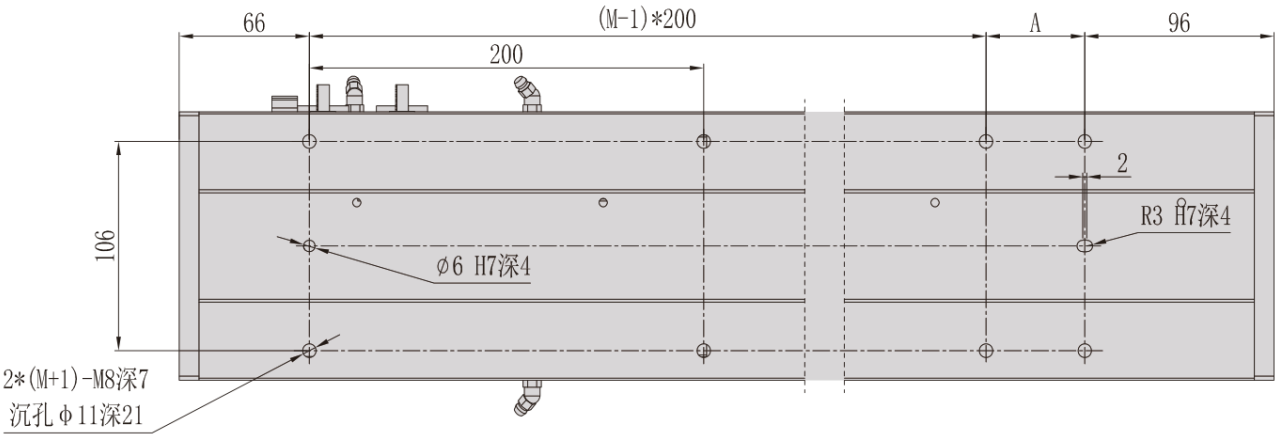

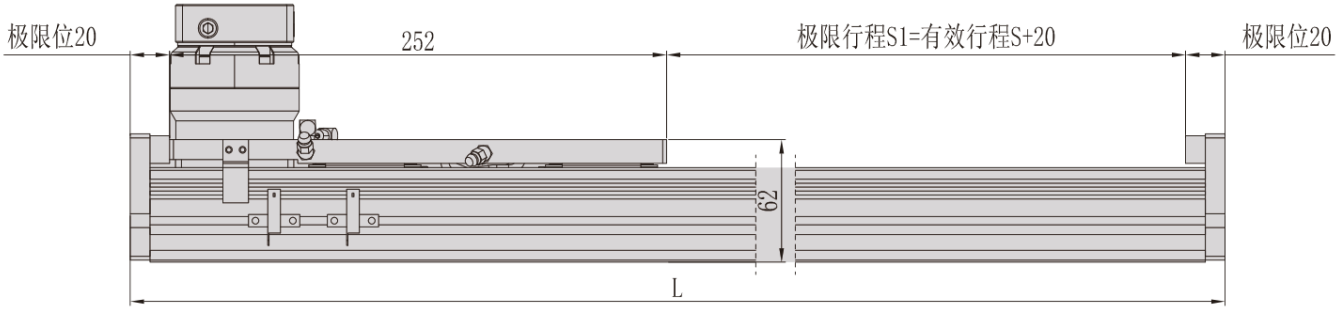

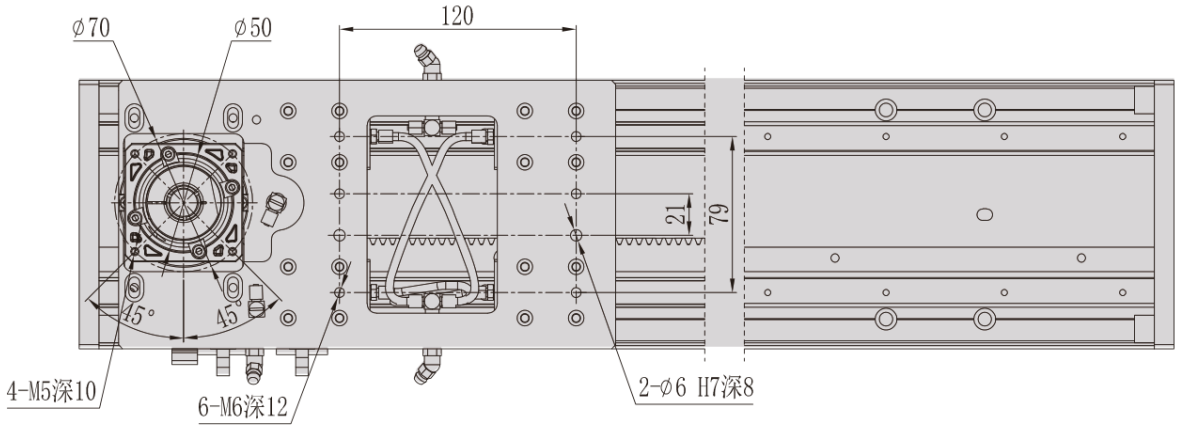

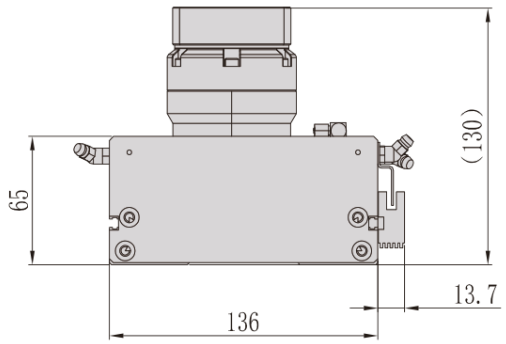

MS14 · jenis kalis habuk · ringkasan kejuruteraan

