EDA94Z

Высокоточный высоконагруженный сервоэлектроцилиндр с настраиваемым ходом EDA94Z

ИЗДЕЛИЕ

Сервоэлектроцилиндр для направляемого линейного перемещения в станке или на производственной линии.

Технические характеристики

Концевой выключатель	**Магнитный выключатель**
Максимально допустимая скорость	**<=1000 mm/s**
Максимально допустимое толкающее усилие	**<=30kN**
Угол поворота штока поршня	**+/-0.3 deg**
Выдвижная длина	**<=960 mm**
Внутренний диаметр	**phi80mm**

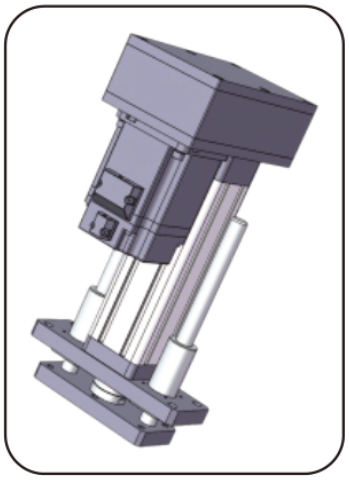

Иллюстрация изделия

Подбор

Выбирайте усилие, ход и скорость как один режим. Каталожный максимум не означает, что остальные максимумы действуют одновременно. Перед заказом подтвердите шаг винта, монтаж двигателя, редукцию и соединение нагрузки.

Основные параметры

Примечание: усилие, ход и скорость нужно согласовывать с фактическим применением; три предельных значения нельзя использовать одновременно.

Наружный диаметр	Внутренний диаметр	Максимально допустимое толкающее усилие	Выдвижная длина	Максимально допустимая скорость	Максимально допустимая скорость Угол поворота штока Концевой выключатель	Концевой выключатель
94x94 mm	phi80mm	<=30KN	<=960 mm	<=1000 mm/s	+/-0.3 deg	Магнитный выключатель

ВАРИАНТЫ ПРИВОДА И ДВИГАТЕЛЯ

Ход шарикового винта	Передаточное отношение синхронного шкива (вход: выход)	Передаточное отношение синхронного шкива (вход: выход)	Передаточное отношение синхронного шкива (вход: выход)	Спецификации двигателя, которые можно установить напрямую	Редукторы для подбора	Редукторы для подбора
05mm	1:1	1.5:1	2:1	180A	85A	60A, 80A, 130A
10mm	1:1	1.5:1	2:1	180A	85A	60A, 80A, 130A
10mm	1:1	1.5:1	2:1	180A	90A	60A, 80A, 100A, 130A
20mm	1:1	1.5:1	2:1	180A	90A	60A, 80A, 100A, 130A
20mm	1:1	1.5:1	2:1	180A	115A	80 A , 100A , 130A, 180A
32mm	1:1	1.5:1	2:1	180A	115A	80 A , 100A , 130A, 180A

emmy@htrobot.com www.htrobot.com

EDA94Z

Электроцилиндры

Параметры шарико-винтовой передачи

Примечание: нагрузка ходового винта указана для хода <= 300mm; при ходе более 300mm обратитесь к нашим техническим специалистам.

Модель шарикового винта	Тип	Диаметр	Ход шарикового винта	Ca (KN)	Coa (KN)	Свойства стали	Диаметр шарика	Вал винта	Коэффициент гибкости	Точность позиционирования | уровень точности	Точность позиционирования | уровень точности
SFNU3205-4	Шарико-винтовая передача	32 mm	05mm	18.8 KN	62.2 KN	54Kgf/um	3.175mm	32K10	1:30	C5/+/-0.01	C7/+/-0.02
SFNU3210-4	Шарико-винтовая передача	32 mm	10mm	47.1 KN	119.7 KN	61Kgf/um	6.35mm	32K10	1:30	C5/+/-0.01	C7/+/-0.02
SFA3220-2.8	Шарико-винтовая передача	32 mm	25mm	18.7 KN	53.7 KN	43Kgf/um	3.969mm	32K10	1:30	C5/+/-0.01	C7/+/-0.02
SFA3232-1.8	Шарико-винтовая передача	32 mm	32mm	12.3 KN	33.5 KN	27Kgf/um	3.969mm	32K10	1:30	C5/+/-0.01	C7/+/-0.02

Параметры подшипника

Модель подшипника	Cr (KN)	Cor (KN)
Радиальный шарикоподшипник 6007-ZZx2	15.9 KN	10.3 KN
Упорный плоский подшипник 51207	39 KN	78 KN

Зубчатые шкивы и ремень

Передаточное отношение синхронных шкивов	Спецификации ведущей шестерни	Спецификации ведомой шестерни	Число зубьев ведущей шестерни	Число зубьев ведомого колеса	Межосевое расстояние синхронных шкивов	Длина окружности синхронного ремня	Ширина синхронного ремня
1:1	8M30T47	8M30T47	45	45	155mm	672	30mm
1.5:1	8M30T47	8M30T47	30	45	155mm	608	30mm
2:1	8M30T47	8M30T47	30	60	155mm	680	30mm

Таблица соответствия размеров (mm)

Тип соединения нагрузки	phiA	phiB	phiC	C	D	E	F	H	G	M
Наружная резьба	phi80	phi60	-	50	80	3	14	-	55	M40x1.5
Внутренняя резьба	phi80	phi60	-	40	30	3	-	-	55	M24
Разъём типа I	phi80	phi60	phi35	-	195	3	35	55	55	-
Подшипник-проушина	phi80	phi60	phi30	-	94	3	37	-	55	-
Y-шарнир	phi80	phi60	phi35	-	195	3	35	73	70	-

emmy@htrobot.com www.htrobot.com