EDA160

ກະບອກໄຟຟ້າເຊີໂວຄວາມແມ່ນຍຳສູງ ຮັບນ້ຳໜັກສູງ ຊະໂກສັ່ງເຮັດໄດ້ EDA160 EDA160

ຜະລິດຕະພັນ

ກະບອກໄຟຟ້າເຊີໂວສຳລັບການເຄື່ອນທີ່ເສັ້ນຊື່ທີ່ມີການນຳໃນເຄື່ອງຫຼີສາຍຜະລິດ.

ຂໍ້ມູນຈຳເພາະທາງເຕັກນິກ

ລົມດສະວິດ	ສະວິດໃກ້
ຄວາມໄວສູງສຸດທີ່ອະນຸຍາດ	**<=250 mm/s**
ແຮງຜັກດັນສູງສຸດທີ່ອະນຸຍາດ	**<=180kN**
ມຸມຫມຸນຂອງແກນລູກສູບ	**+/-0.3 deg**
ຄວາມຍາວຍືດໄດ້	**<=2000mm**
ເສັ້ນຜ່າສູນກາງພາຍໃນ	**phi140mm**

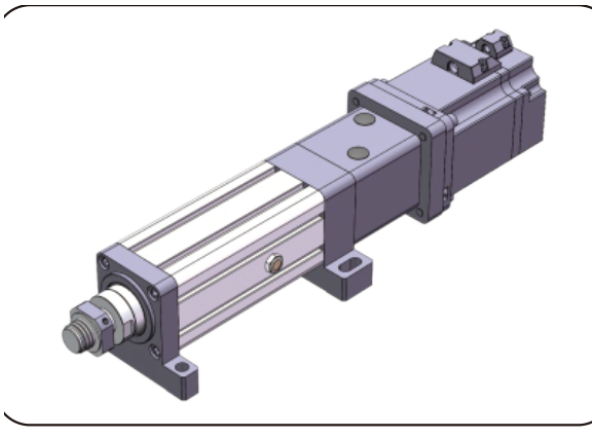

ຮູບຜະລິດຕະພັນ

ການເລືອກ

ເລືອກແຮງຍູ້ ຊະໂກ ແລະຄວາມໄວເປັນດົວຕົ້ດຽວ. ຄ່າສູງສຸດໃນລາຍການບໍ່ໝາຍຄວາມວ່າຄ່າສູງສຸດອື່ນໃຊ້ພ້ອມກັນ. ຢືນຢັນລົດສະກຣູ ການຕິດຕັ້ງມໍເຕີ ການຫຼຸດຄວາມໄວ ແລະການເຊື່ອມຕໍ່ການໂຫຼດກ່ອນສັ່ງ.

ພາລາມິເຕີພື້ນຖານ

(ໝາຍເຫດ: ແຮງຍູ້, ຊະໂກ ແລະຄວາມໄວຕ້ອງຮ່ວມກັບການໃຊ້ຈິງ ແລະຄ່າຂີດຈຳກັດສາມຢ່າງບໍ່ສາມາດໃຊ້ຮ່ວມກັນໄດ້.)

ເສັ້ນຜ່າສູນກາງນອກ	ເສັ້ນຜ່າສູນກາງພາຍໃນ	ແຮງຜັກດັນສູງສຸດທີ່ອະນຸຍາດ	ຄວາມຍາວຍືດໄດ້	ຄວາມໄວສູງສຸດທີ່ອະນຸຍາດ ມຸມໝຸນກ້ານລູກສູບ	ມຸມຫມຸນຂອງແກນລູກສູບ	ລົມດສະວິດ
158x158 mm	phi140mm	<=180KN	<=2000mm	<=250 mm/s	+/-0.3 deg	ສະວິດໃກ້

ຕົວເລືອກຂັບ ແລະມໍເຕີ

ໄລຍະນຳຂອງສະກູບານ	ອັດຕາສ່ວນຄວາມໄວຂອງລໍ້ຊິງໂຄຣນັສ (ຂາເຂົ້າ: ຂາອອກ)	ອັດຕາສ່ວນຄວາມໄວຂອງລໍ້ຊິງໂຄຣນັສ (ຂາເຂົ້າ: ຂາອອກ)	ອັດຕາສ່ວນຄວາມໄວຂອງລໍ້ຊິງໂຄຣນັສ (ຂາເຂົ້າ: ຂາອອກ)	ຂໍ້ມູນຈຳເພາະມໍເຕີທີ່ຕິດຕັ້ງກົງໄດ້	ເກຍຫຼຸດຄວາມໄວທີ່ສາມາດຈັບຄູ່ໄດ້	ເກຍຫຼຸດຄວາມໄວທີ່ສາມາດຈັບຄູ່ໄດ້
20mm	1:1	/	/	NO	142A	130A, 180A
20mm	1:1	/	/	NO	180A	180A, 200A, 220A

EDA160

ກະບອກໄຟຟ້າ

ພາລາມິເຕີບານສະກຣູ

(ໝາຍເຫດ: ພາລາມິເຕີບານສະກຣູໃຊ້ໄດ້ກັບຊະໂກ <= 300mm. ສຳລັບຊະໂກຫຼາຍກວ່າ 300mm ກະລຸນາປຶກສາພະນັກງານວິຊາການ.)

ຮຸ່ນສະກຣູບານ	ປະເພດ	ເສັ້ນຜ່າສູນກາງ	ໄລຍະນຳຂອງສະກຣູບານ	Ca (KN)	Coa (KN)	ຄວາມແຂງຕຶງຂອງສະກຣູບານ	ເສັ້ນຜ່າສູນກາງລູກບານ	ແກນສະກຣູ	ອັດຕາສ່ວນຄວາມຊະລູດ	ຄວາມແມ່ນຍຳຂອງການກຳນົດຕຳແໜ່ງ | ລະດັບຄວາມແມ່ນຍຳ	ຄວາມແມ່ນຍຳຂອງການກຳນົດຕຳແໜ່ງ | ລະດັບຄວາມແມ່ນຍຳ
JFZ6320-8	ສະກຣູລູກປຶນ	63 mm	20mm	326.2 KN	774.7 KN	/	12.7mm	50K14	1:50	C5/+/-0.01	C7/+/-0.02

ພາລາມິເຕີລູກປຶນ

ຮຸ່ນລູກປຶນ	Cr (KN)	Cor (KN)
ລູກປຶນຕິດມຸມ 7212C/DT	61 KN	48.3 KN
ລູກປຶນລູກກົ້ງຍູ້ຕັ້ງໃຈເອງ 29412	335 KN	900 KN

ລໍ້ສາຍພານໄທມິງ ແລະ ສາຍພານ

ອັດຕາສ່ວນຄວາມໄວຂອງລໍ້ຊິງໂຄຣນັສ	ຂໍ້ກຳນົດເກຍຂັບ	ຂໍ້ກຳນົດເກຍຖຶກຂັບ	ຈຳນວນແຂ້ວຂອງເຟຶອງຂັບ	ຈຳນວນແຂ້ວຂອງລໍ້ທີ່ຖຶກຂັບ	ໄລຍະລະຫວ່າງຈຸດສູນກາງຂອງລໍ້ຊິງໂຄຣນັສ	ເສັ້ນຮອບວົງຂອງສາຍພານຊິງໂຄຣນັສ	ຄວາມກວ້າງຂອງສາຍພານຊິງໂຄຣນັສ
1:1	14M65T86.5	14M65T76.5	36	36	210mm	924	65mm

ຕາຕະລາງທຽບຂະໜາດ (mm)

ປະເພດການເຊື່ອມຕໍ່ໂຫຼດ	phiA	phiB	phiC	C	D	E	F	H	G	M
ກະທູ້ນອກ	-	phi100	-	80	120	-	16	-	-	M60x2