EDA300

أسطوانة كهربائية سيرفو عالية الدقة والتحميل بشوط قابل للتخصيص EDA300

المنتج

أسطوانة كهربائية سيرفو للحركة الخطية الموجّهة في آلة أو خط إنتاج.

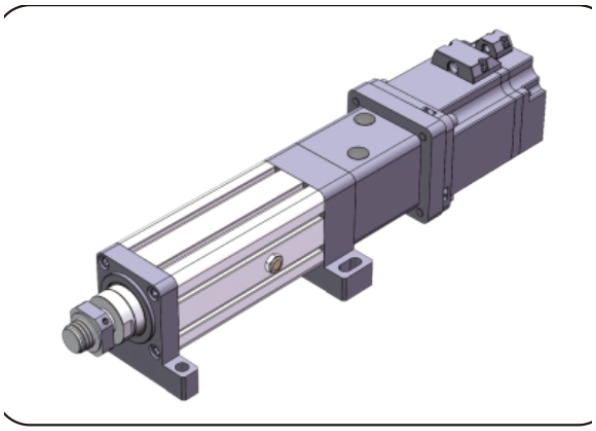

إيضاح المنتج

المواصفات الفنية

مفتاح نهاية الشوط	مفتاح اقتراب
السرعة القصوى المسموح بها	**<=250 mm/s**
أقصى قوة دفع مسموح بها	**<=600kN**
زاوية دوران قضيب المكبس	**+/-0.3 deg**
الطول القابل للتمديد	**<=2000mm**
القطر الداخلي	**phi230mm**

الاختيار

اختر الدفع والشوط والسرعة كحمل تشغيل واحد. لا يعني حد الكتالوج الأقصى أن الحدود الأخرى تنطبق معاً. أكد خطوة البرغي وتركيب المحرك والتخفيض والوصلة الحملية قبل الطلب.

المعلمات الأساسية

(ملاحظة: يجب الجمع بين الدفع والشوط والسرعة حسب الاستخدام الفعلي، ولا يمكن استخدام القيم الحدّية الثلاث معاً.)

مفتاح نهاية الشوط	زاوية دوران قضيب المكبس	السرعة المسموحة القصوى	الطول القابل للتمديد	أقصى قوة دفع مسموح بها	زاوية دوران قضيب المكبس	القطر الداخلي	القطر الخارجي
مفتاح اقتراب	+/-0.3 deg	<=250 mm/s	<=2000mm	<=600KN	phi230mm	phi280 mm

emmy@htrobot.com www.htrobot.com

EDA300

أسطوانات كهربائية

خيارات الدفع والمحرك

تقدّم اللولب الكروي	نسبة سرعة العجلة المتزامنة (الدخل: الخرج)	نسبة سرعة العجلة المتزامنة (الدخل: الخرج)	نسبة سرعة العجلة المتزامنة (الدخل: الخرج)	مواصفات المحرك التي يمكن تركيبها مباشرة	مخفضات يمكن مواءمتها	مخفضات يمكن مواءمتها
20mm	1:1	/	/	NO	220A	180A, 200A, 220A
25mm	1:1	/	/	NO	220A	180A, 200A, 220A

معلمات البرغي الكروي

(ملاحظة: معلمات البرغي الكروي تنطبق على الأشواط .300mm =< للأشواط الأكبر من 300mm يُرجى استشارة كوادرنا الفنية.)

طراز اللولب الكروي	النوع	القطر	تقدّم اللولب الكروي	Ca (KN)	Coa (KN)	صلابة اللولب الكروي	قطر الكرة	عمود اللولب	نسبة النحافة	مستوى الدقة | تحديد الموضع	ة تحديد الموضع | مستوى الدقةقة
JF10020-8	برغي كروي	100 mm	20mm	444.9 KN	1526.9 KN	/	12.7mm	75K20	1:50	C5/+/-0.01	C7/+/-0.02
JF10025-8	برغي كروي	100 mm	25mm	603.3 KN	1891.2 KN	/	15.875mm	75K20	1:50	C5/+/-0.01	C7/+/-0.02

معلمات المحمل

طراز المحمل	Cr (KN)	Cor (KN)
محمل كروي أخدود عميق 6217-ZZx2	83.3 KN	63.8 KN
محمل أسطواني ذاتي المحاذاة للدفع 29417	600 KN	1730 KN

بكرات التوقيت والسير

نسبة سرعة البكرات المتزامنة	مواصفات ترس القيادة	مواصفات الترس المدفوع	عدد أسنان ترس القيادة	عدد أسنان العجلة المُدارة	البكرتين المسافة بين مركزي	محيط الحزام المتزامن	عرض الحزام المتزامن
1:1	14M50T86	14M50T86	45	45	280mm	1190	50mm

emmy@htrobot.com www.htrobot.com