MDC8 Dimensi

Pandangan dimensi dan pemasangan. Unit ialah label yang dicetak pada setiap pandangan.

Lukisan ini tidak memilih lejang. Sahkan pemasangan berbanding konfigurasi yang anda pesan.

kiri L: 3 pandangan. pandangan 1, pandangan 2, flanj keratan

kanan R: 3 pandangan. pandangan 1, pandangan 2, flanj keratan

kiri L: 1 pandangan. ringkasan kejuruteraan

kanan R: 1 pandangan. ringkasan kejuruteraan

MDC8 · kiri L · pandangan 1

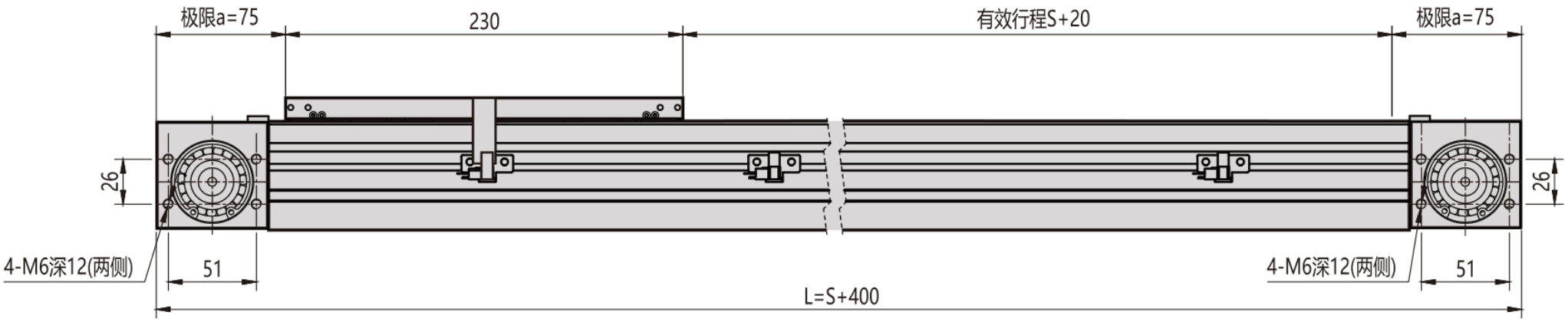

MDC8 · kiri L · pandangan 2

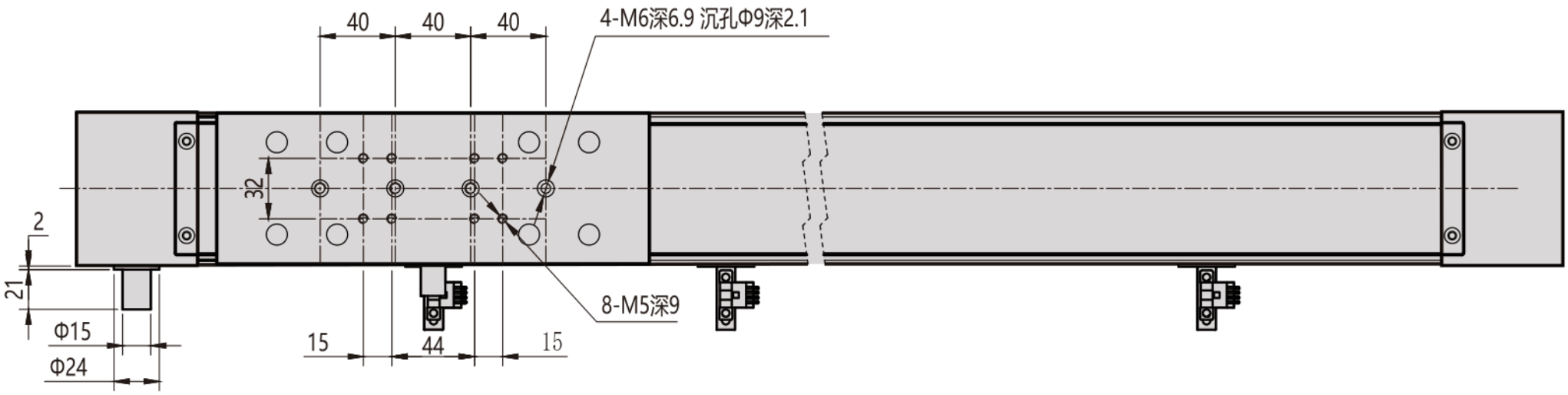

MDC8 · kiri L · flanj keratan

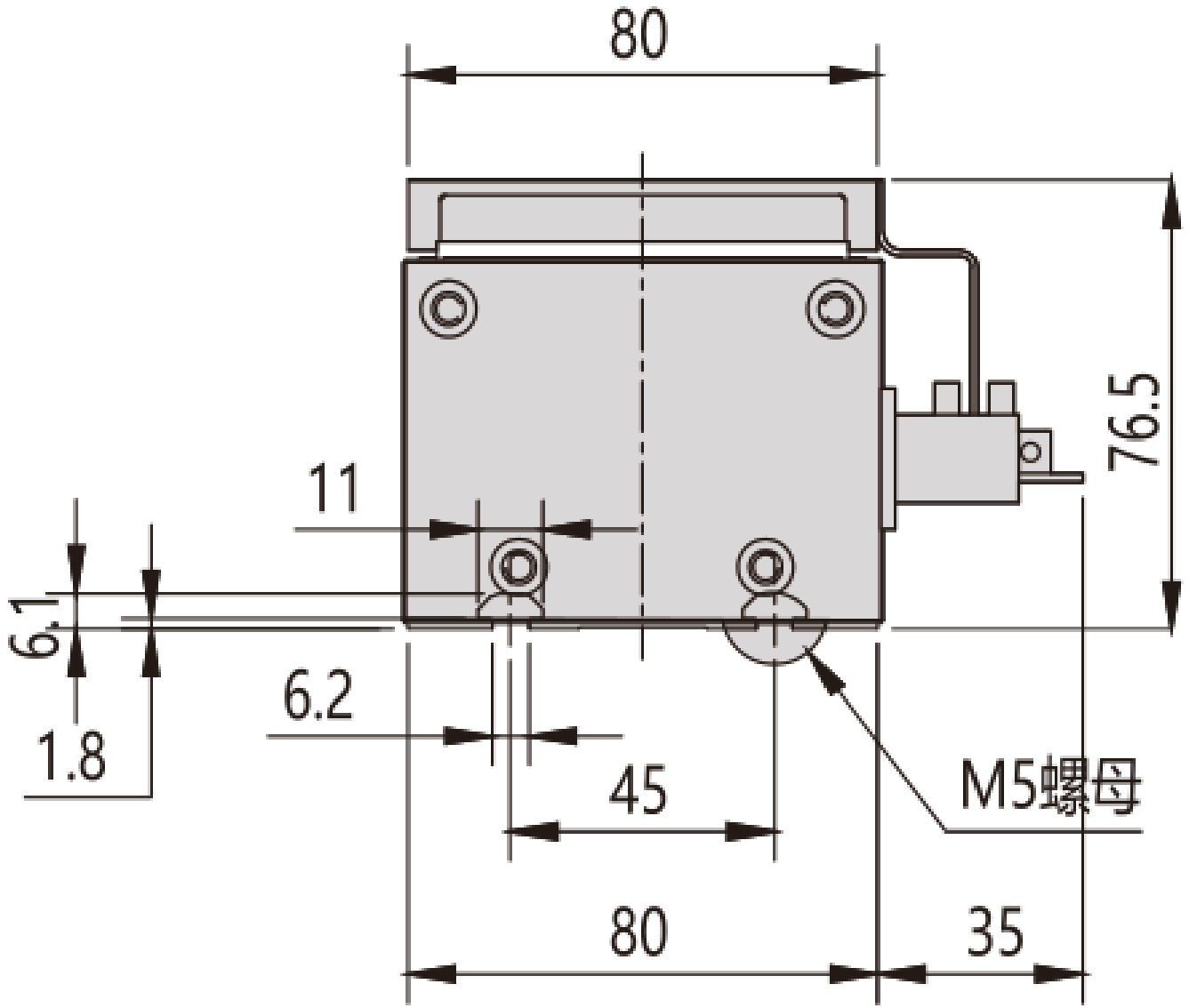

MDC8 · kanan R · pandangan 1

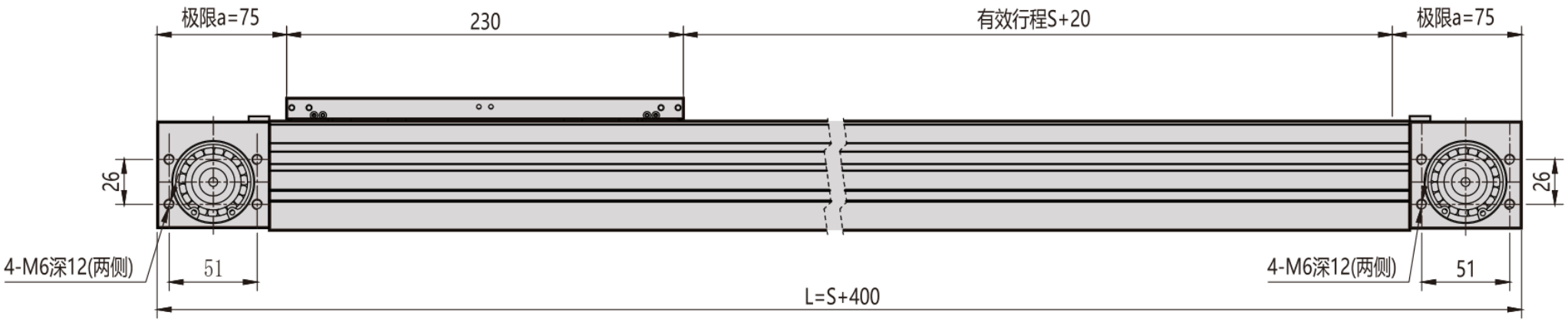

MDC8 · kanan R · pandangan 2

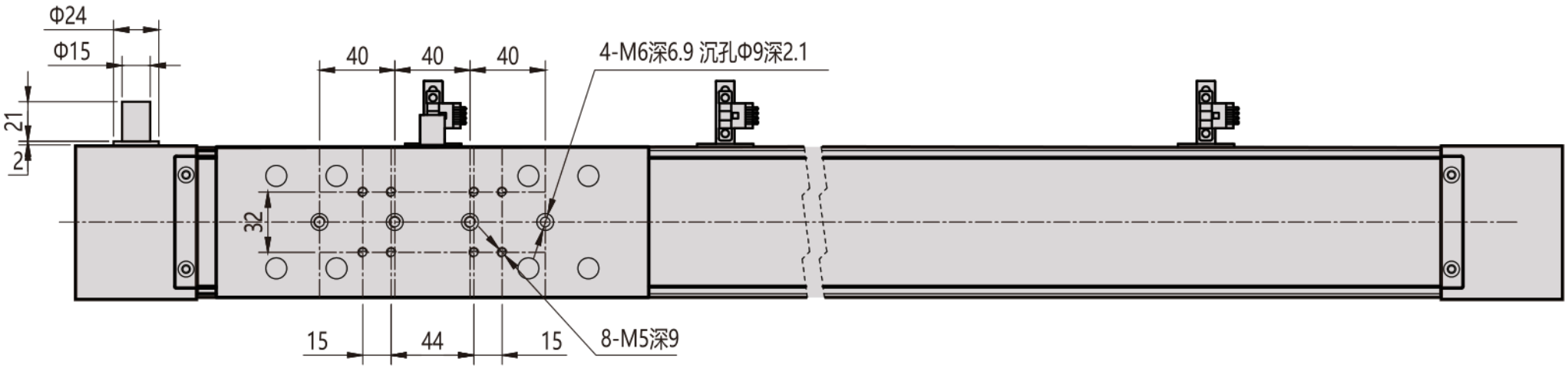

MDC8 · kanan R · flanj keratan

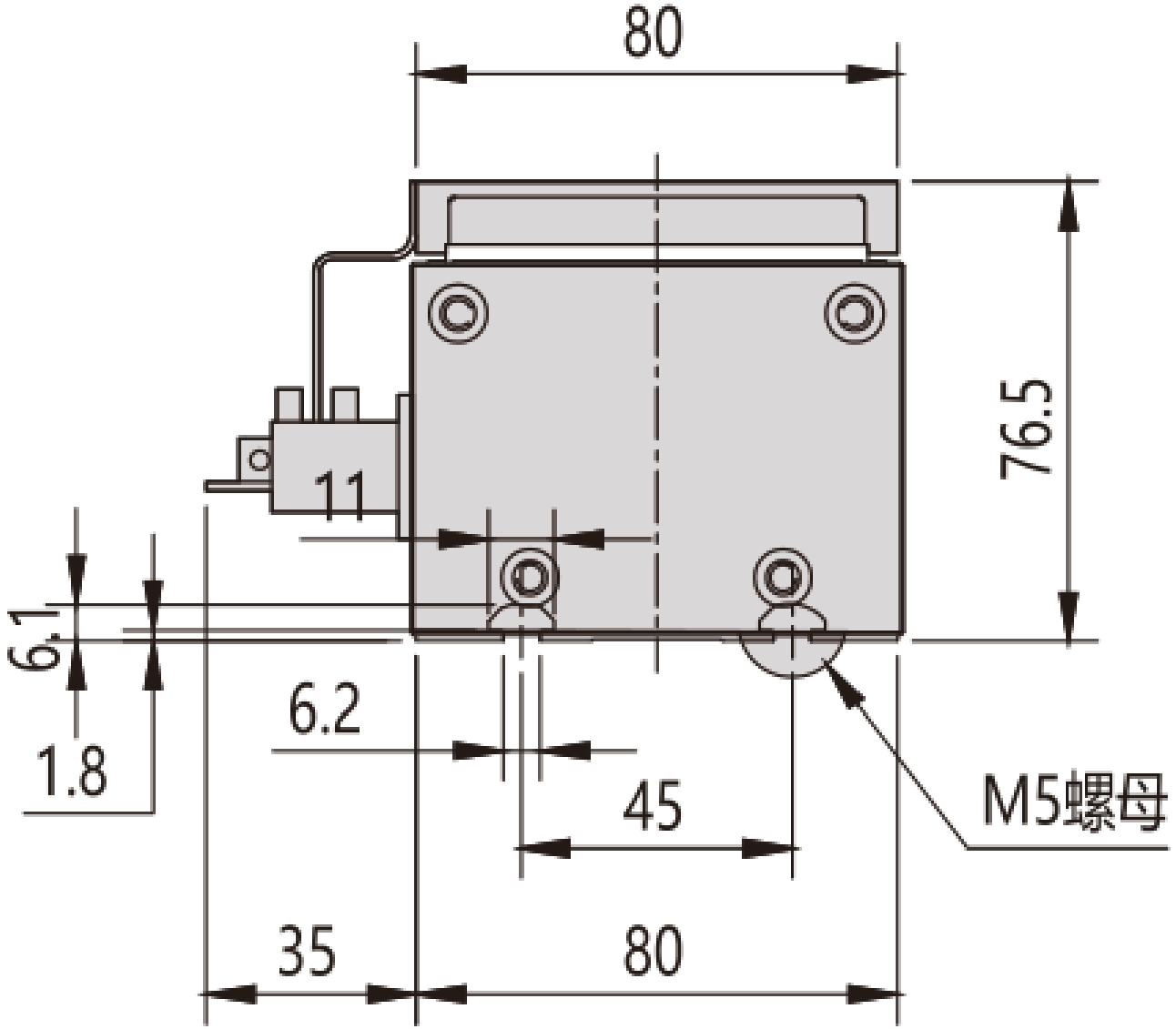

MDC8 · kiri L · ringkasan kejuruteraan

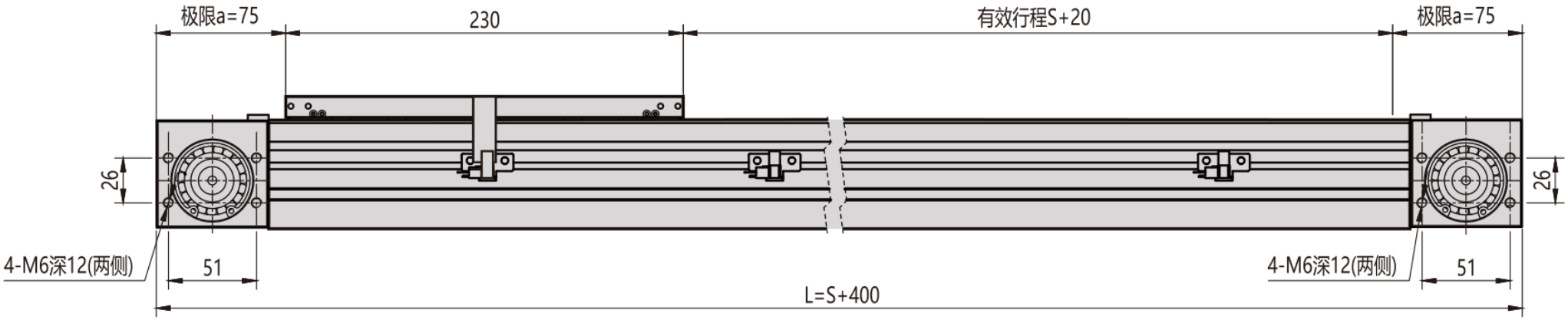

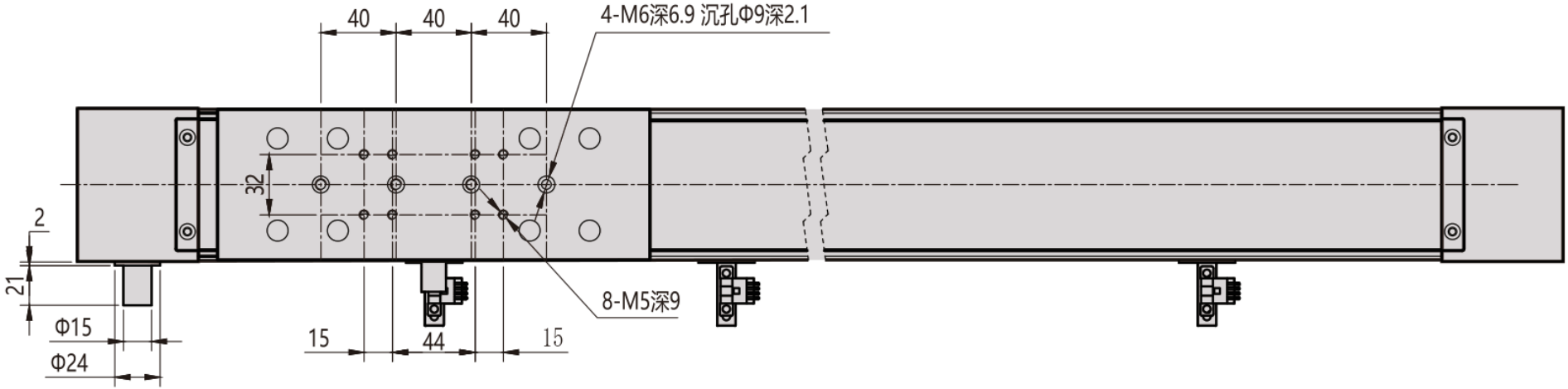

MDC8 · kanan R · ringkasan kejuruteraan

