## КАК ПОЛЬЗОВАТЬСЯ ЭТИМ АТЛАСОМ

Каждый вид — каталожный чертёж указанного варианта или группы отношений. Пользуйтесь напечатанными обозначениями, а не измерениями по масштабу. Это справочные чертежи, не файлы CAD.

# EDT-B-180 / Атлас чертежей

## Содержание


| | |
|---|---|
| **Верхний вид редукции** | 1 виды \| страницы 2-2 |
| **Нижний вид редукции** | 1 виды \| страницы 3-3 |
| **Варианты вала** | 1 виды \| страницы 4-4 |


## КОНТАКТ HTROBOT

Эл. почта: emmy@htrobot.com

Сайт: www.htrobot.com

# EDT-B-180 | Размерный чертёж

Каталожный чертёж

EDT-B-180 верхний вид редукции размеры в mm

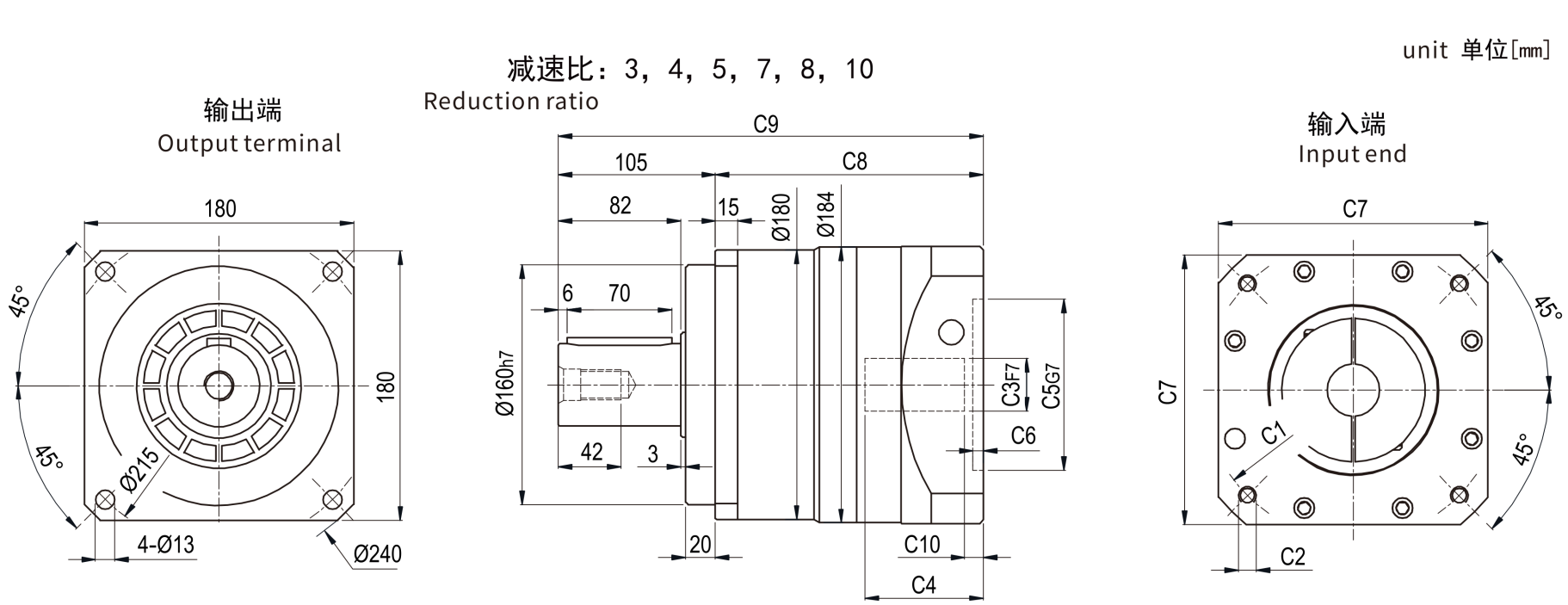

# EDT-B-180 | Размерный чертёж

Каталожный чертёж

EDT-B-180 нижний вид редукции размеры в mm

减速比：15，20，25，30，35，40，50，70，80，100

Reduction ratio

unit 单位[mm]

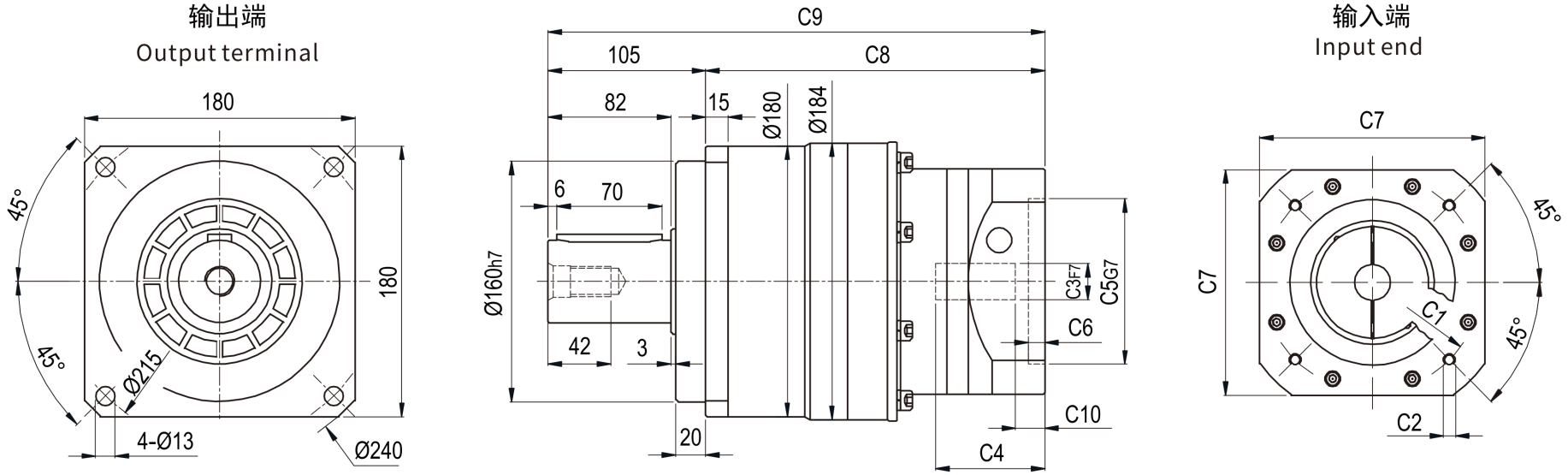

# EDT-B-180 | Размерный чертёж

Каталожный чертёж

EDT-B-180 варианты вала S1 слева / S2 справа

