이 아틀라스 사용법

각 뷰는 명시된 변형 또는 비율 그룹의 카탈로그 도면입니다. 축척 측정이 아니라 인쇄 라벨을 사용하십시오. 참조 도면이며 CAD 파일이 아닙니다.

EDA50 / 도면 아틀라스

목차

R01	1 뷰 | 페이지 2-2
R02	1 뷰 | 페이지 3-3
R08	1 뷰 | 페이지 4-4
R05	1 뷰 | 페이지 5-5
R04	1 뷰 | 페이지 6-6
R07	1 뷰 | 페이지 7-7
R03	1 뷰 | 페이지 8-8
R06	1 뷰 | 페이지 9-9
L08	1 뷰 | 페이지 10-10
L04	1 뷰 | 페이지 11-11
L03	1 뷰 | 페이지 12-12
L07	1 뷰 | 페이지 13-13
L01	1 뷰 | 페이지 14-14
L06	1 뷰 | 페이지 15-15

HTROBOT에 문의

이메일: emmy@htrobot.com

웹사이트: www.htrobot.com

EDA50 | 치수도

카탈로그 도면

EDA50 R01 치수도 설명:L1=신장 가능 길이+87,L2=신장 가능 길이+172 | R01

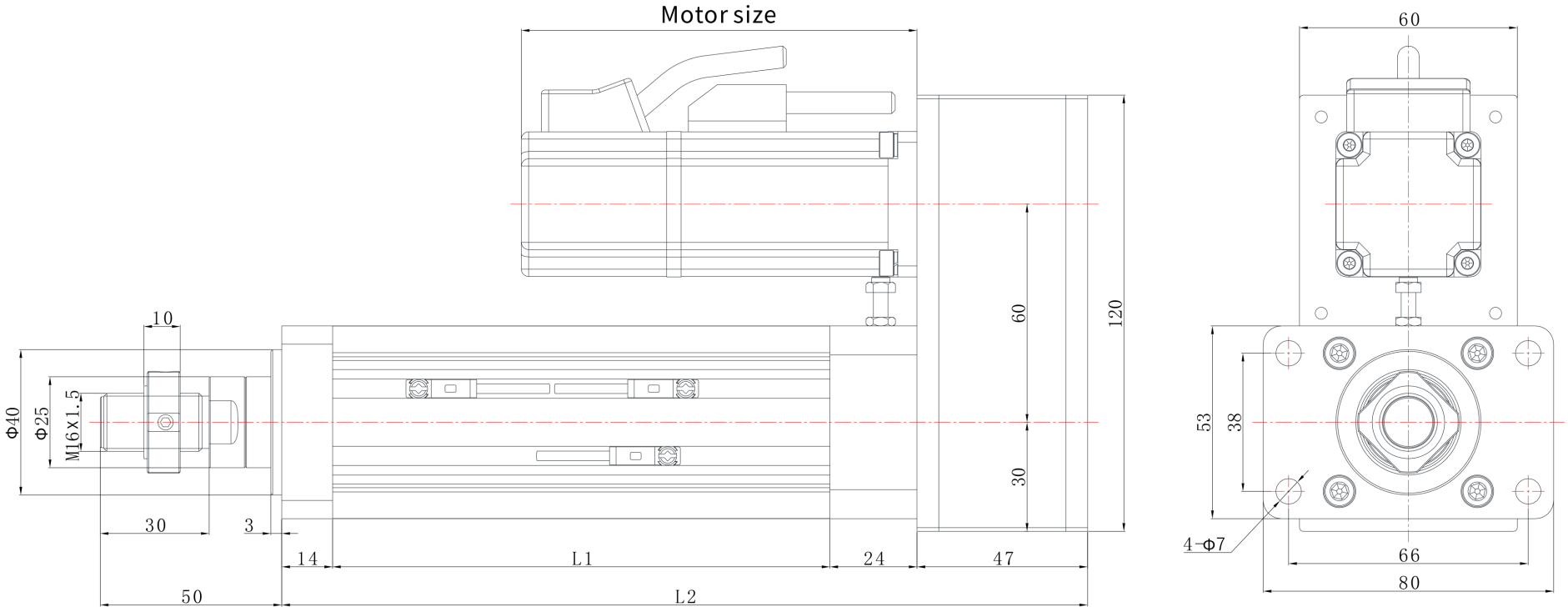

EDA50 | 치수도

카탈로그 도면

EDA50 R02 치수도 설명:L1=신장 가능 길이+87,L2=신장 가능 길이+172 | R02

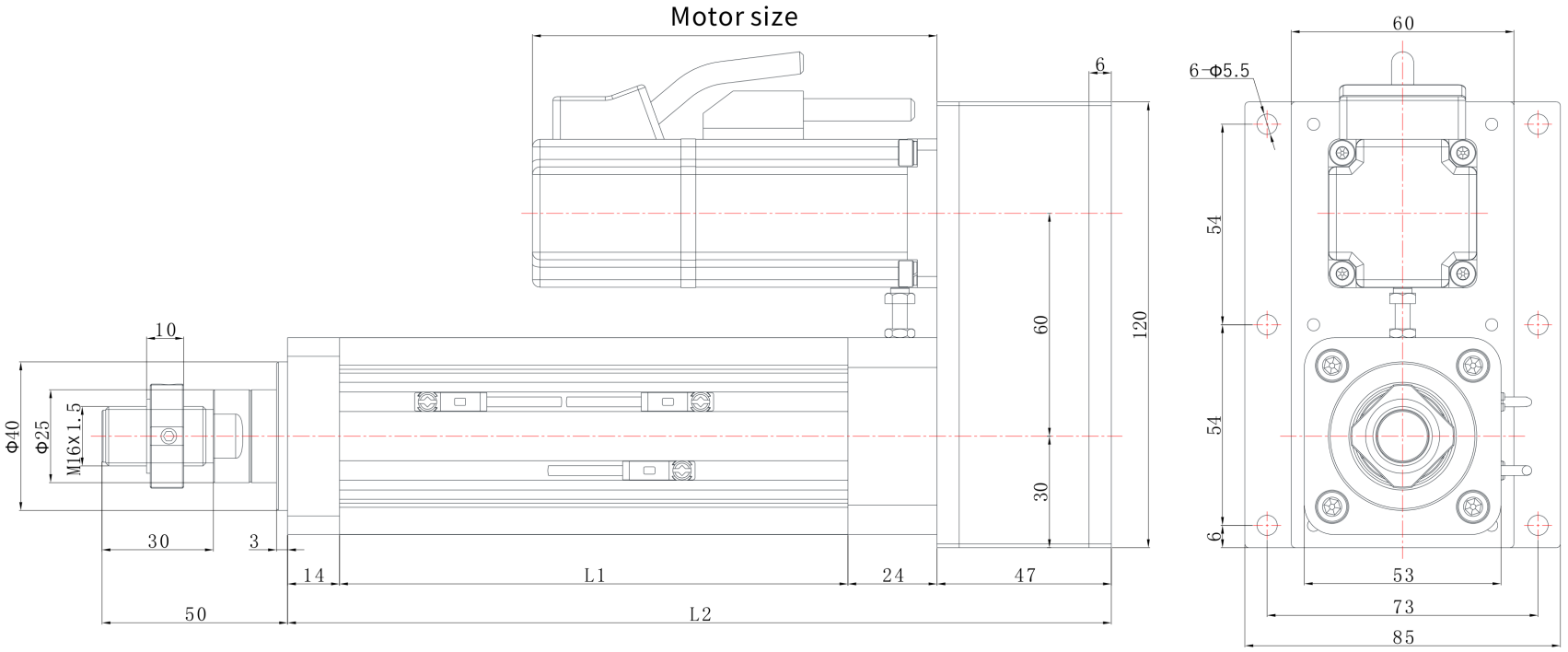

EDA50 | 치수도

카탈로그 도면

EDA50 R08 치수도 설명:L1=신장 가능 길이+101,L2=신장 가능 길이+202 | R08

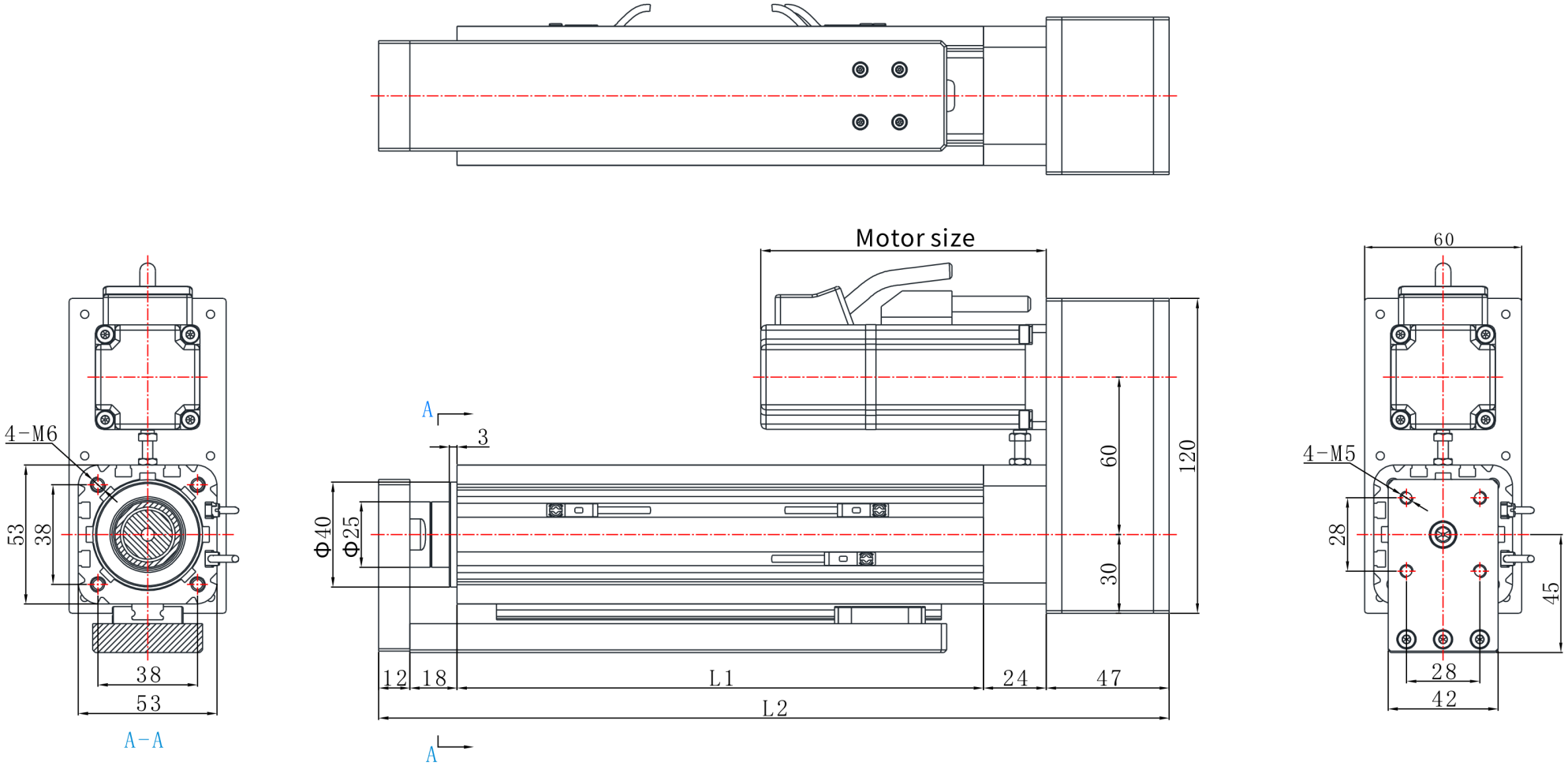

EDA50 | 치수도

카탈로그 도면

EDA50 R05 치수도 설명:L1=신장 가능 길이+87,L2=신장 가능 길이+278 | R05

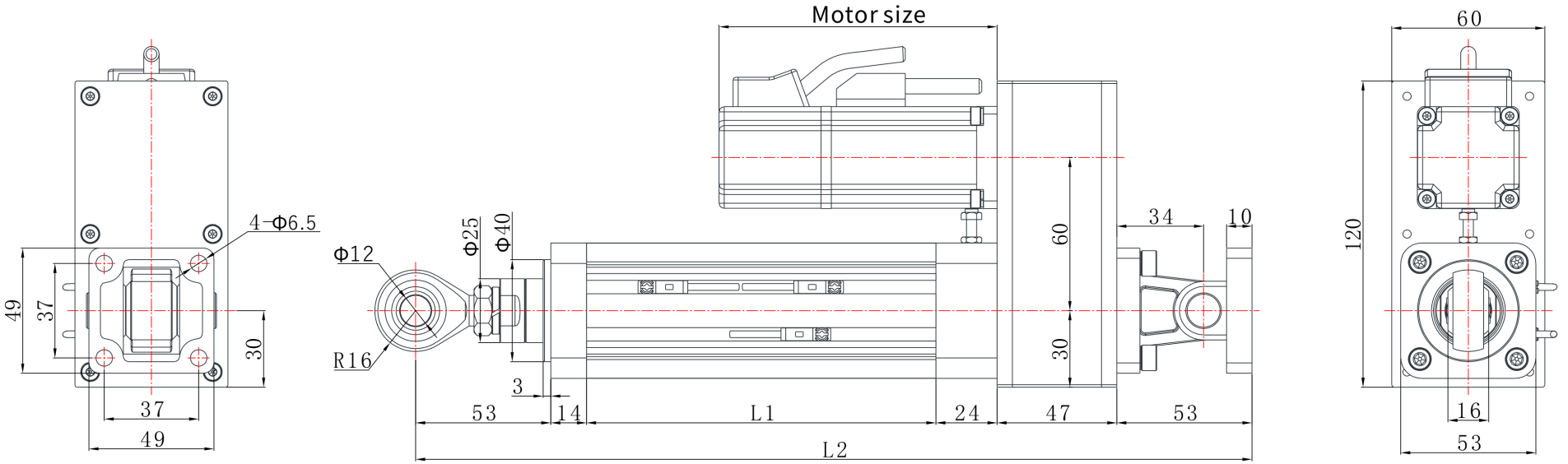

EDA50 | 치수도

카탈로그 도면

EDA50 R04 치수도 설명:L1=신장 가능 길이+87,L2=신장 가능 길이+172 | R04

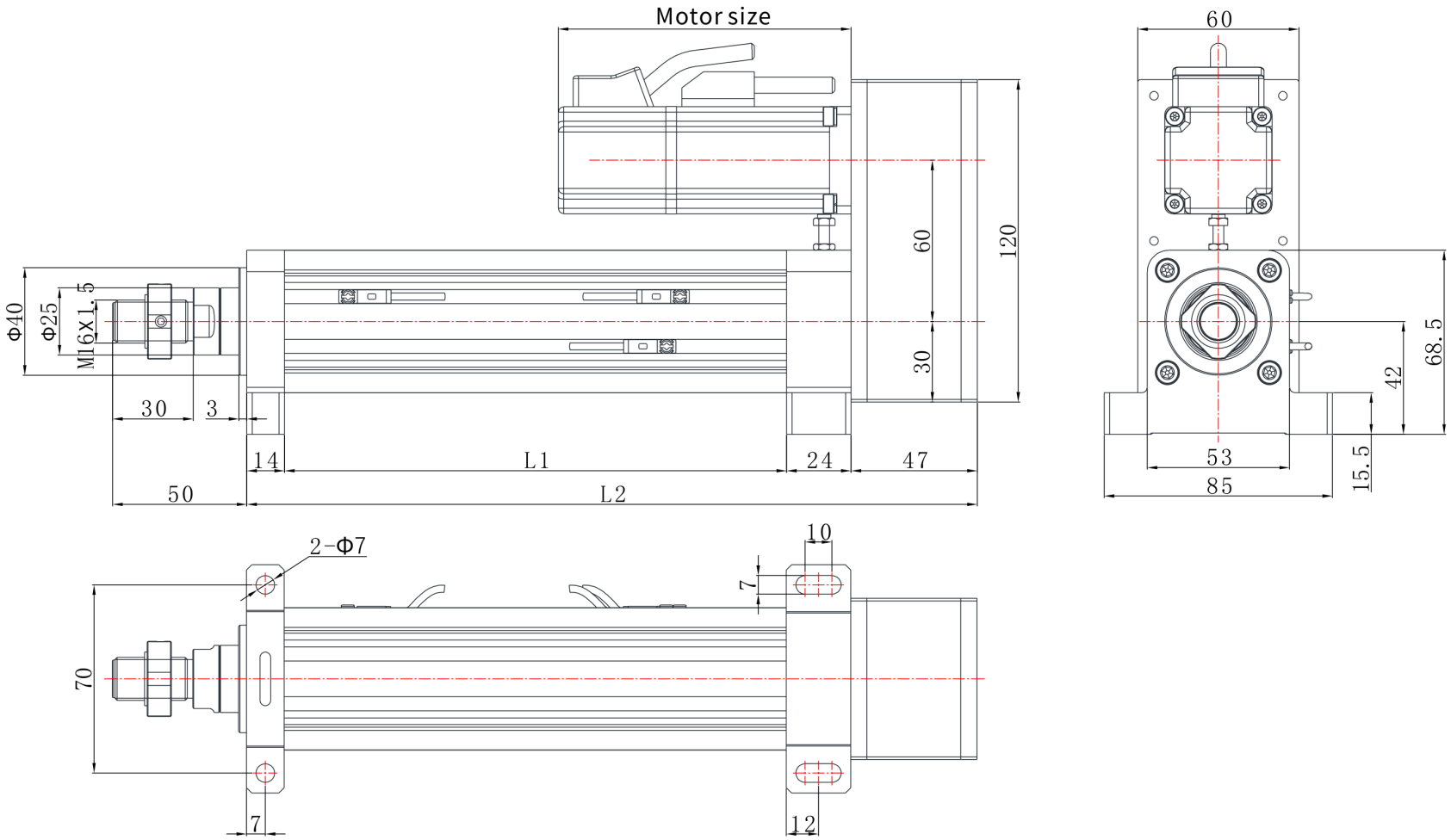

EDA50 | 치수도

카탈로그 도면

EDA50 R07 치수도 설명:L1=신장 가능 길이+101,L2=신장 가능 길이+172 | R07

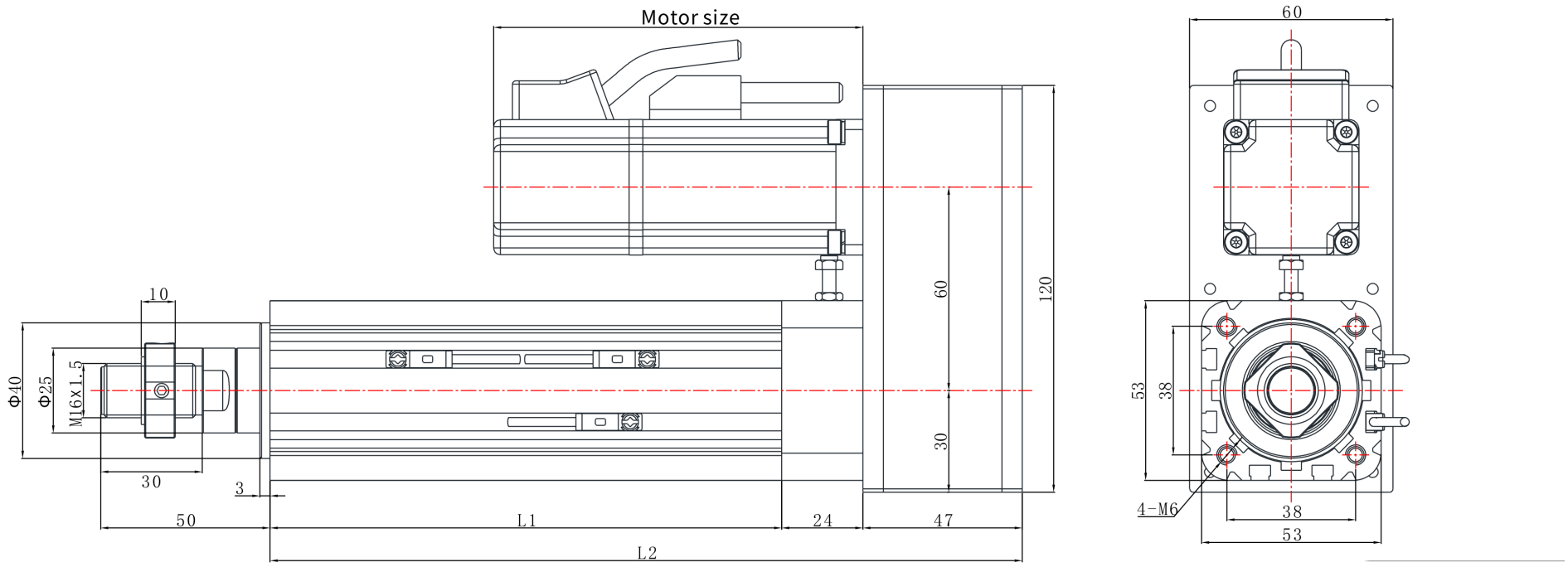

EDA50 | 치수도

카탈로그 도면

EDA50 R03 치수도 설명:L1=신장 가능 길이+87,L2=신장 가능 길이+172 | R03

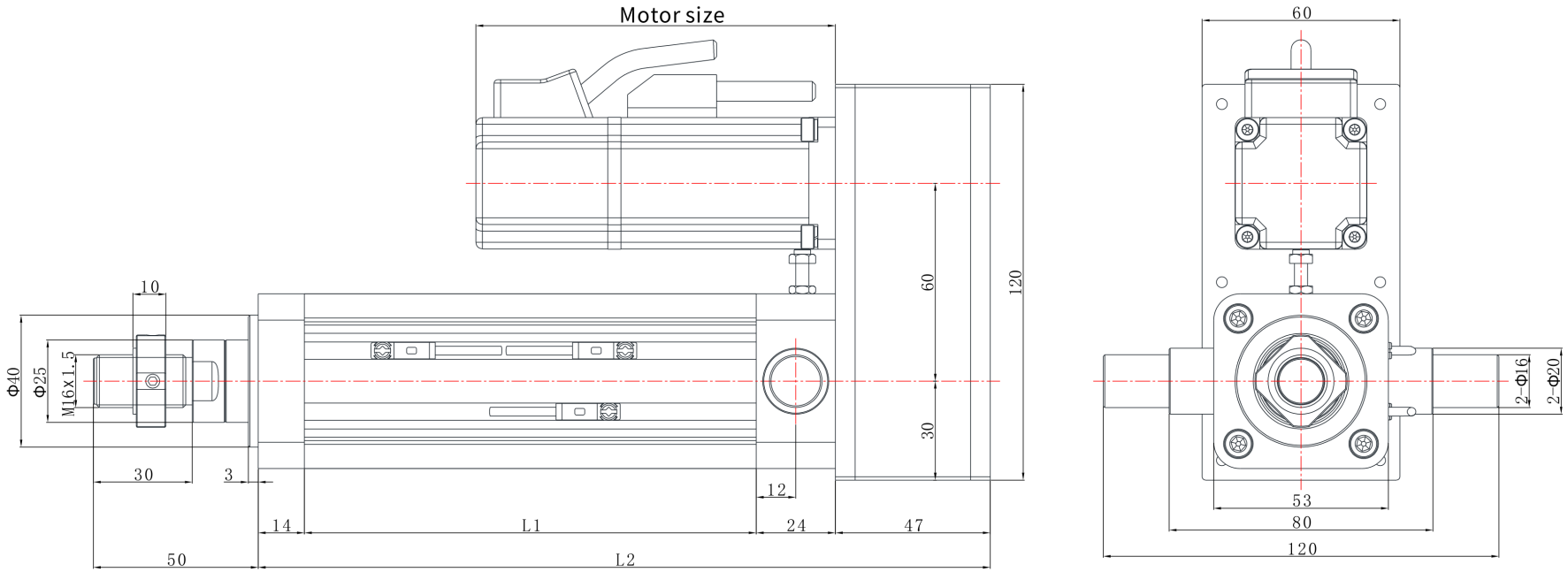

EDA50 | 치수도

카탈로그 도면

EDA50 R06 치수도 설명:L1=신장 가능 길이+101,L2=신장 가능 길이+214 | R06

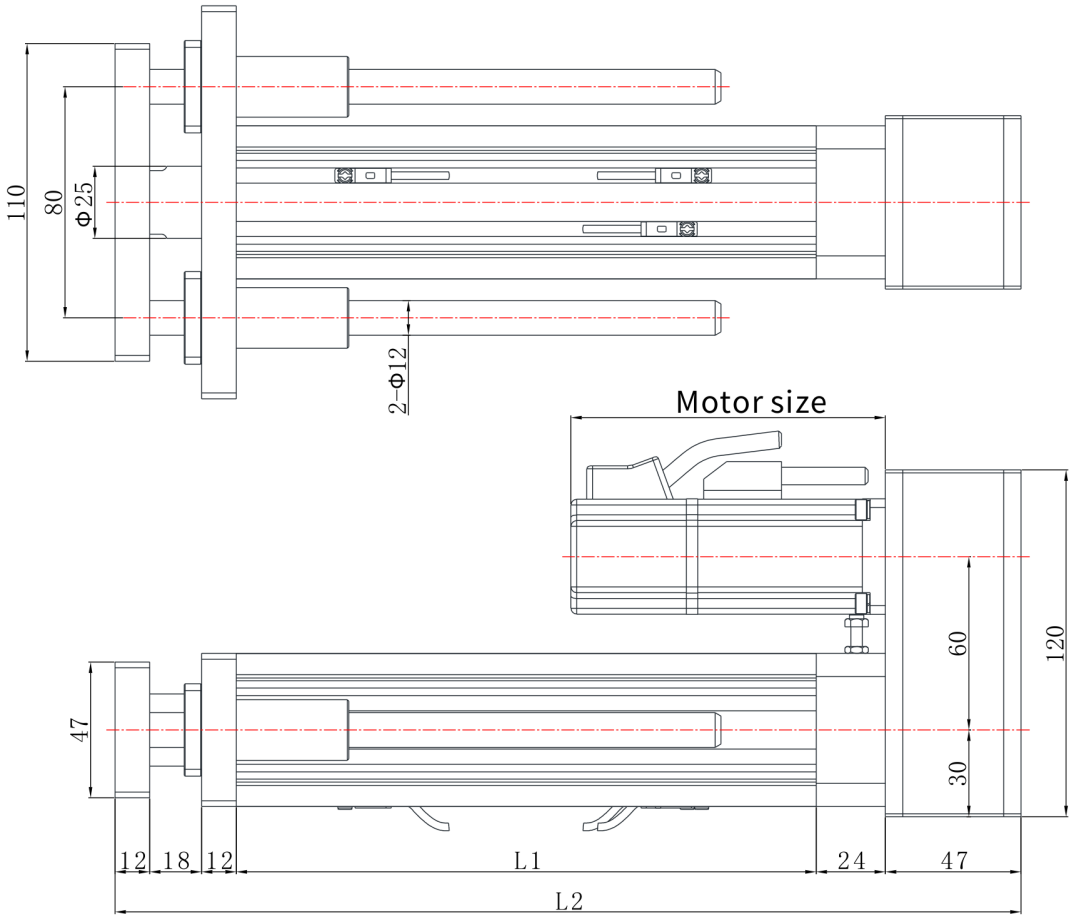

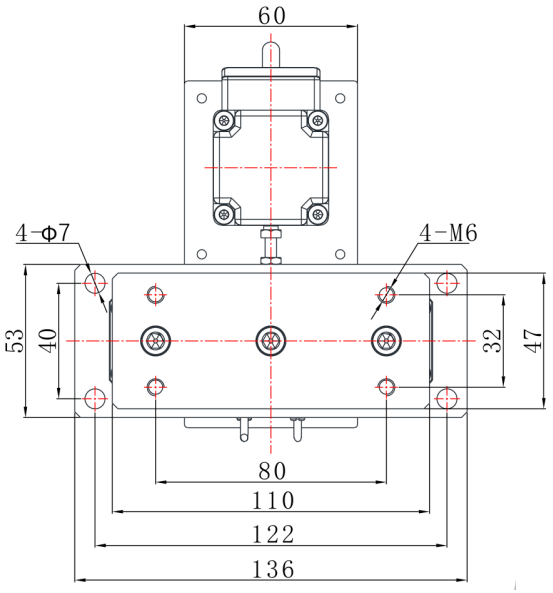

EDA50 | 치수도

카탈로그 도면

EDA50 L08 치수도 설명:L1=신장 가능 길이+101,L2=신장 가능 길이+210 | L08

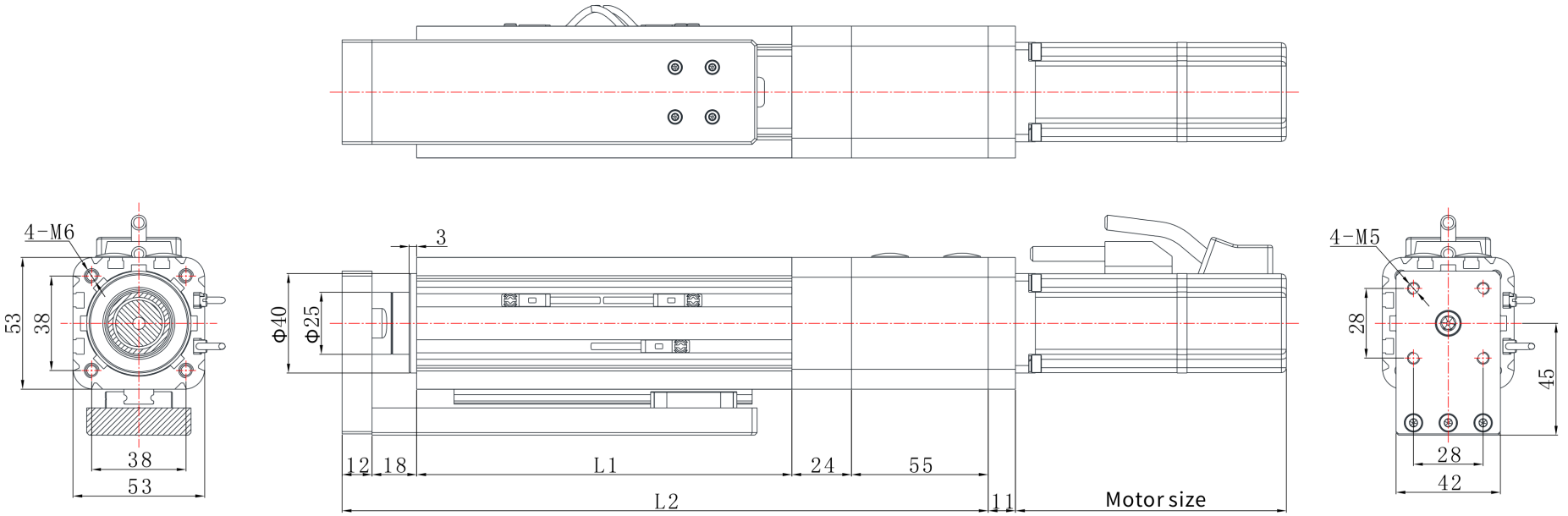

EDA50 | 치수도

카탈로그 도면

EDA50 L04 치수도 설명:L1=신장 가능 길이+87,L2=신장 가능 길이+180 | L04

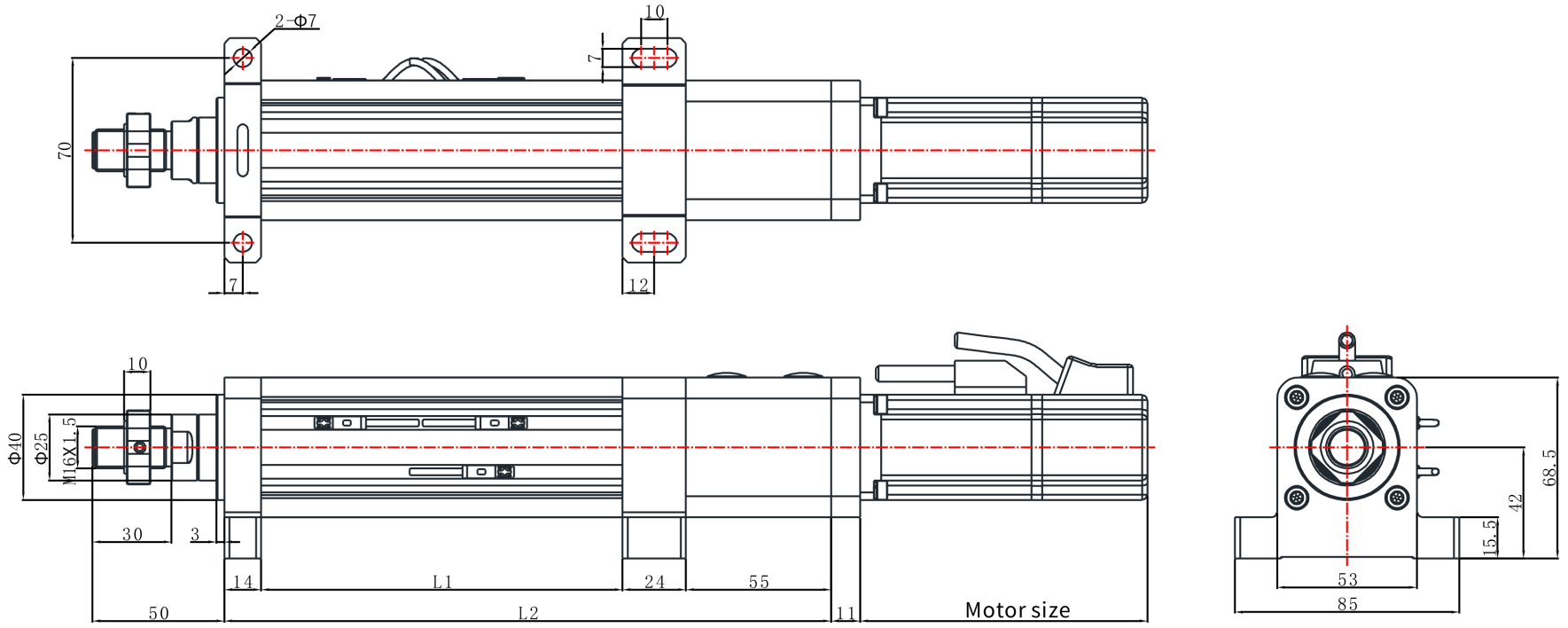

EDA50 | 치수도

카탈로그 도면

EDA50 L03 치수도 설명:L1=신장 가능 길이+87,L2=신장 가능 길이+180 | L03

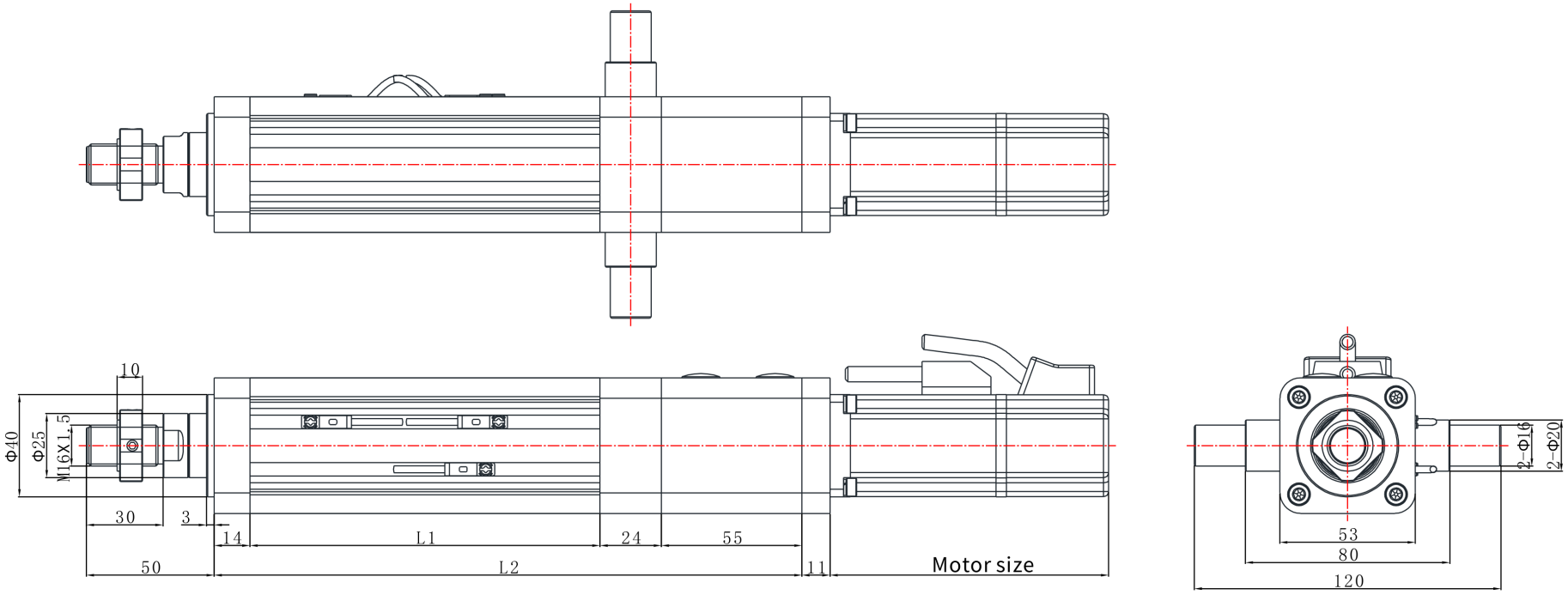

EDA50 | 치수도

카탈로그 도면

EDA50 L07 치수도 설명:L1=신장 가능 길이+101,L2=신장 가능 길이+180 | L07

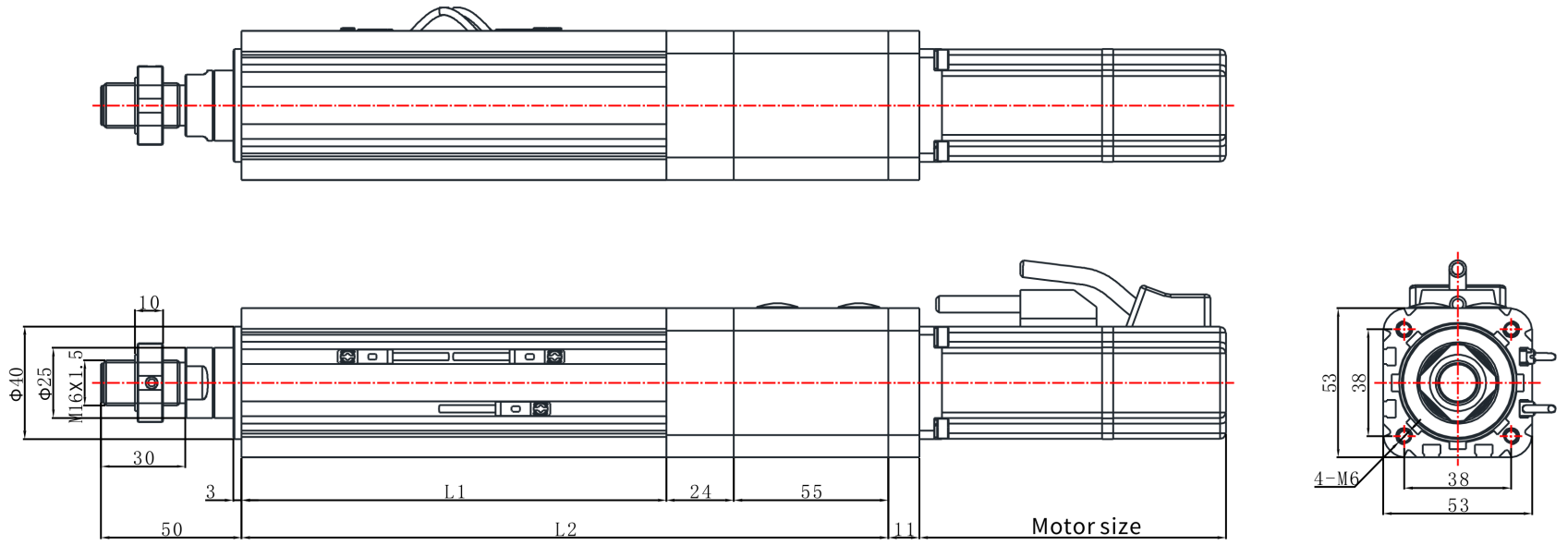

EDA50 | 치수도

카탈로그 도면

EDA50 L01 치수도 설명:L1=신장 가능 길이+87,L2=신장 가능 길이+180 | L01

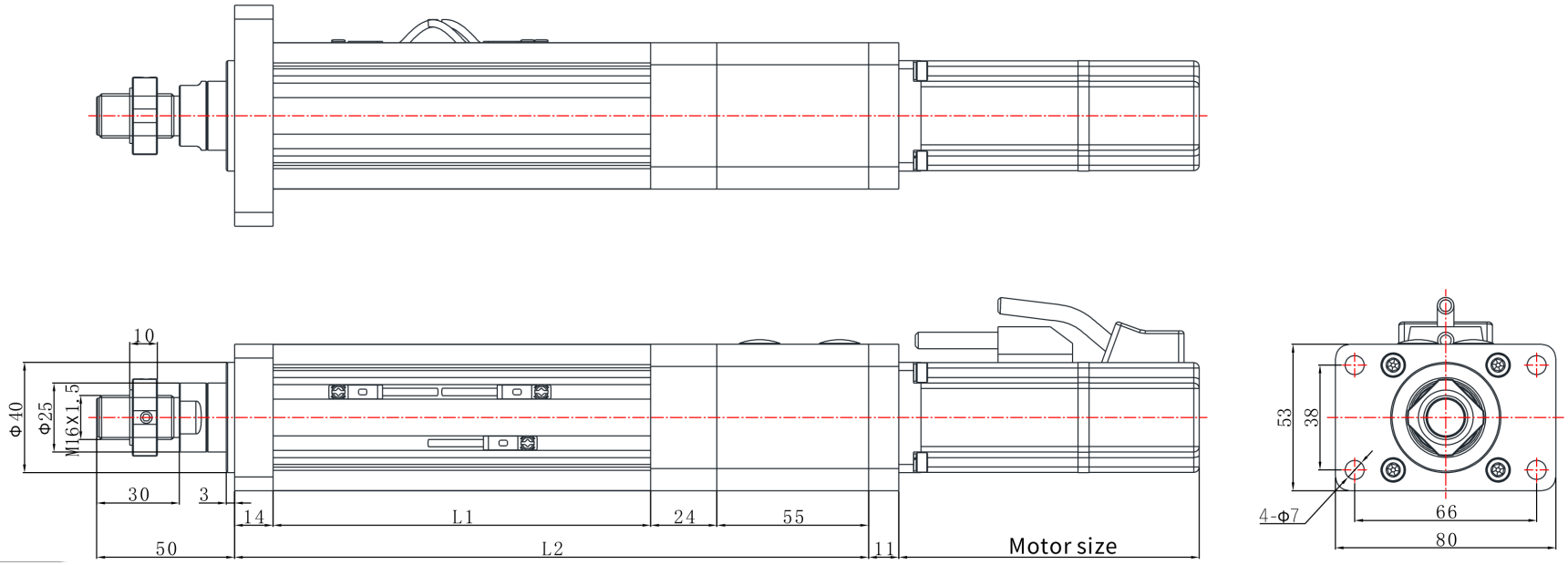

EDA50 | 치수도

카탈로그 도면

EDA50 L06 치수도 설명:신장 가능 길이신장 가능 길이 | L06

