MY12T 寸法

寸法および取付ビュー。単位は各ビューに印刷されたラベルです。

これらの図面はストロークを選定しません。発注する構成に対して取付を確認してください。

外側 C: 3 図。図 1、断面フランジ、技術概要

MY12T · 外側 C · 図1

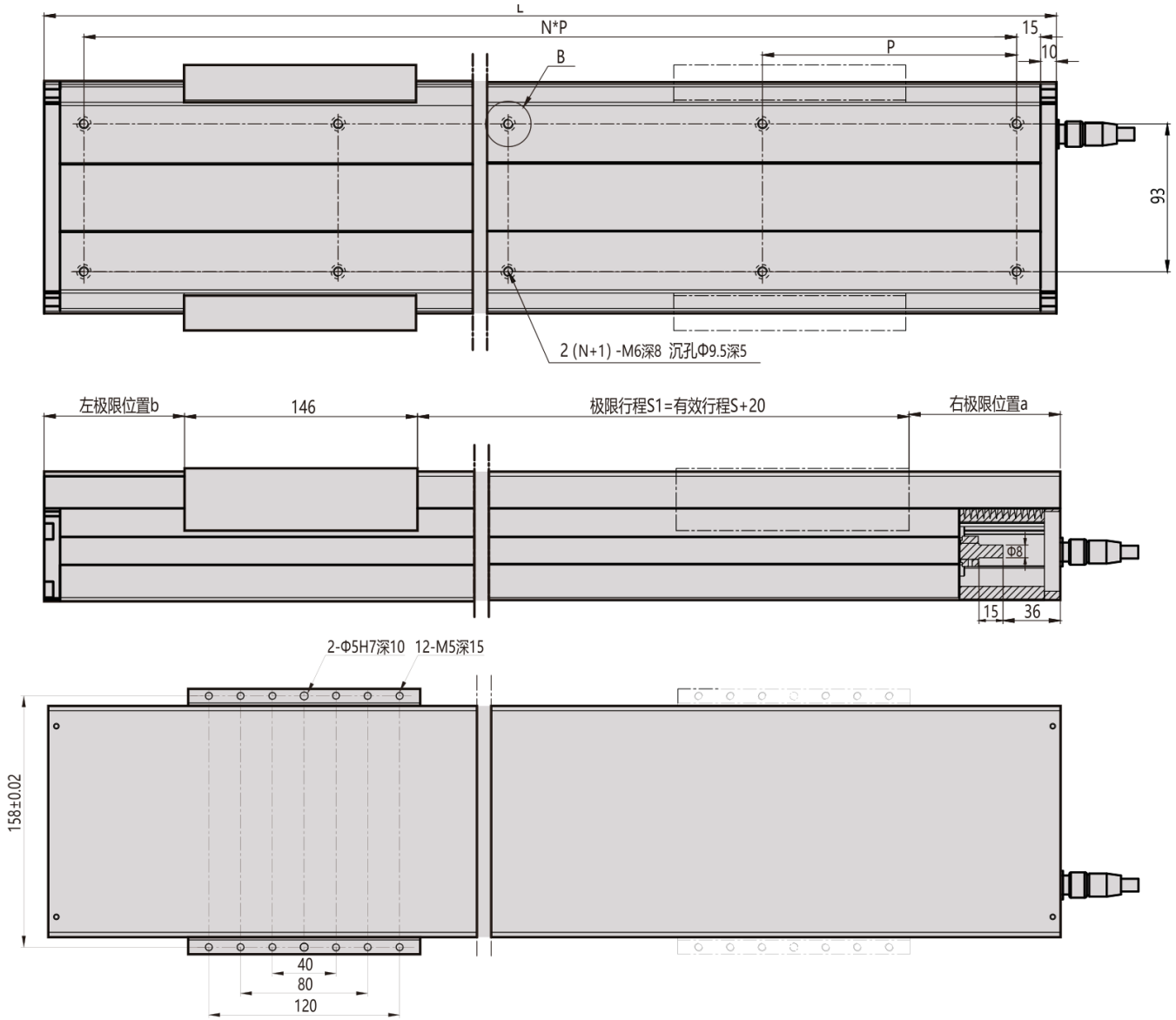
L
N*P
15
10
P
B
93
2 (N+1) -M6深8 沉孔Φ9.5深5
左极限位置b
146
极限行程S1=有效行程S+20
右极限位置a
Φ8
15
36
2-Φ5H7深10
12-M5深15
158±0.02
40
80
120

MY12T · 外側 C · 断面フランジ

B向视图

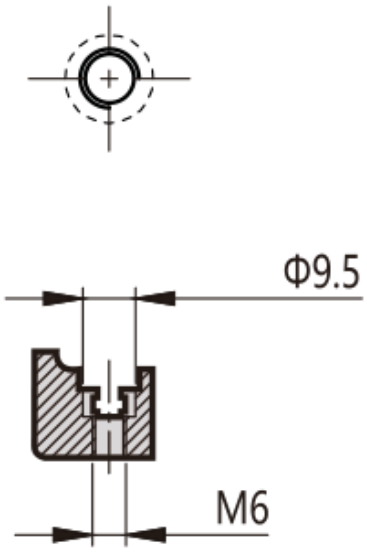

传感器航插接线图

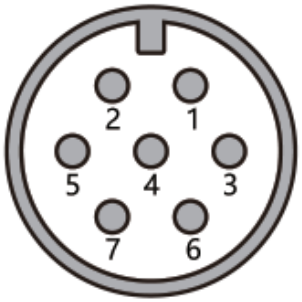

针脚定义：
针脚1： V+(5V-24V)
针脚2:V-
针脚3:远极限位点
针脚4:近极限位点
针脚5:零点位置

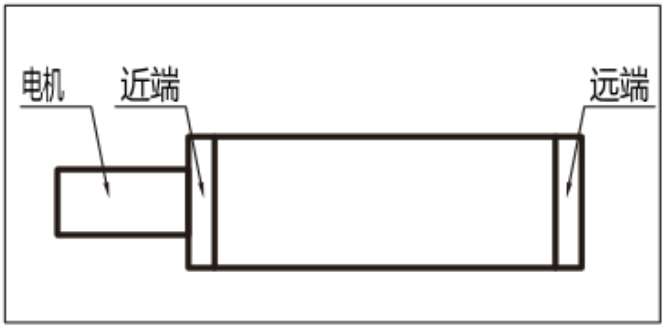

电机法兰视图

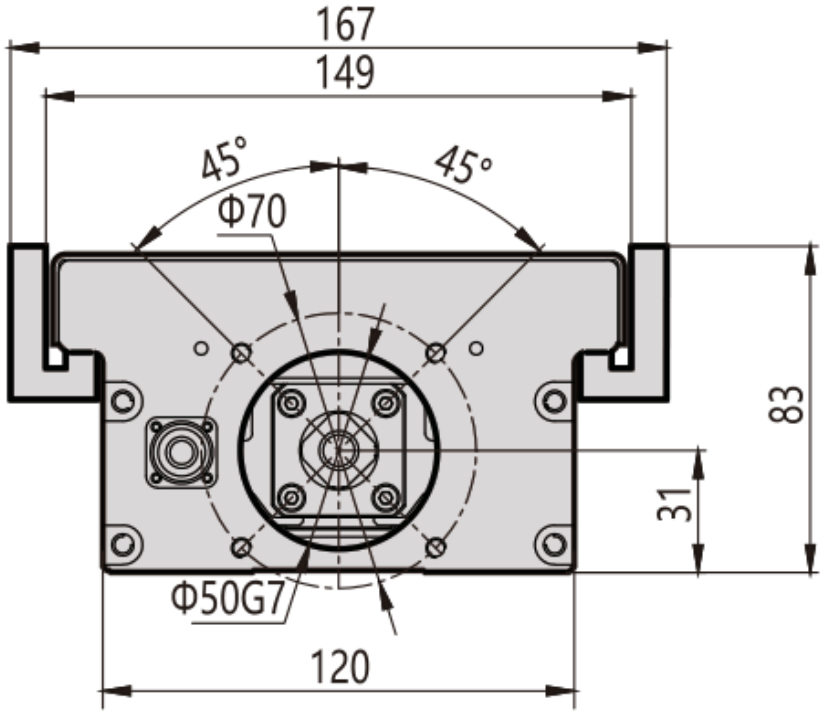

MY12T · 外側 C · 技術概要

