# MD135 Abmessungen

Maß- und Einbauansichten. Einheiten sind die auf jeder Ansicht gedruckten Bezeichnungen.

Diese Zeichnungen wählen keinen Hub. Bestätigen Sie den Einbau anhand der bestellten Konfiguration.

L links: 4 Ansichten. Ansicht 1, Ansicht 2, Ansicht 3, Querschnitt Flansch

R rechts: 4 Ansichten. Ansicht 1, Ansicht 2, Ansicht 3, Querschnitt Flansch

L links: 1 Ansichten. technischer Überblick

R rechts: 1 Ansichten. technischer Überblick

## MD135 · L links · Ansicht 1

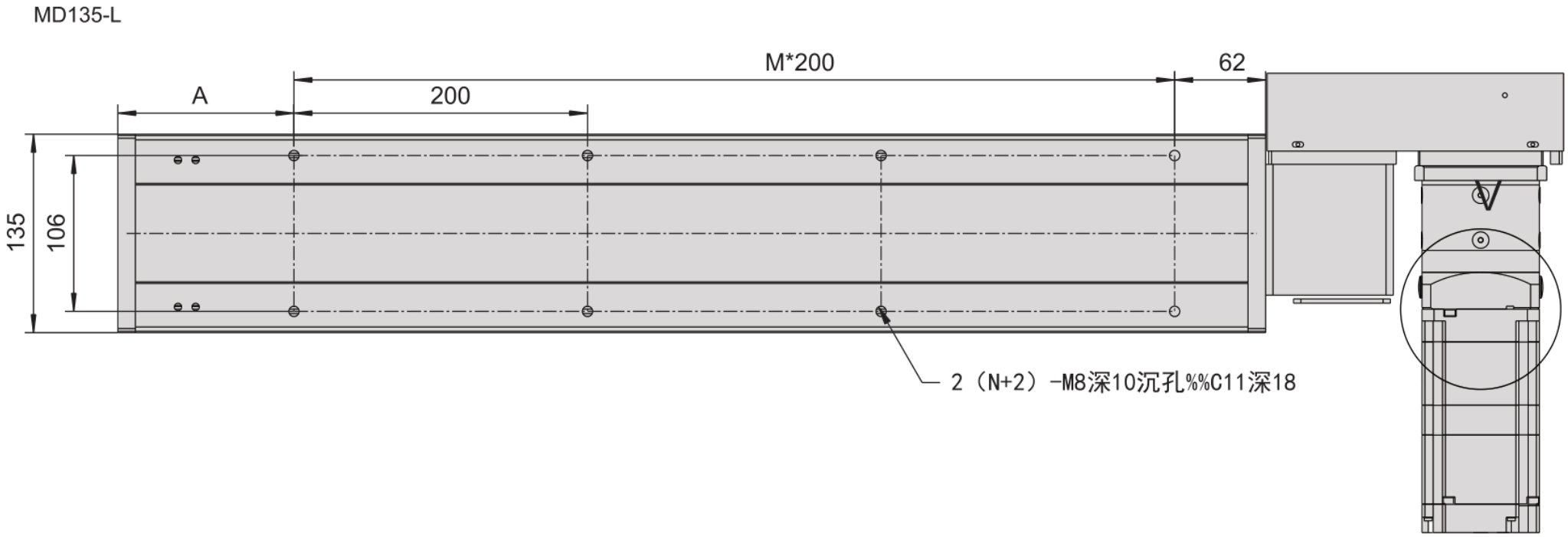

## MD135 · L links · Ansicht 2

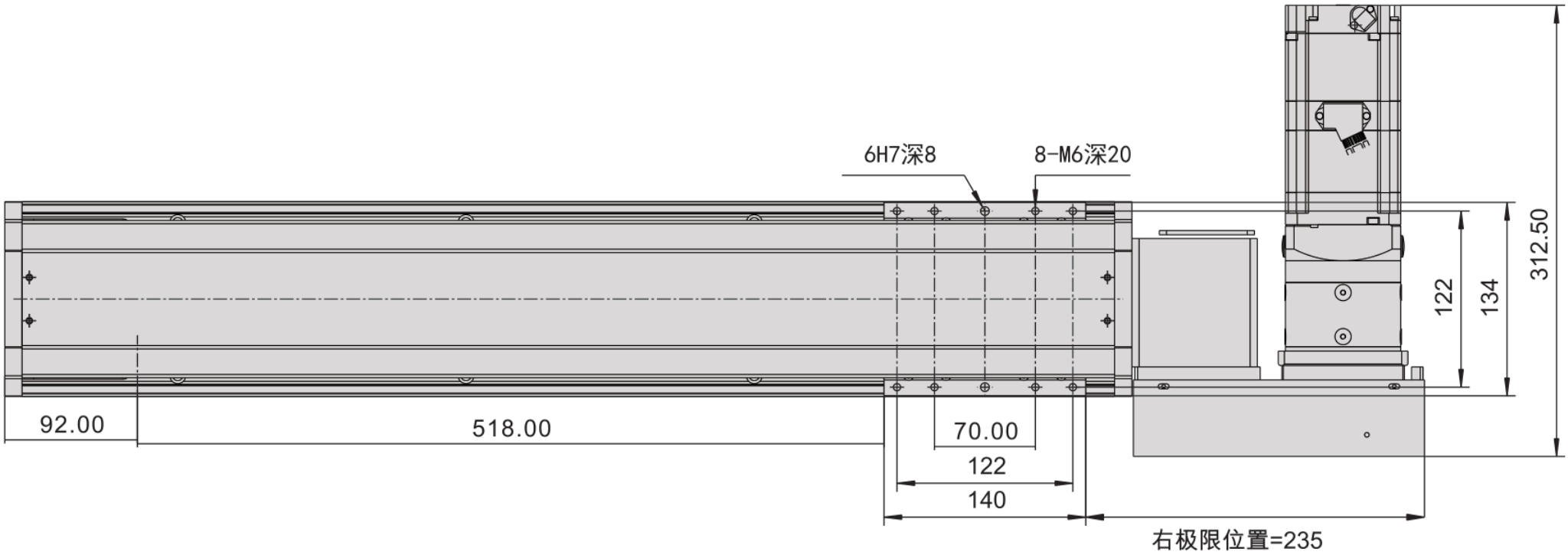

## MD135 · L links · Ansicht 3

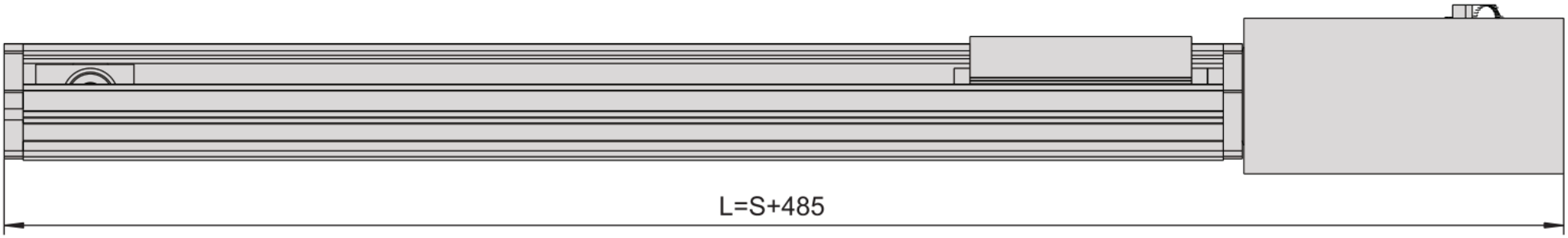

## MD135 · L links · Querschnitt Flansch

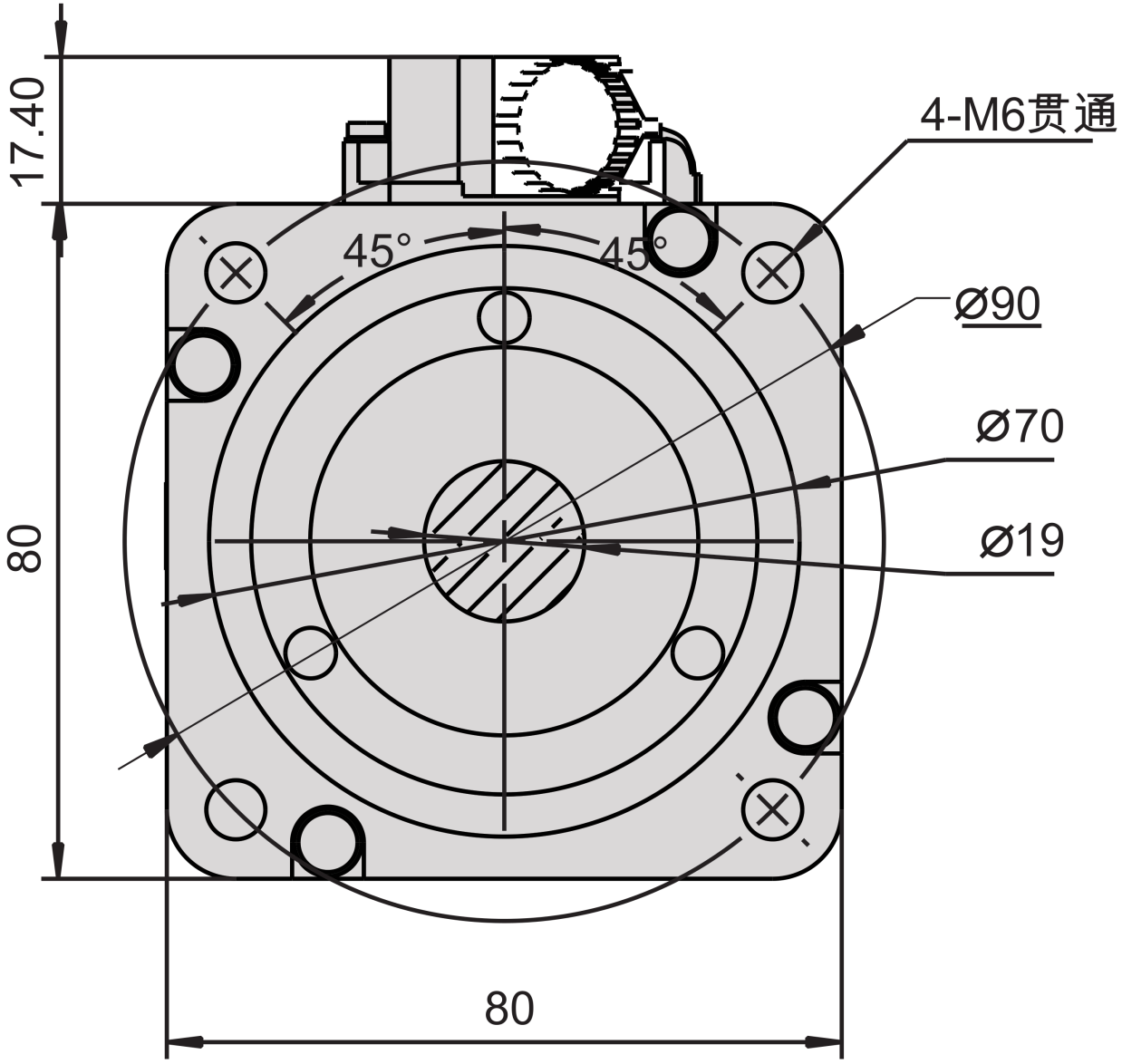

## MD135 · R rechts · Ansicht 1

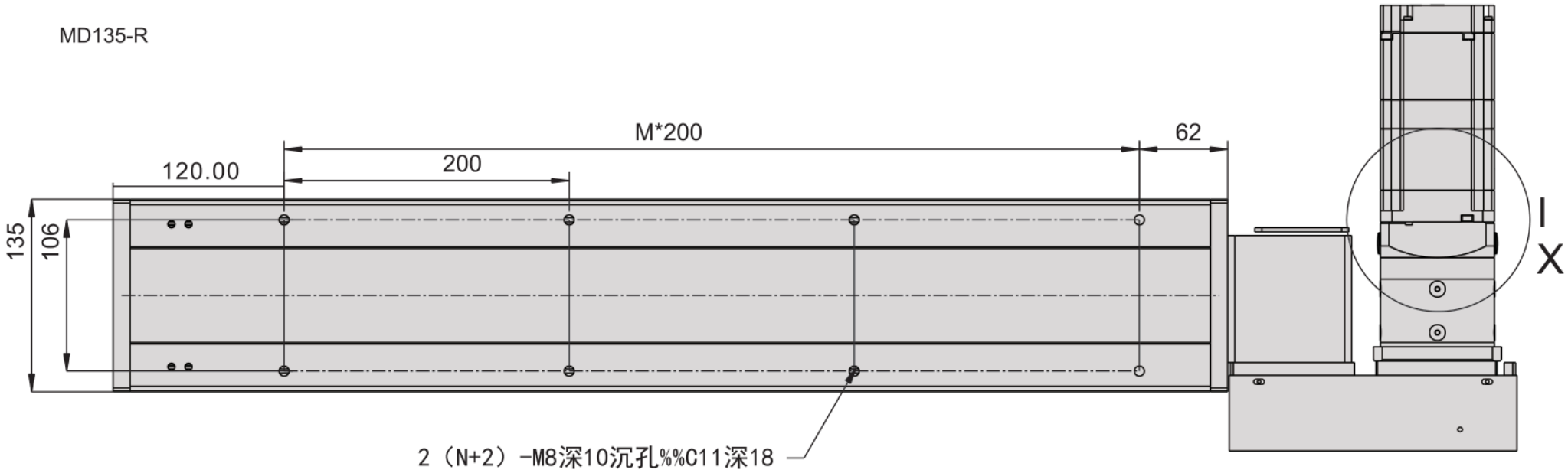

## MD135 · R rechts · Ansicht 2

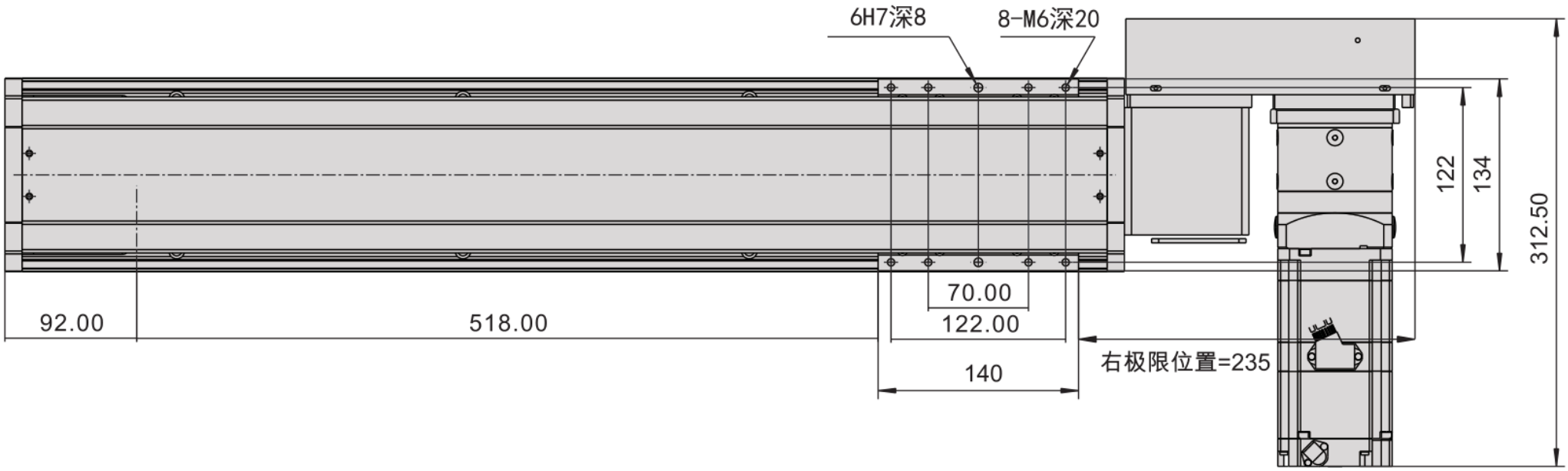

## MD135 · R rechts · Ansicht 3

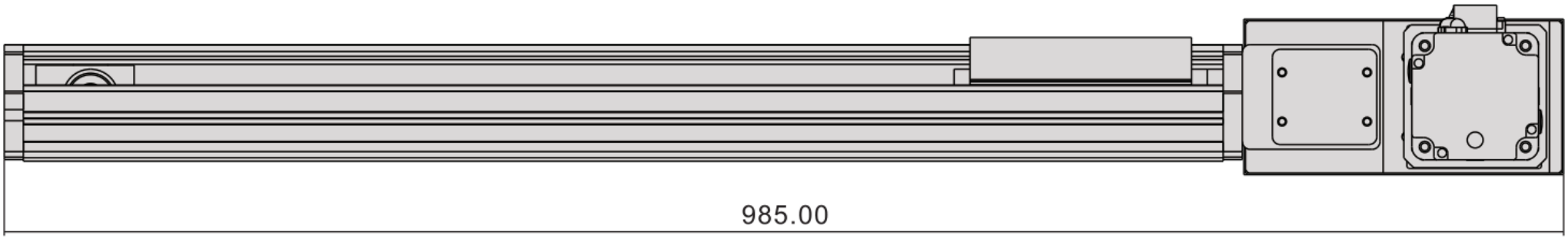




## MD135 · R rechts · Querschnitt Flansch

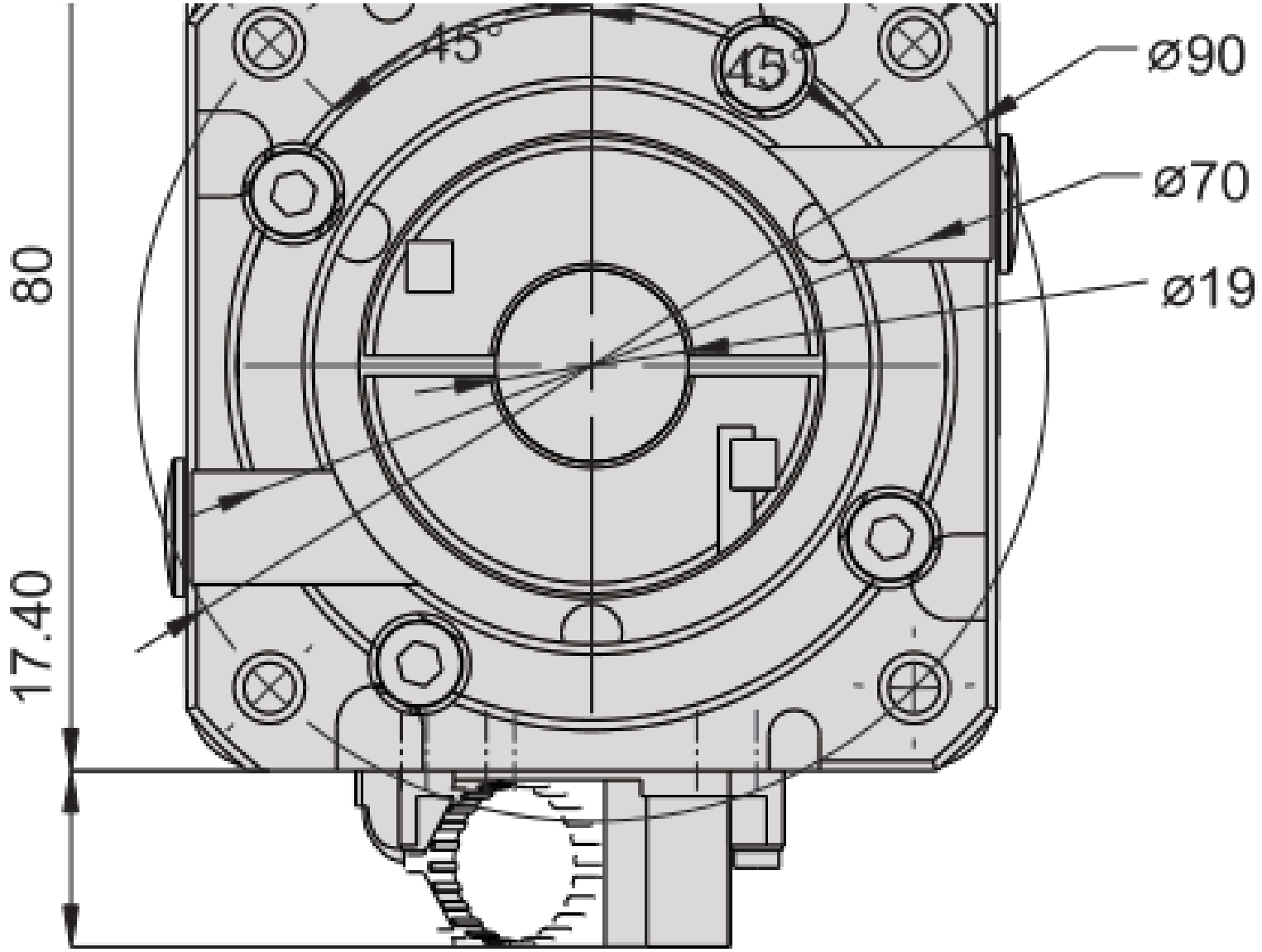

## MD135 · L links · technischer Überblick

MD135-L

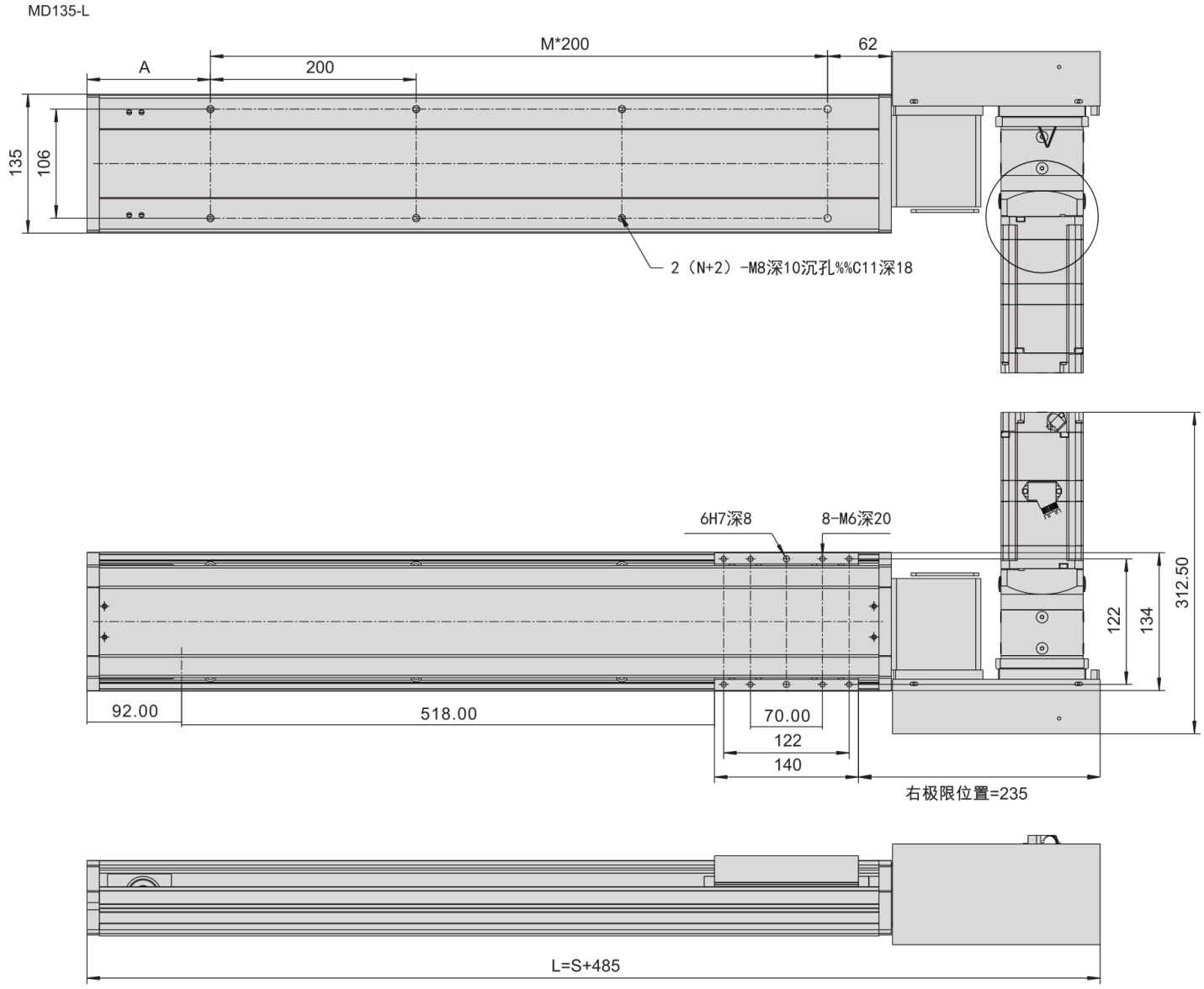

## MD135 · R rechts · technischer Überblick

