MTH12 Dimensioni

Viste di dimensioni e installazione. Le unità sono le etichette stampate su ciascuna vista.

Questi disegni non selezionano una corsa. Confermare il montaggio rispetto alla configurazione ordinata.

C esterno: 4 viste. vista 1, vista 2, vista 3, flangia di sezione

L sinistra: 3 viste. vista 1, vista 2, flangia di sezione

R destra: 2 viste. vista 1, flangia di sezione

B inferiore: 2 viste. vista 1, flangia di sezione

C esterno: 1 viste. panoramica tecnica

L sinistra: 1 viste. panoramica tecnica

R destra: 1 viste. panoramica tecnica

B inferiore: 1 viste. panoramica tecnica

MTH12 · C esterno · vista 1

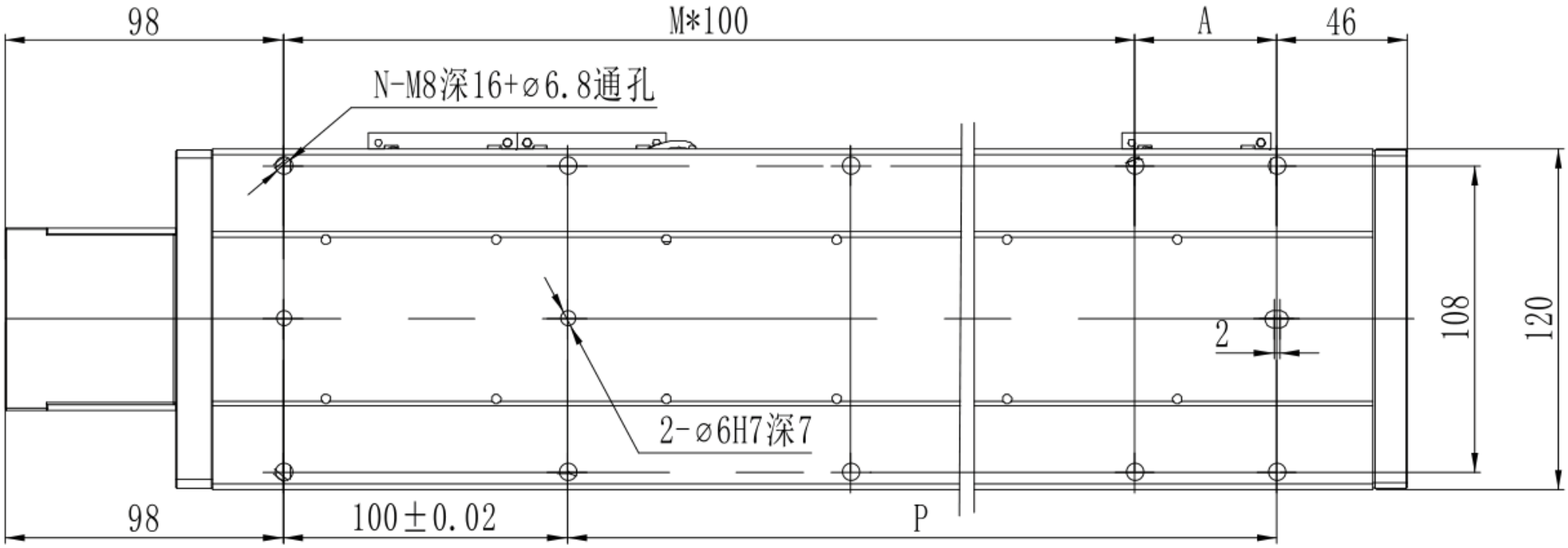

MTH12 · C esterno · vista 2

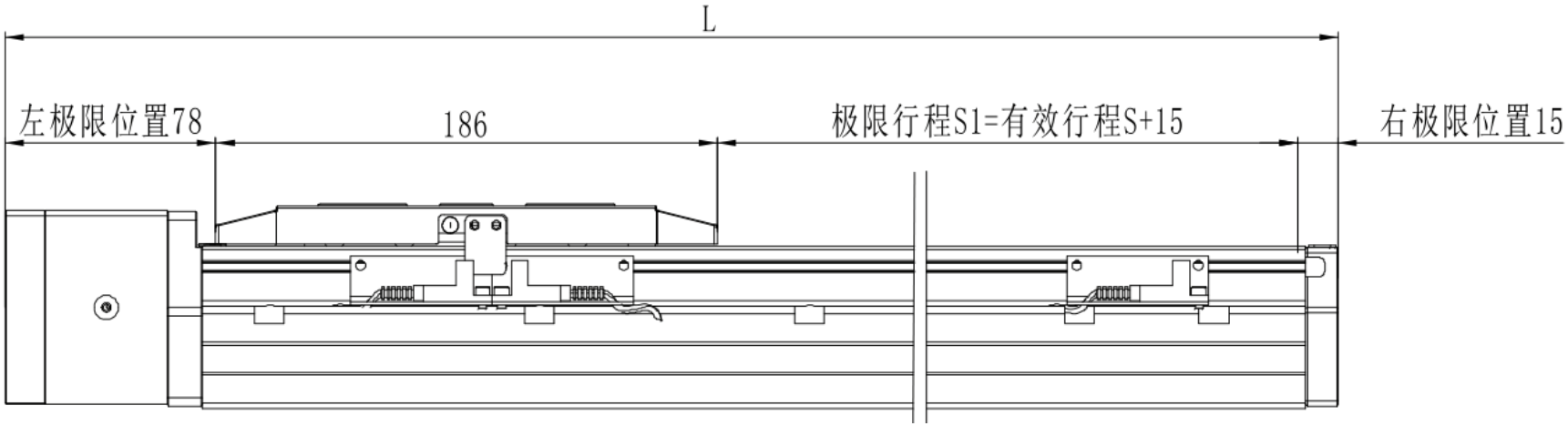

MTH12 · C esterno · vista 3

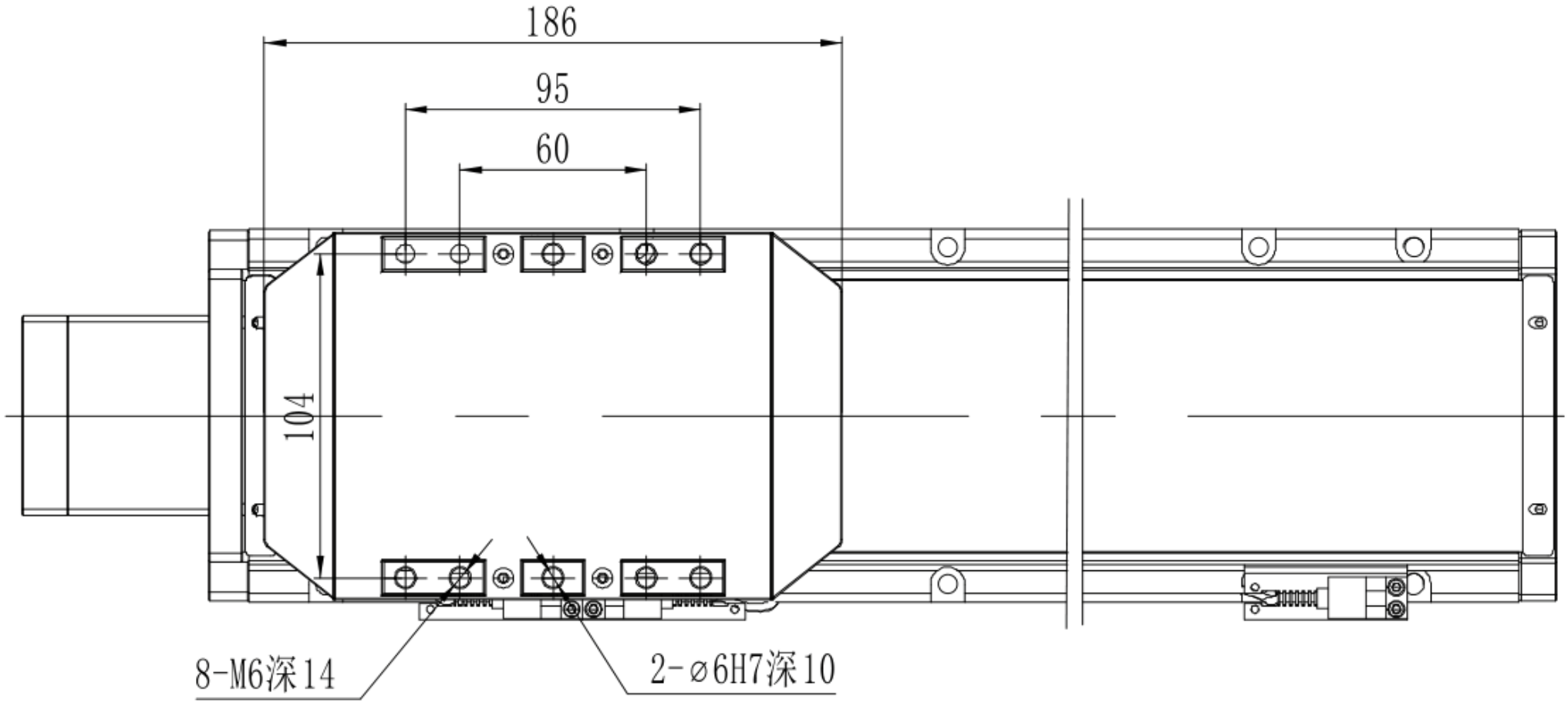

MTH12 · C esterno · flangia di sezione

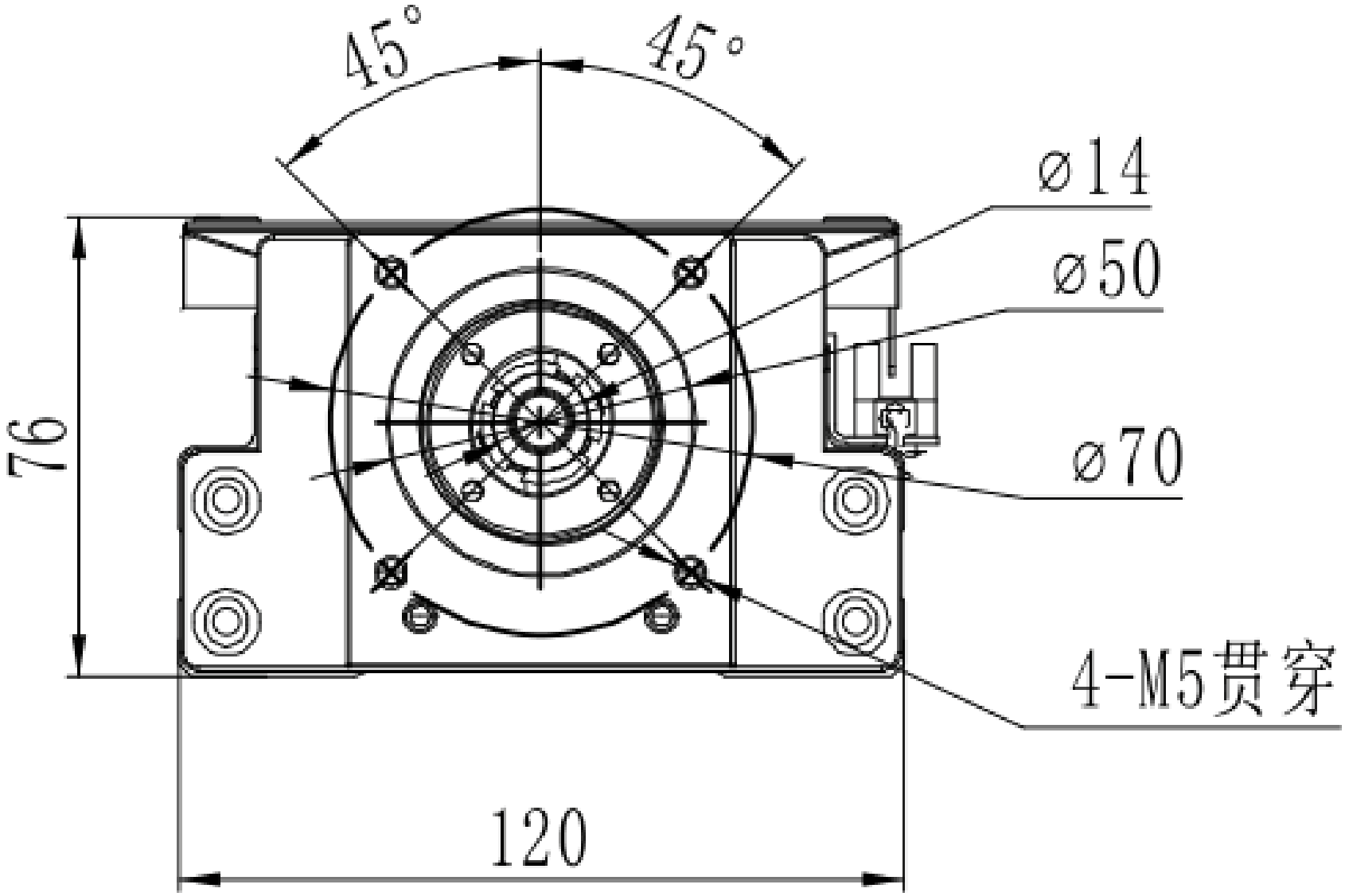

MTH12 · L sinistra · vista 1

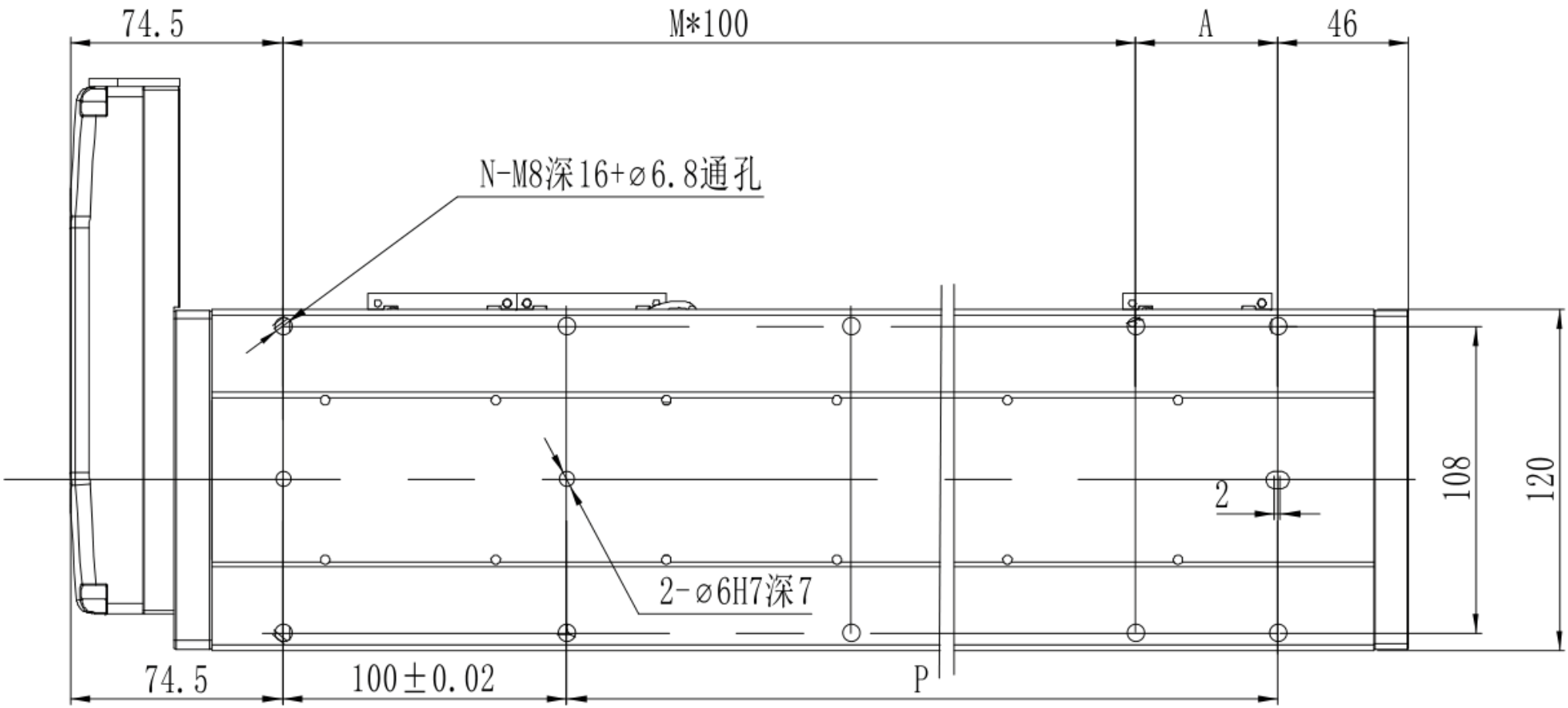

MTH12 · L sinistra · vista 2

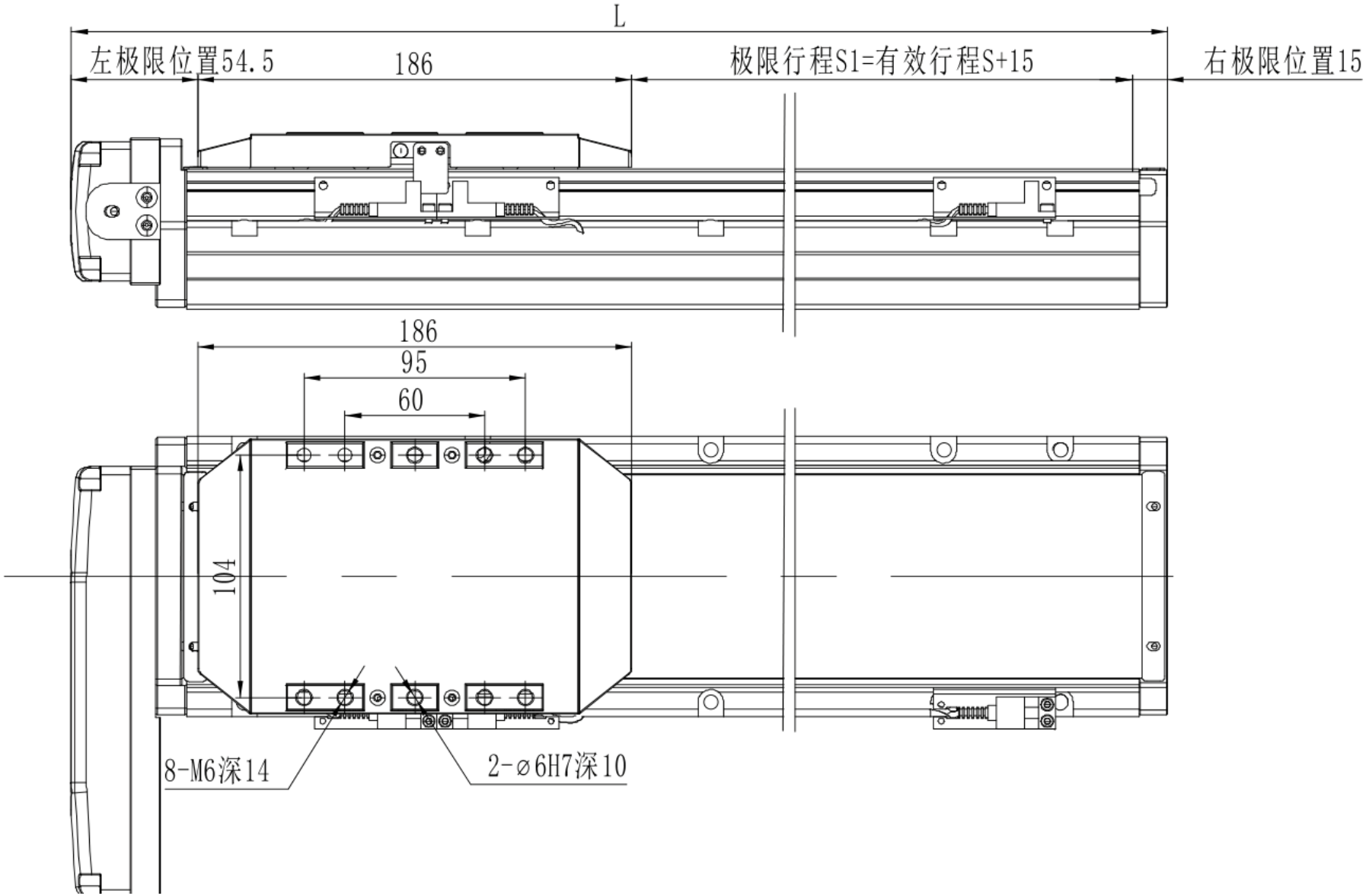

MTH12 · L sinistra · flangia di sezione

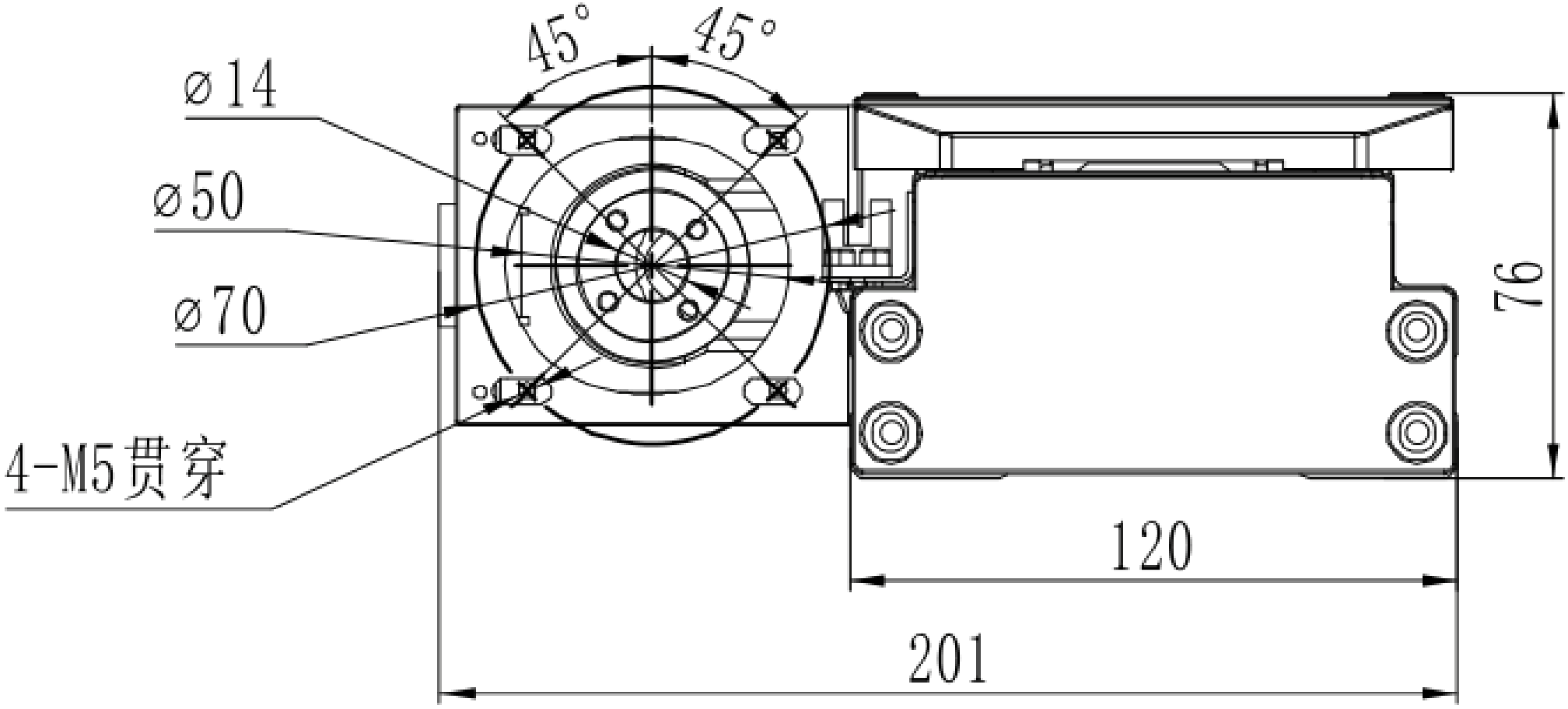

MTH12 · R destra · vista 1

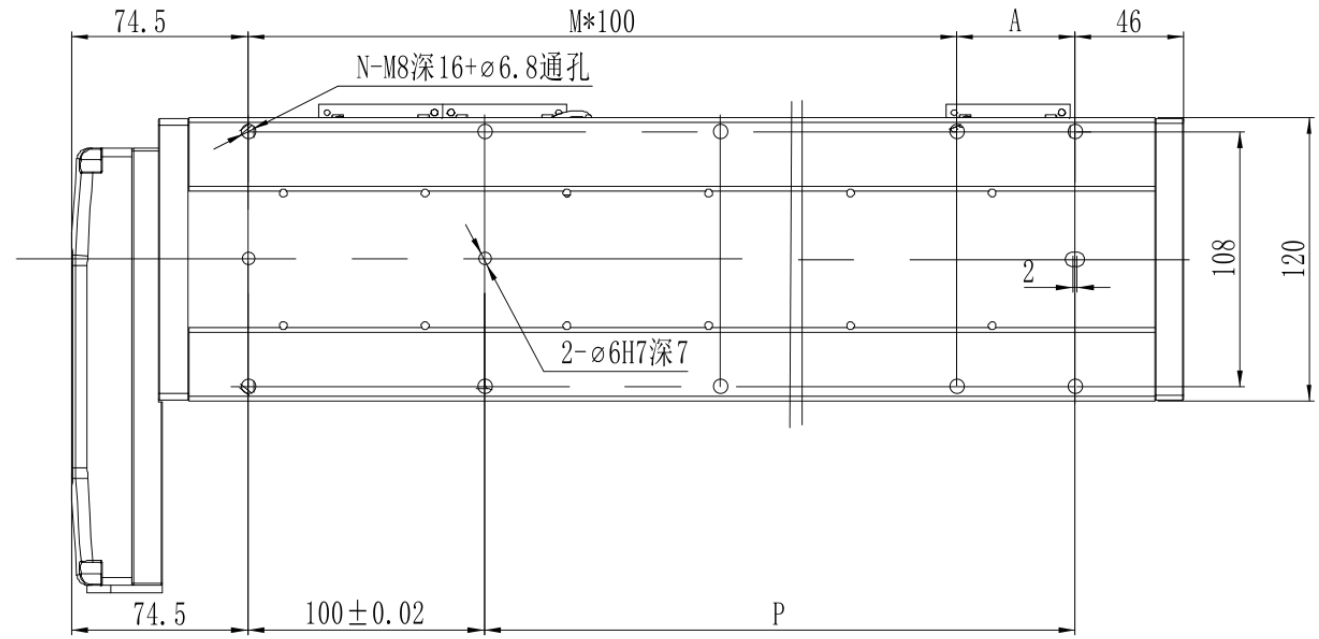

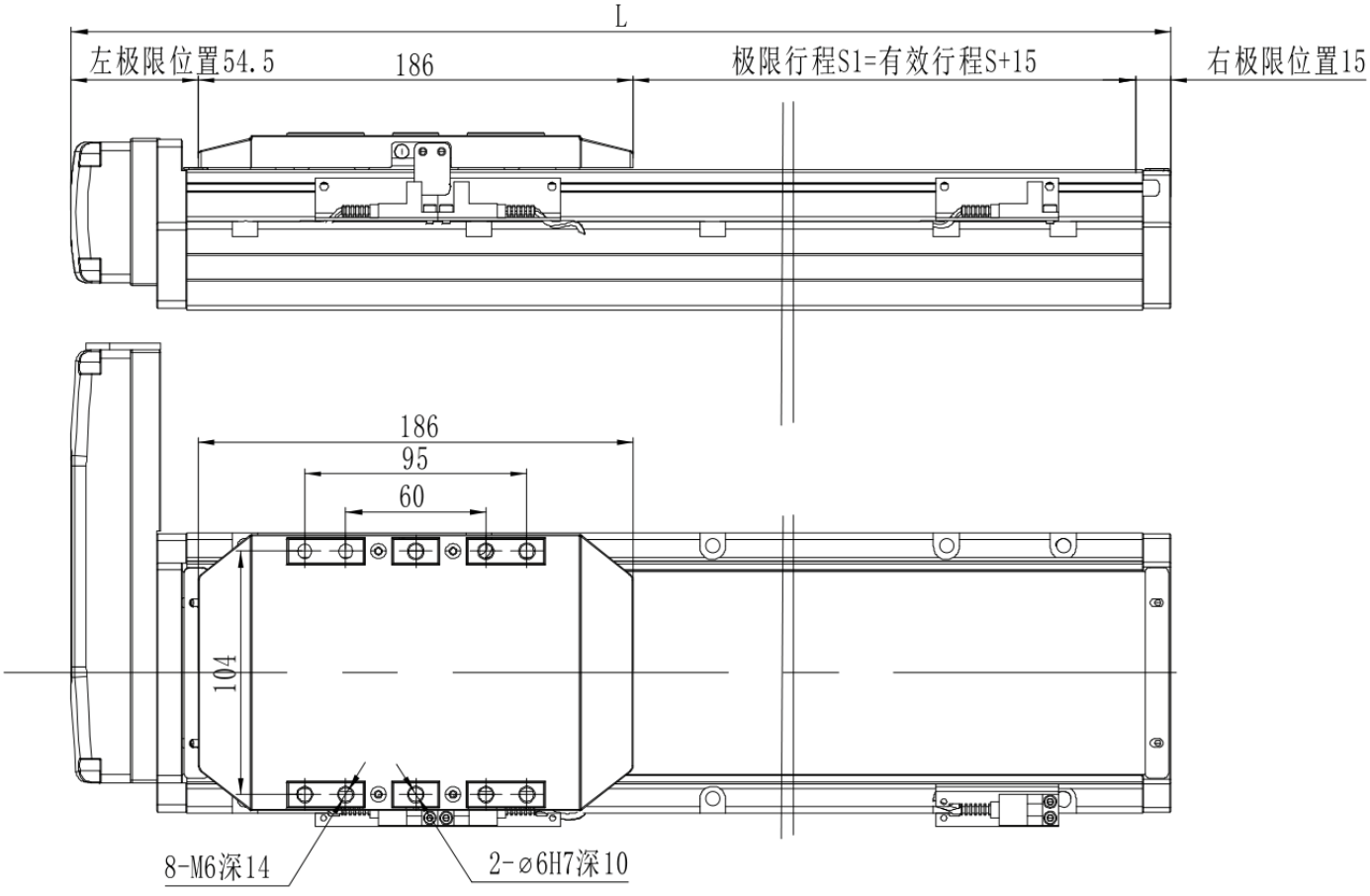

MTH12 · R destra · flangia di sezione

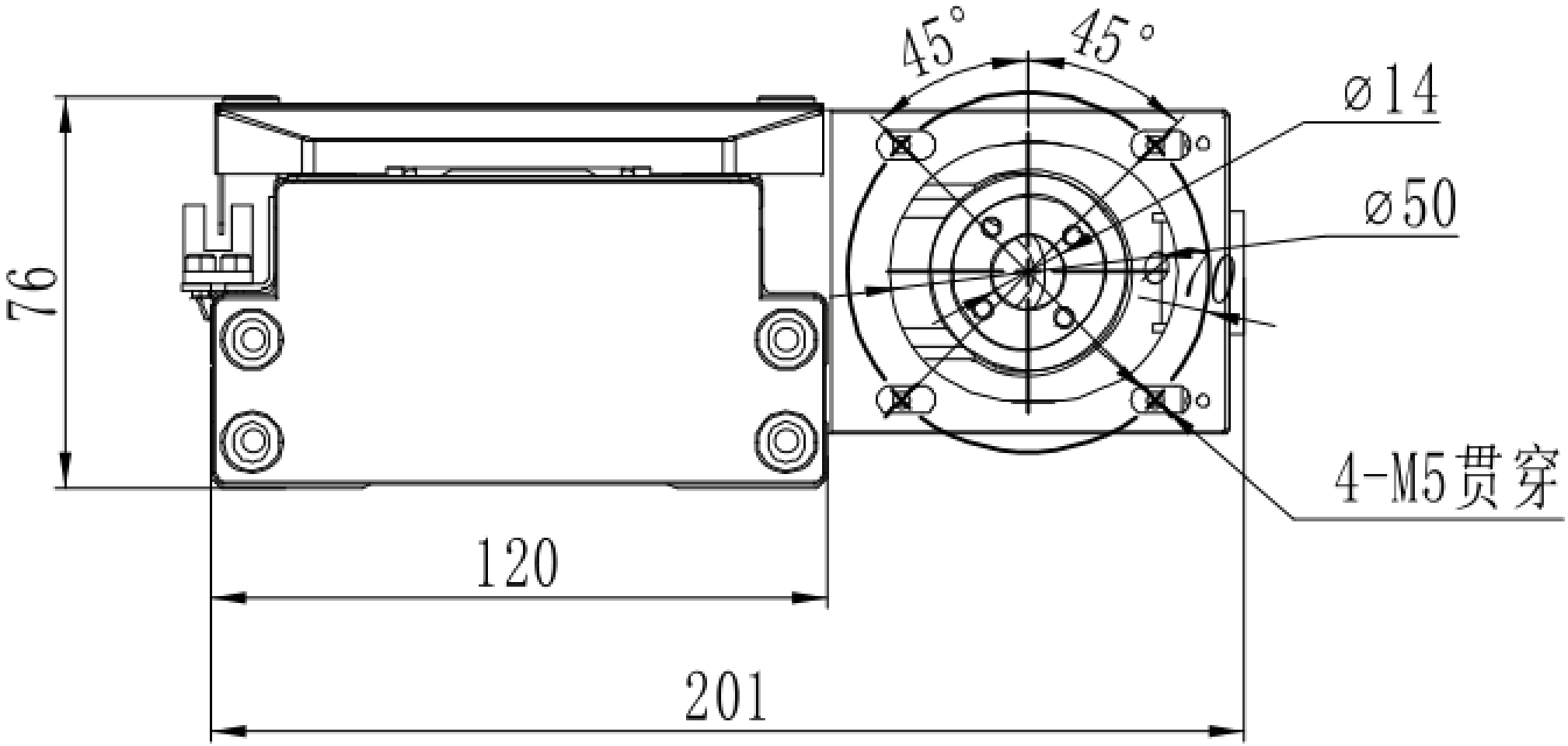

MTH12 · B inferiore · vista 1

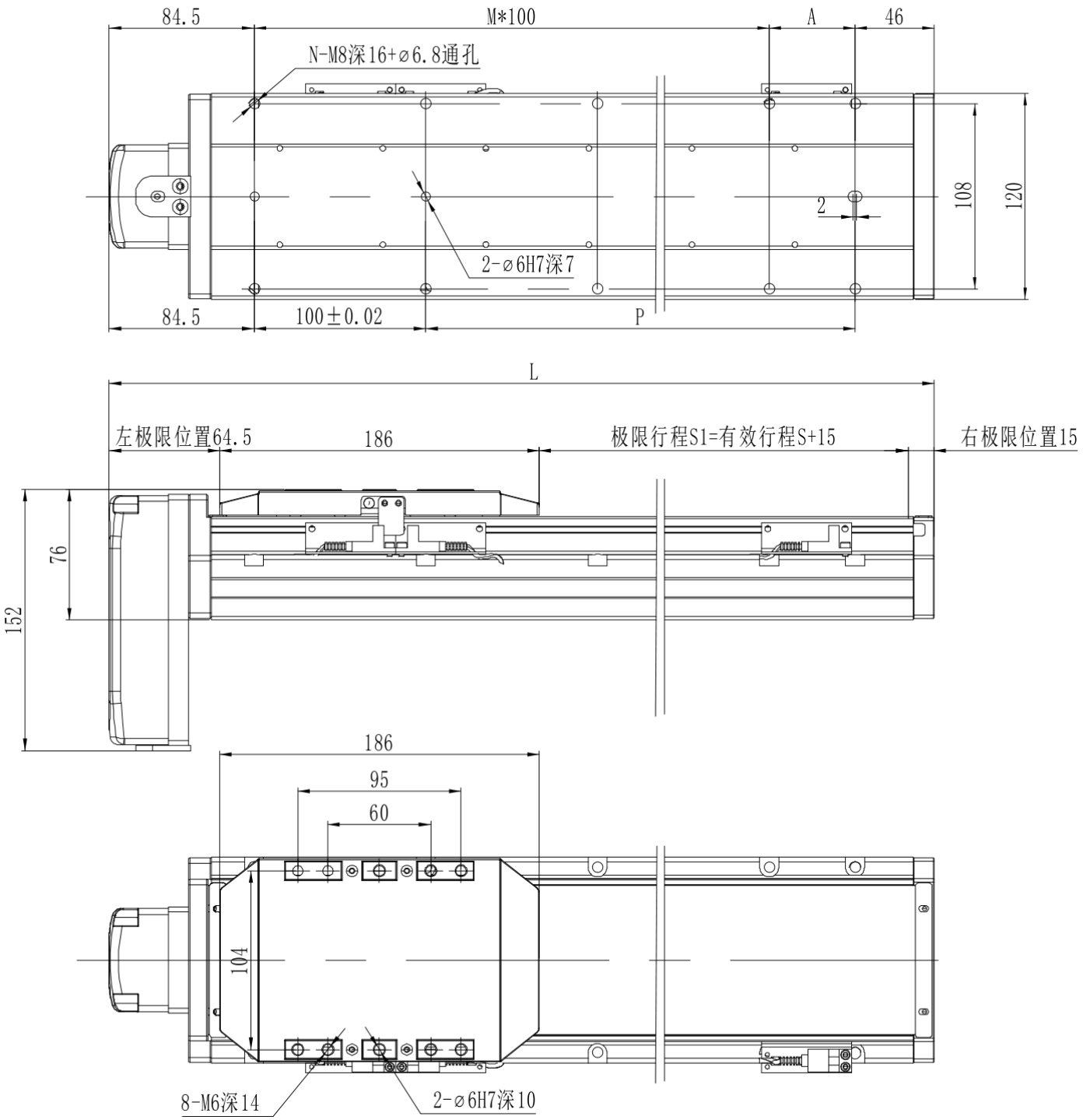

MTH12 · B inferiore · flangia di sezione

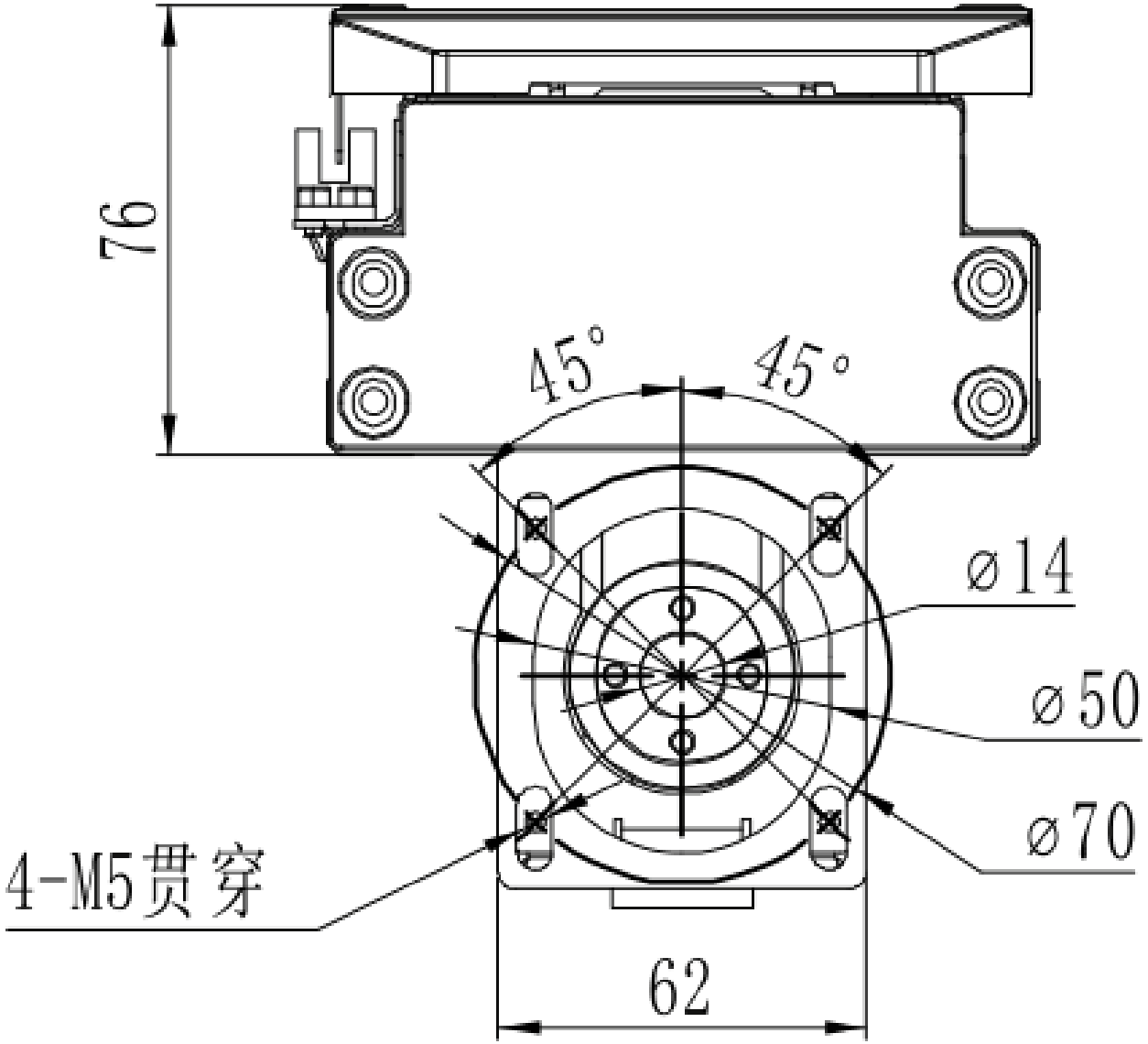

MTH12 · C esterno · panoramica tecnica

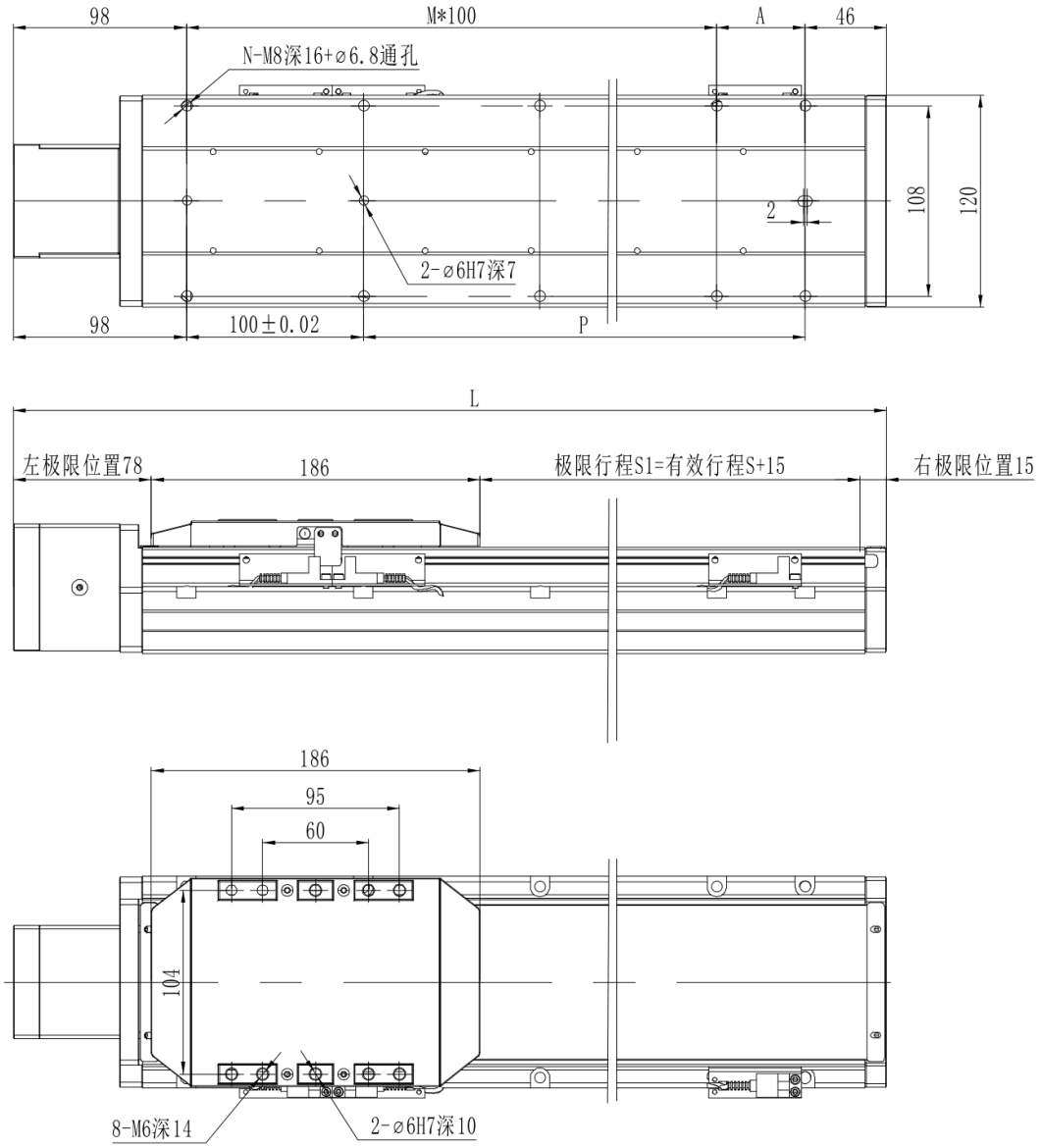

MTH12 · L sinistra · panoramica tecnica

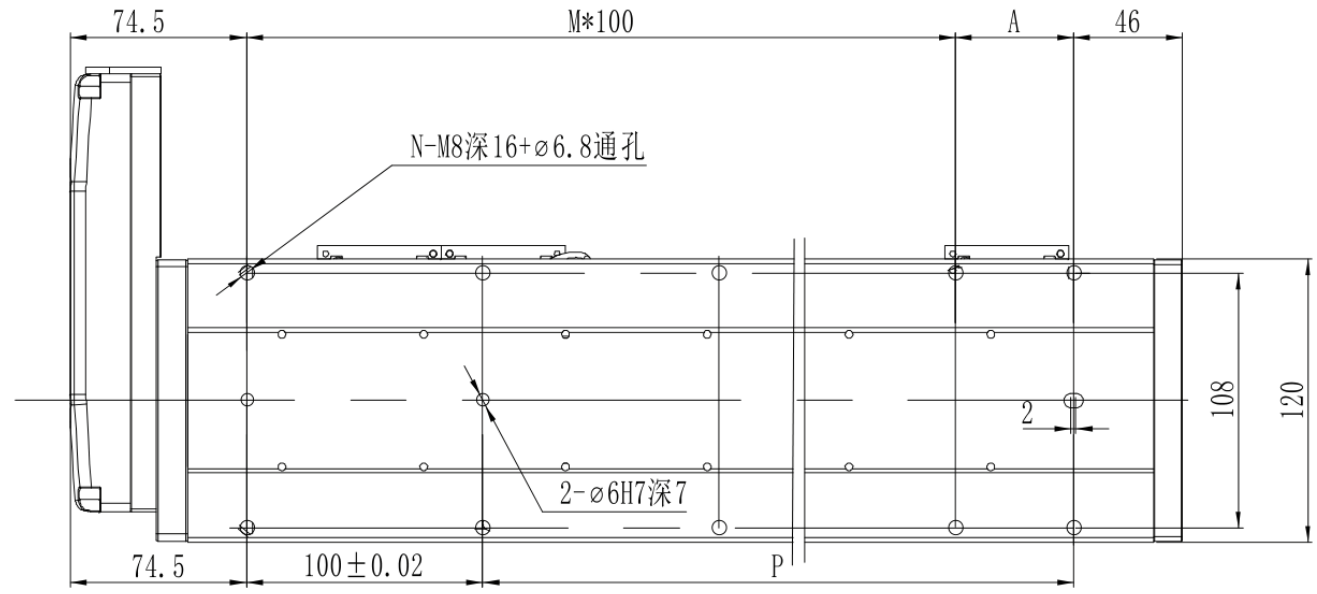

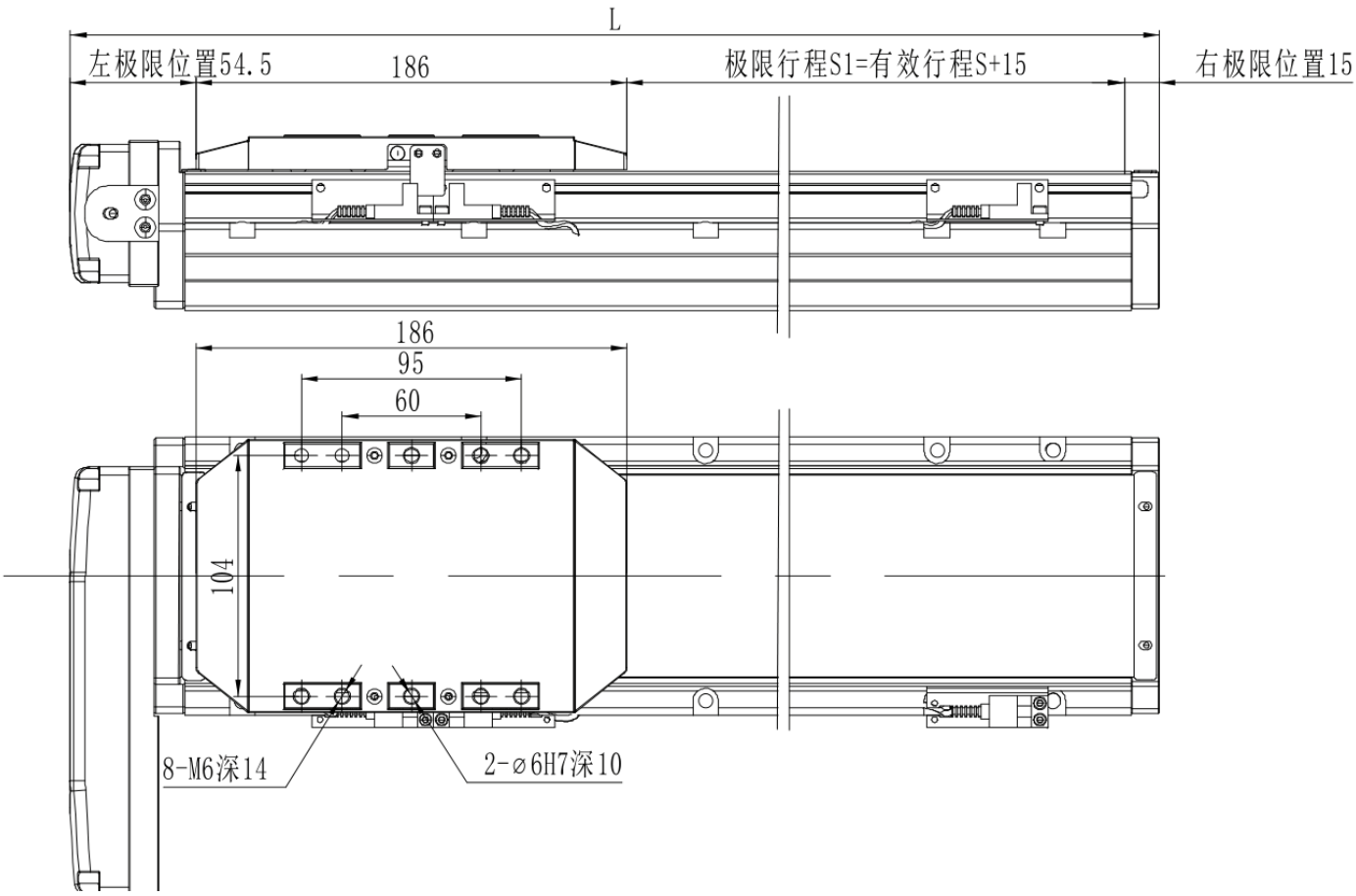

MTH12 · R destra · panoramica tecnica

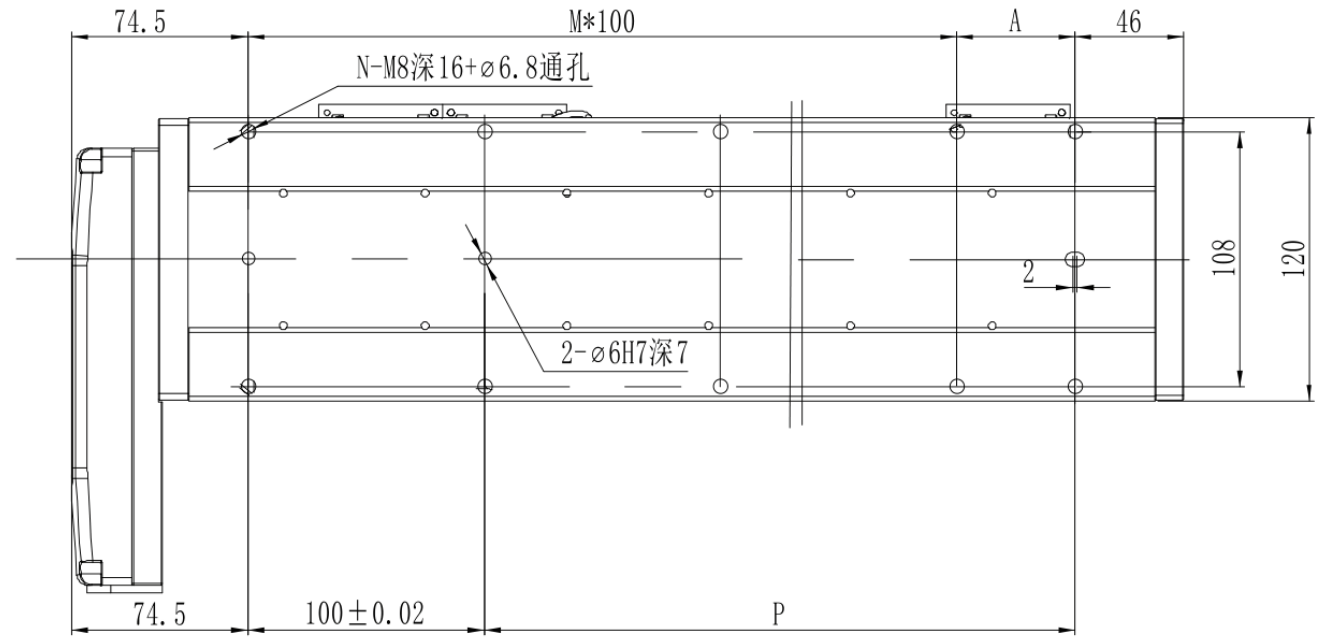

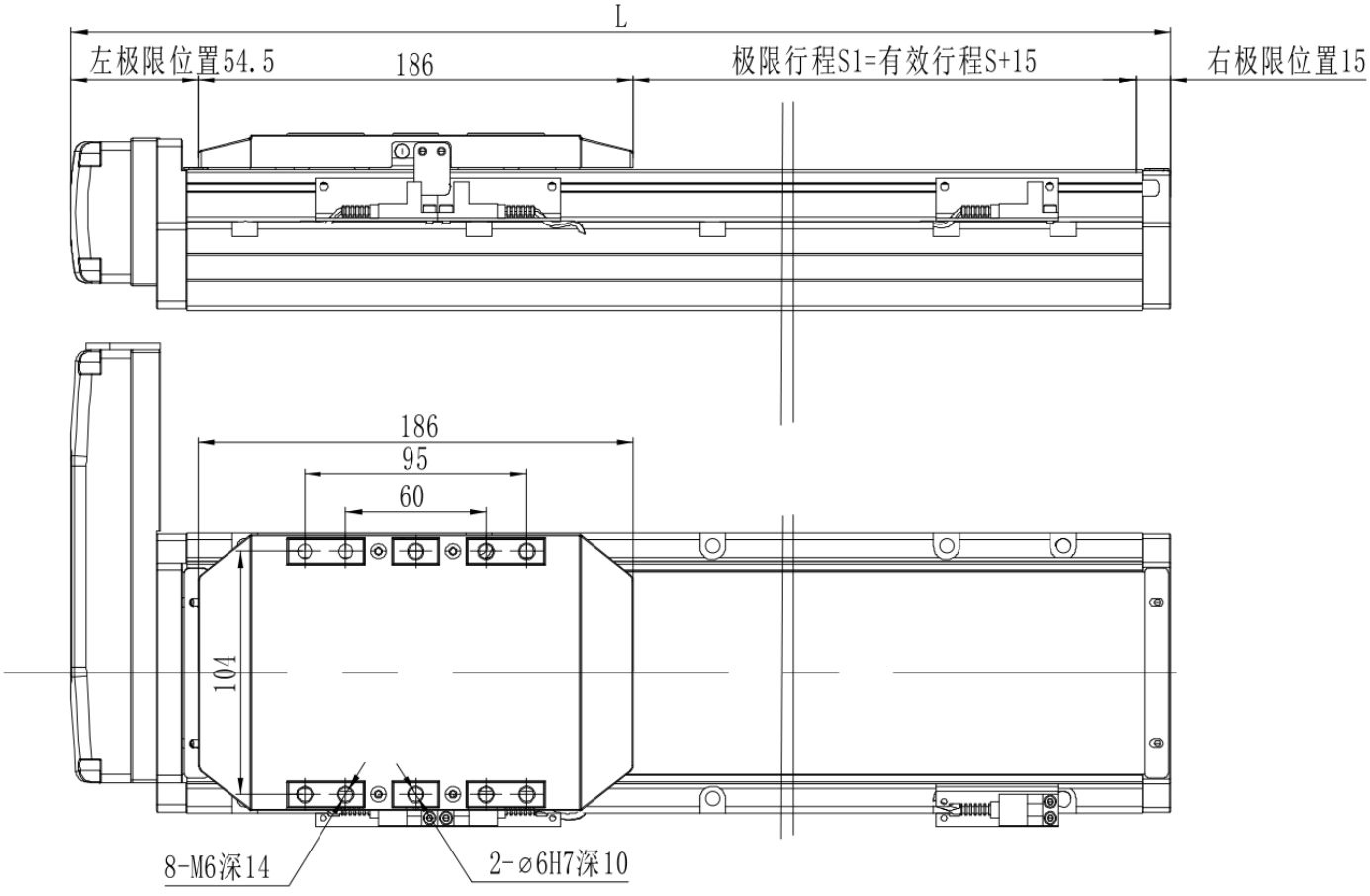

MTH12 · B inferiore · panoramica tecnica

