MD10 الأبعاد

مناظر الأبعاد والتركيب. الوحدات هي التسميات المطبوعة على كل منظر.

هذه الرسوم لا تختار شوطاً. أكّد التركيب مقابل التكوين الذي تطلبه.

يسار L: 3 مناظر. منظر 1، منظر 2، شفة المقطع

يمين R: 2 مناظر. منظر 1، شفة المقطع

يسار L: 1 مناظر. نظرة هندسية عامة

يمين R: 1 مناظر. نظرة هندسية عامة

MD10 · يسار · L منظر 1

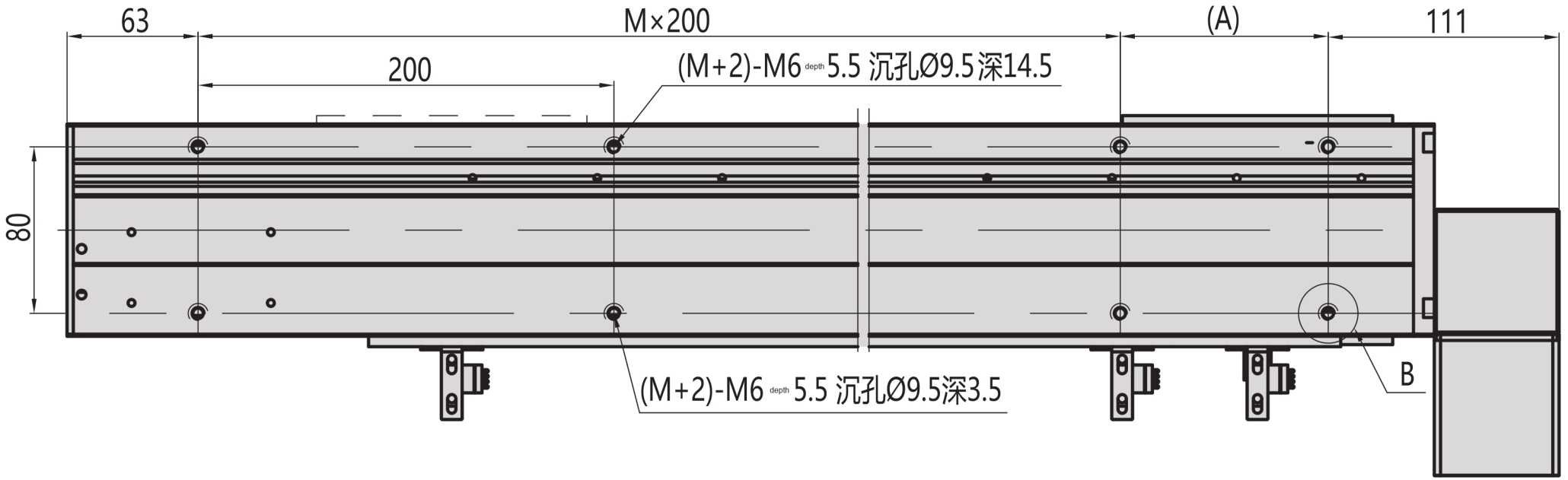

MD10 · يسار · L منظر 2

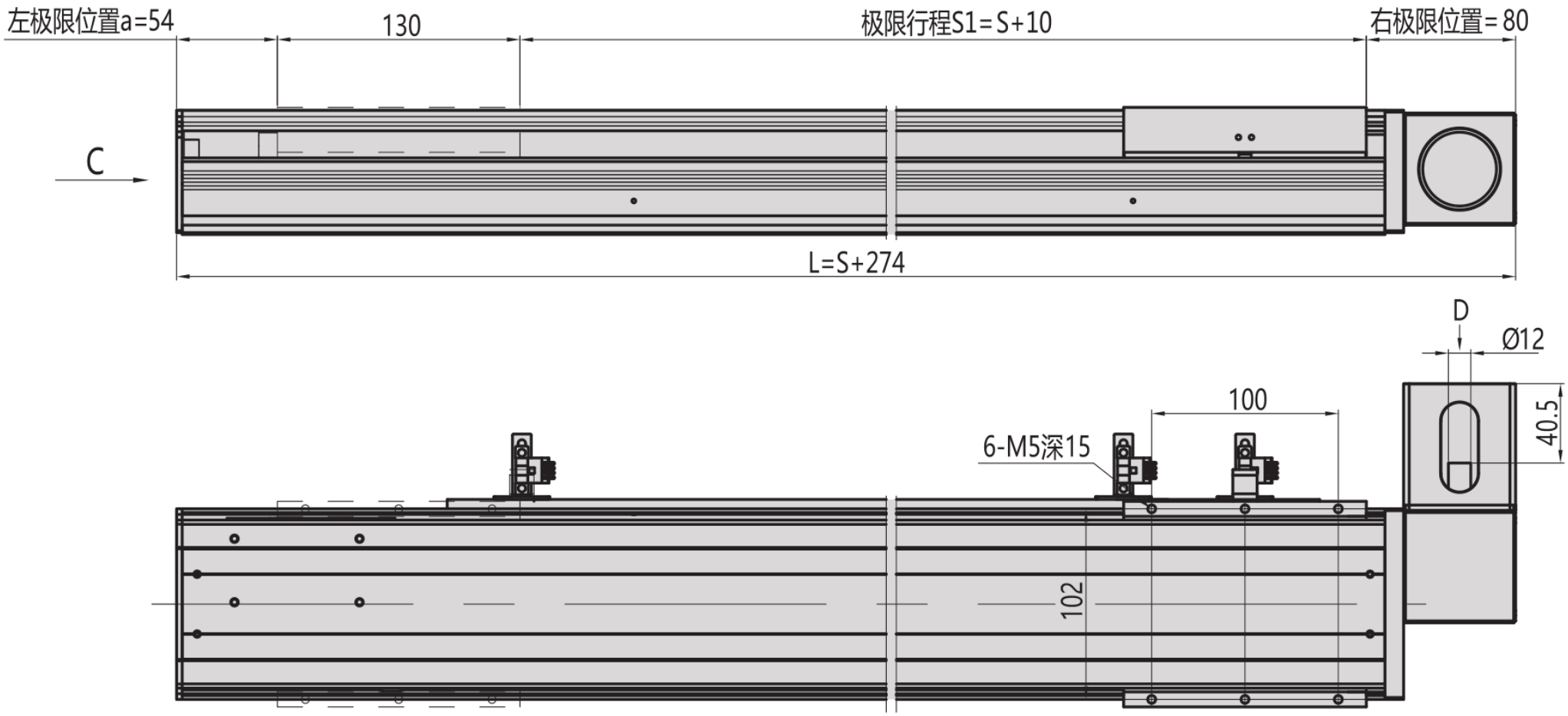

MD10 · يسار · L شفة المقطع

B向视图

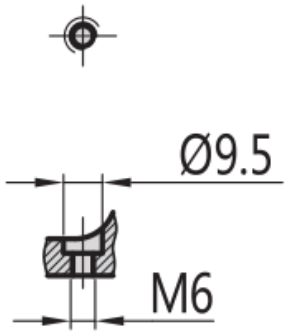

C向视图

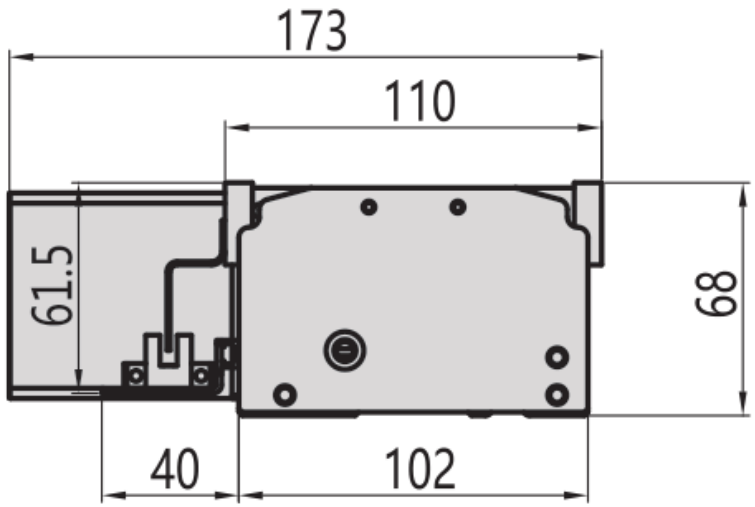

D 电机安装法兰

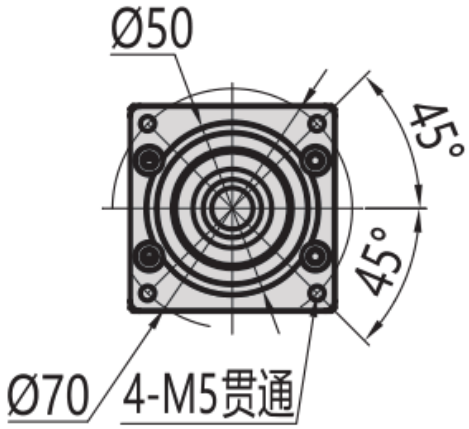

MD10 · يمين · R منظر 1

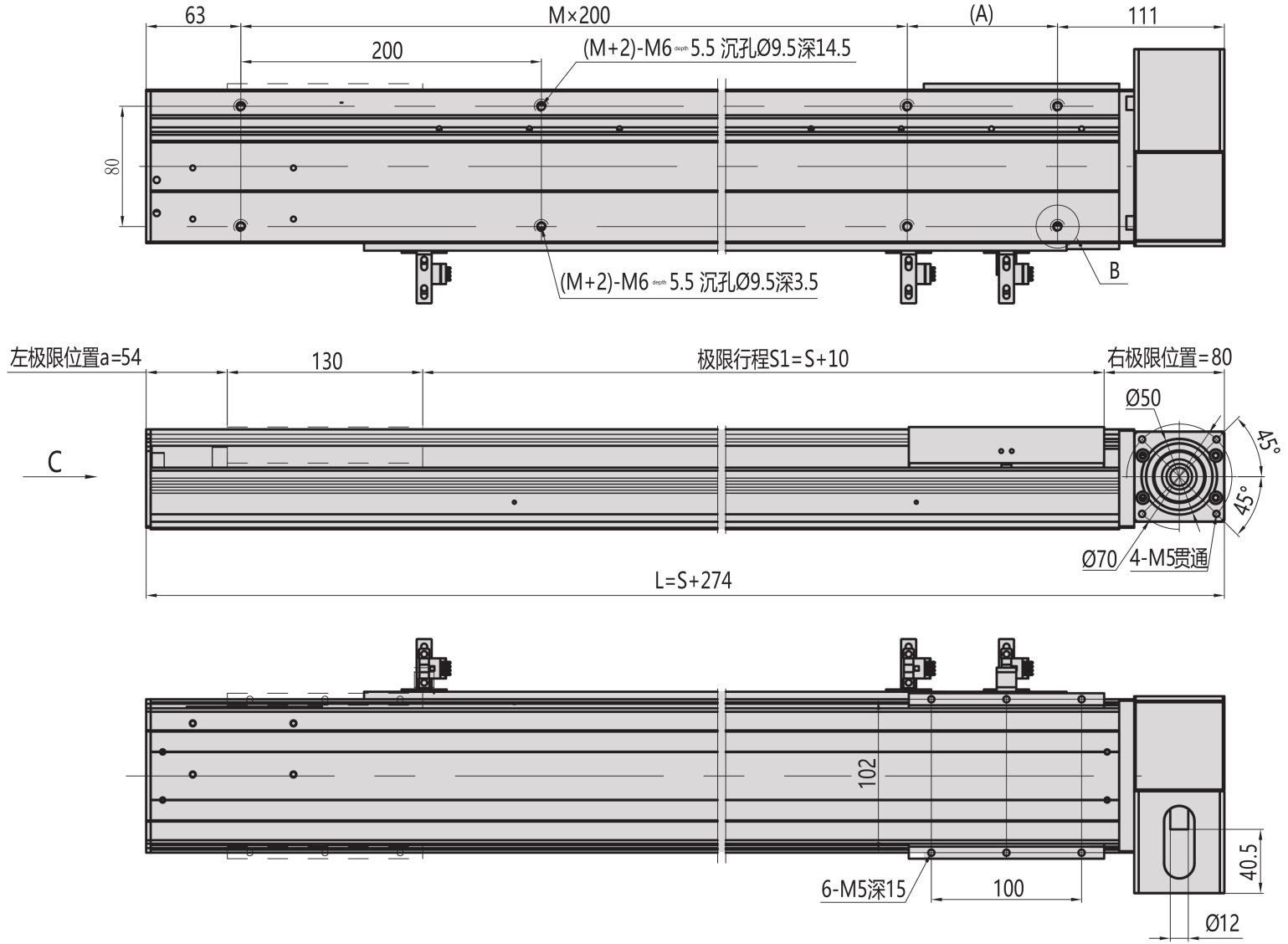

MD10 · يمين · R شفة المقطع

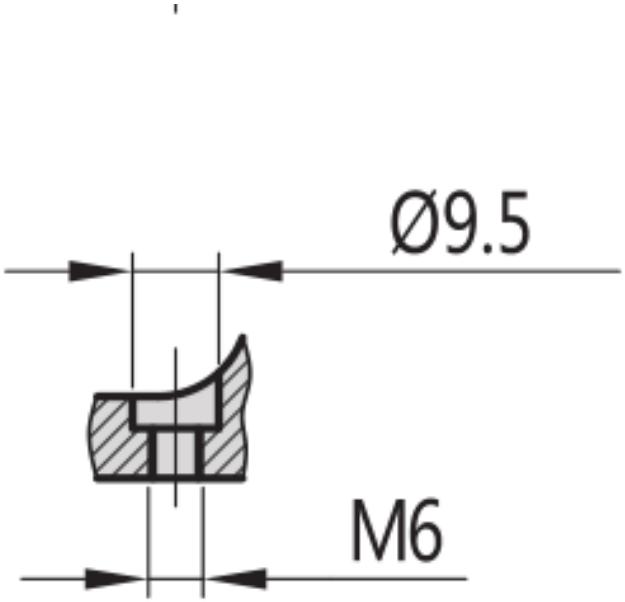

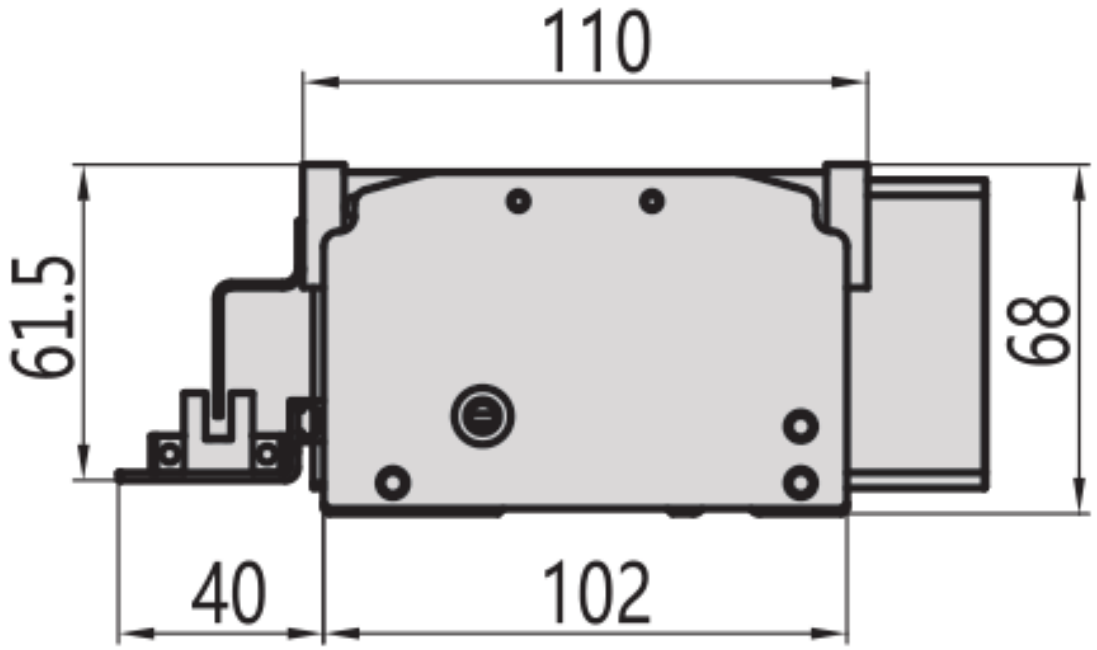

MD10 · يسار · L نظرة هندسية عامة

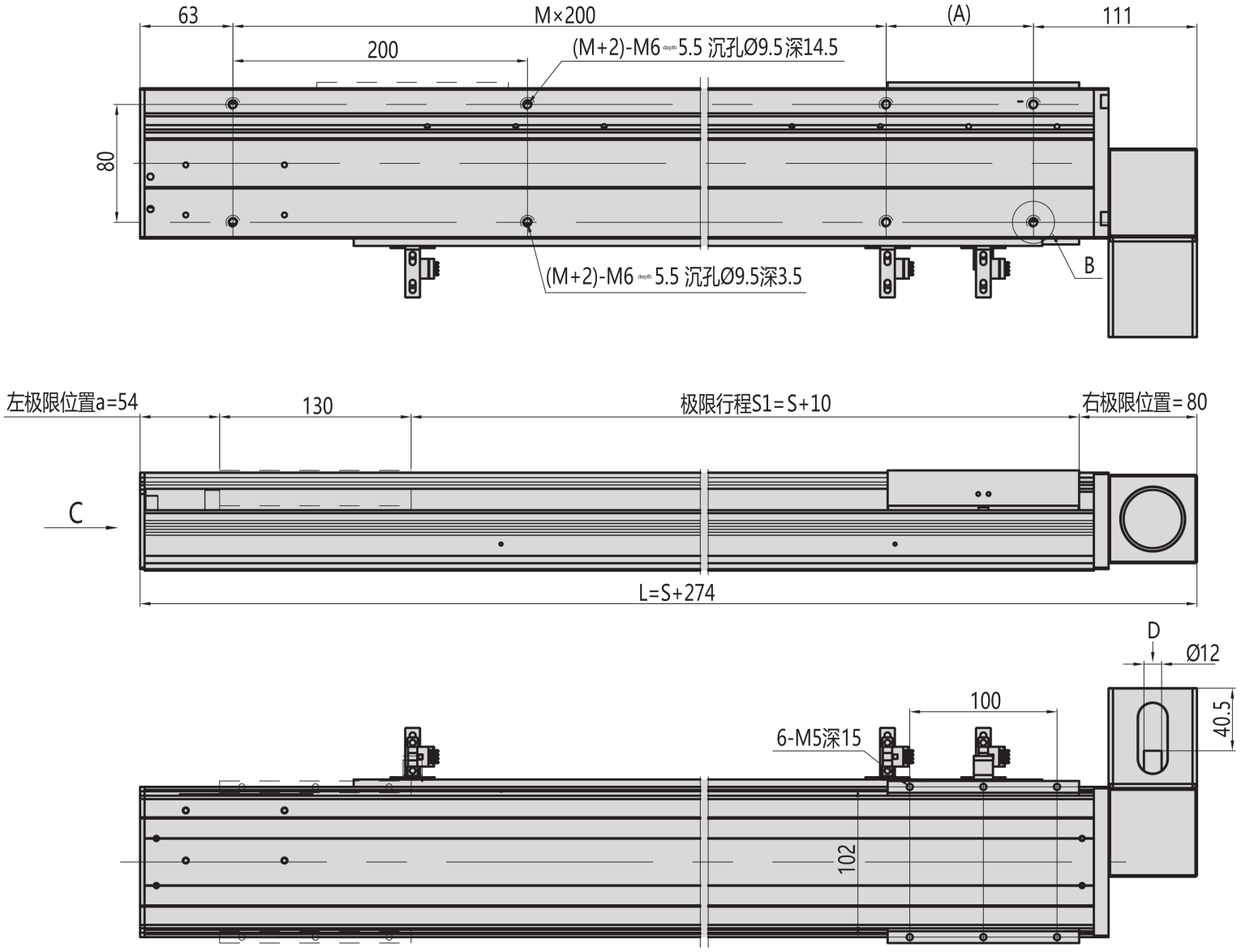

MD10 · يمين · R نظرة هندسية عامة

