MD17 寸法

寸法および取付ビュー。単位は各ビューに印刷されたラベルです。

これらの図面はストロークを選定しません。発注する構成に対して取付を確認してください。

左側 L: 3 図。図 1、図 2、断面フランジ

右側 R: 2 図。図 1、断面フランジ

左側 L: 1 図。技術概要

右側 R: 1 図。技術概要

MD17・左側 L・図1

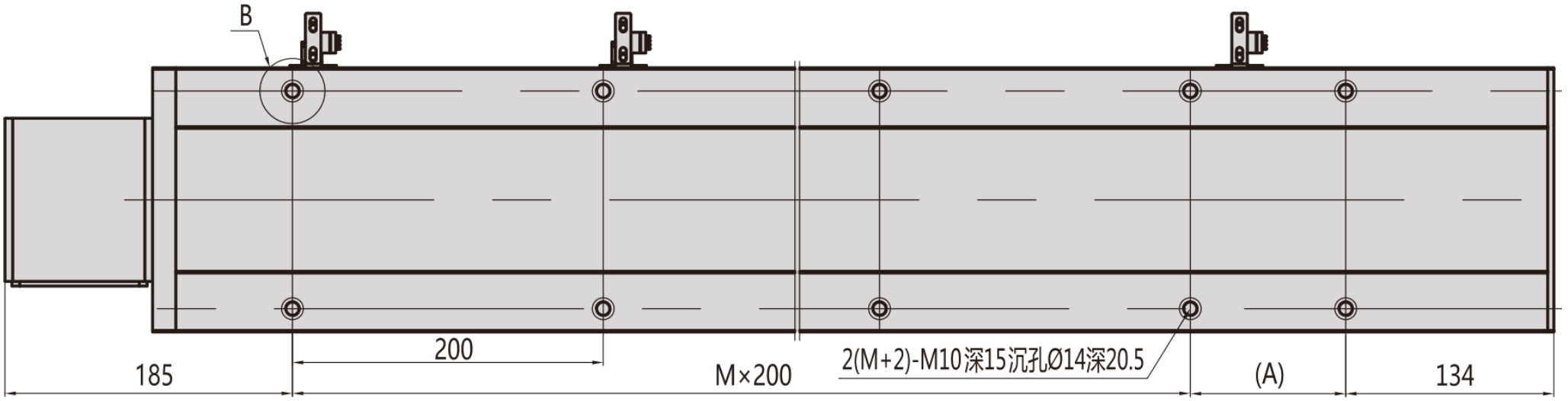

MD17・左側 L・図2

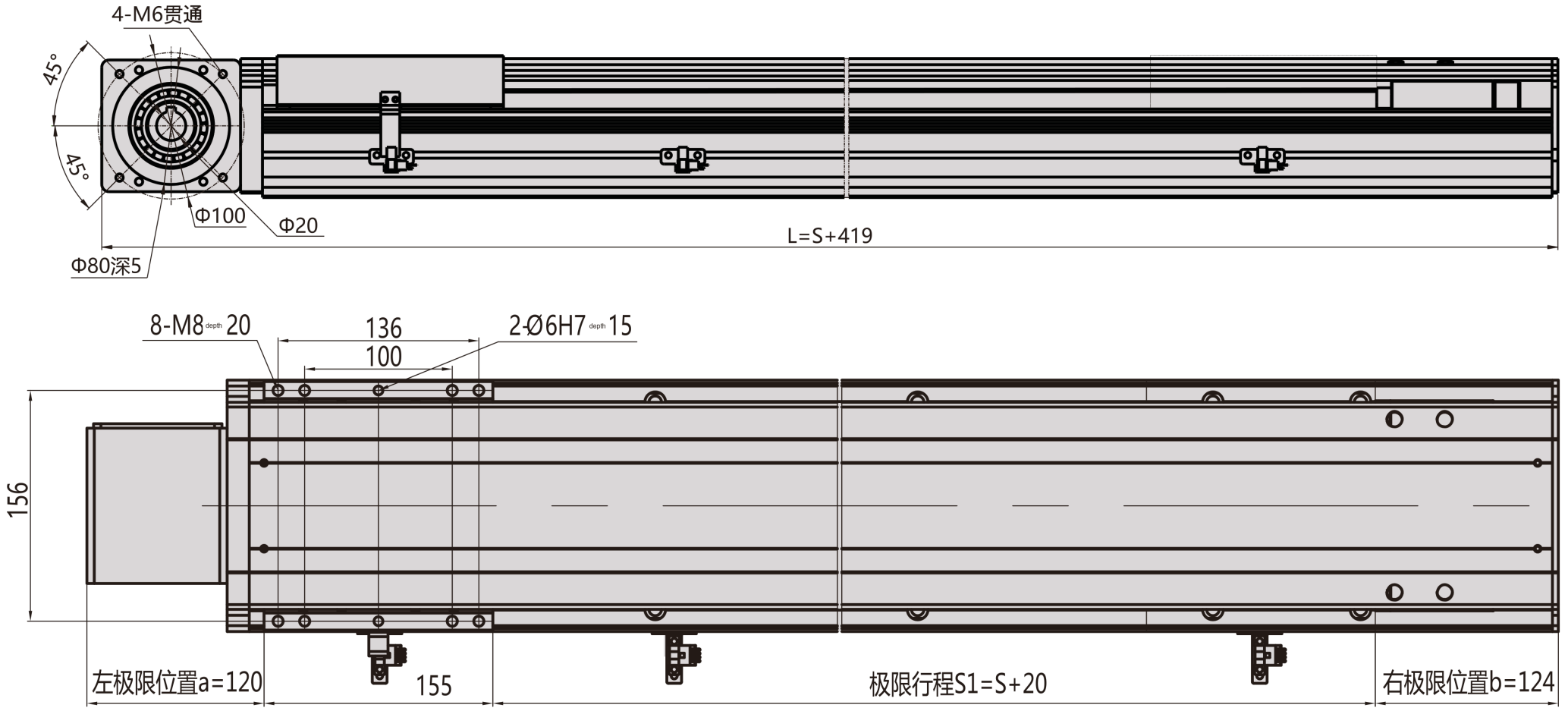
4-M6貫通
45°
45°
Φ100
Φ20
Φ80深5
L=S+419
8-M8 depth 20
136
100
2-Ø6H7 depth 15
156
左极限位置a=120
155
极限行程S1=S+20
右极限位置b=124

MD17 · 左側 L · 断面フランジ

B 向视图

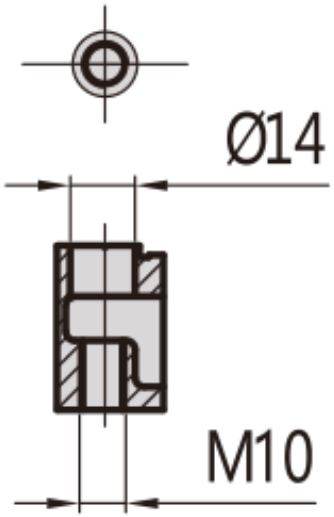

C向视图

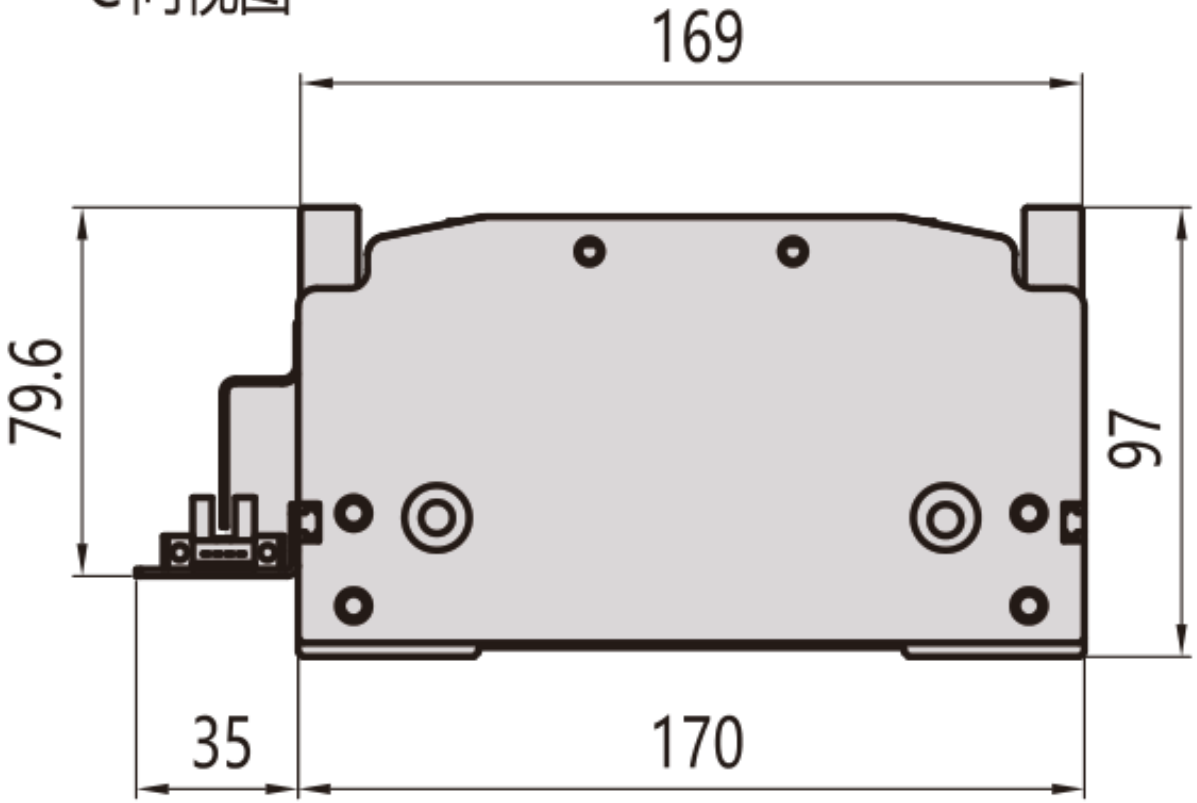

MD17・右側 R・図1

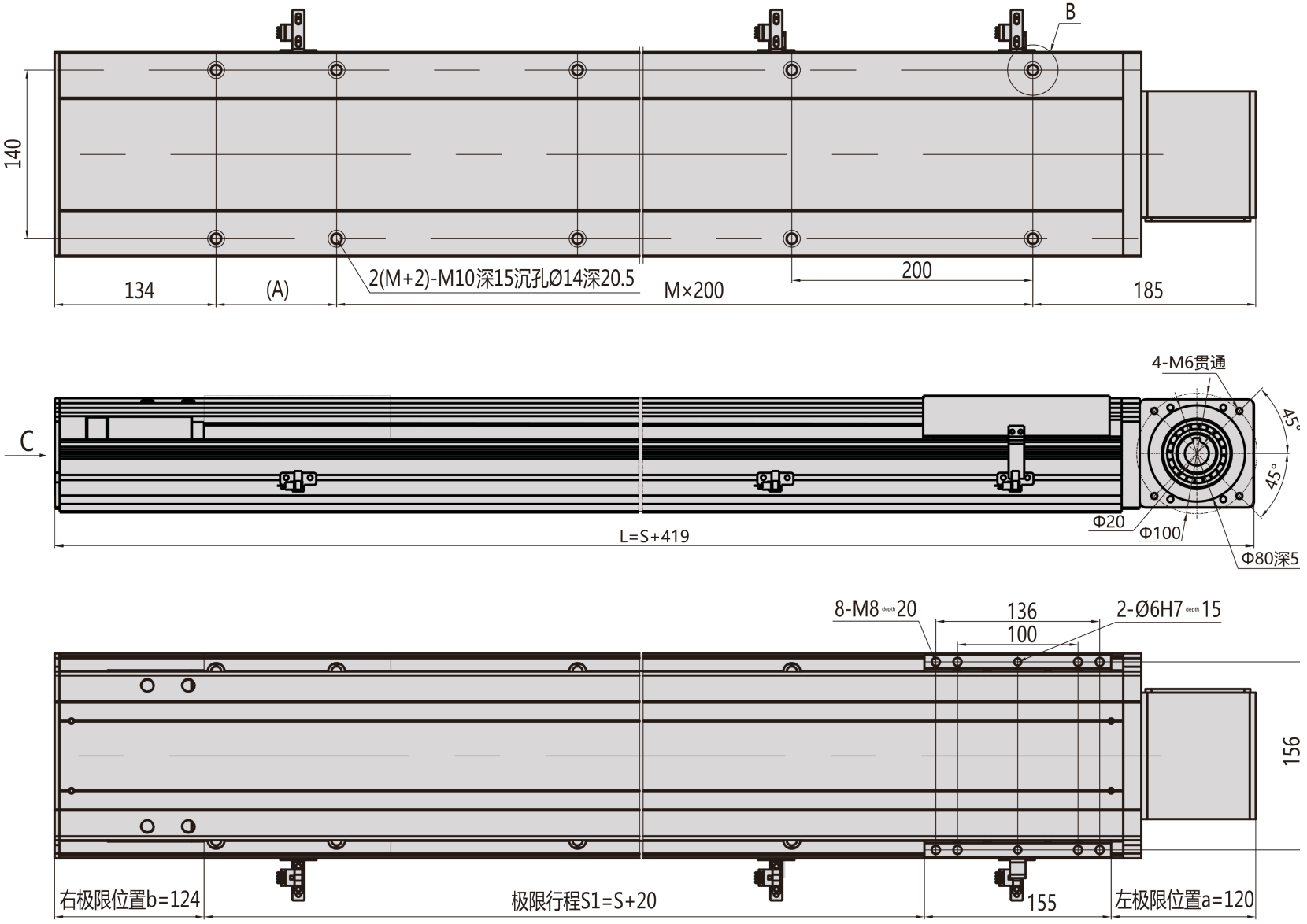
B
140
134
(A)
2(M+2)-M10深15沉孔Ø14深20.5
M×200
200
185
4-M6贯通
C
45°
45°
L=S+419
Φ20
Φ100
Φ80深5
8-M8 depth 20
136
100
2-Ø6H7 depth 15
156
右极限位置b=124
极限行程S1=S+20
155
左极限位置a=120

MD17 · 右側 R · 断面フランジ

B向视图

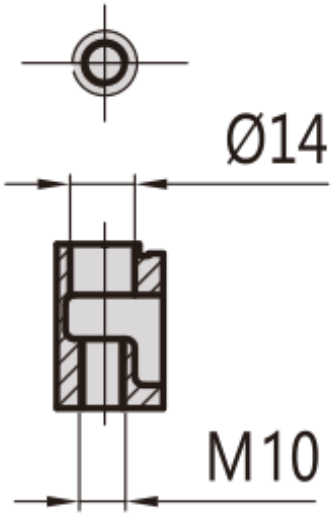

C向视图

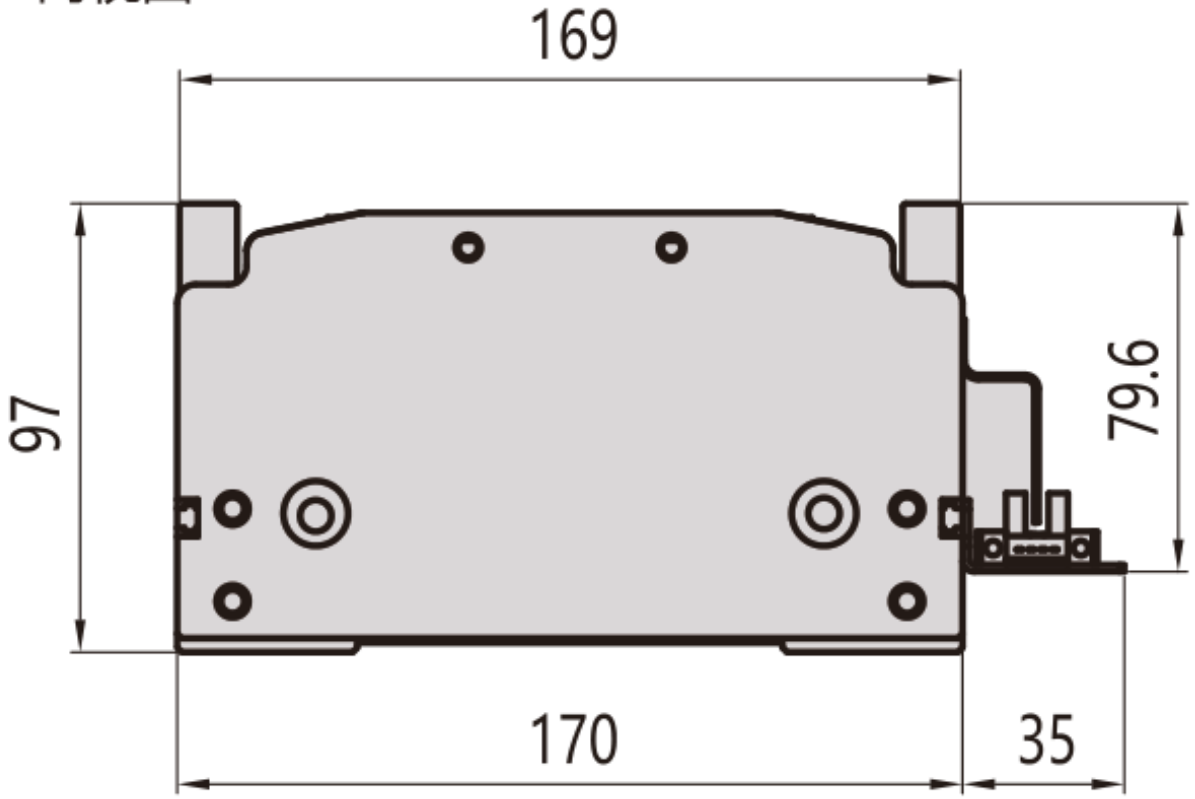

MD17 · 左側 L · 技術概要

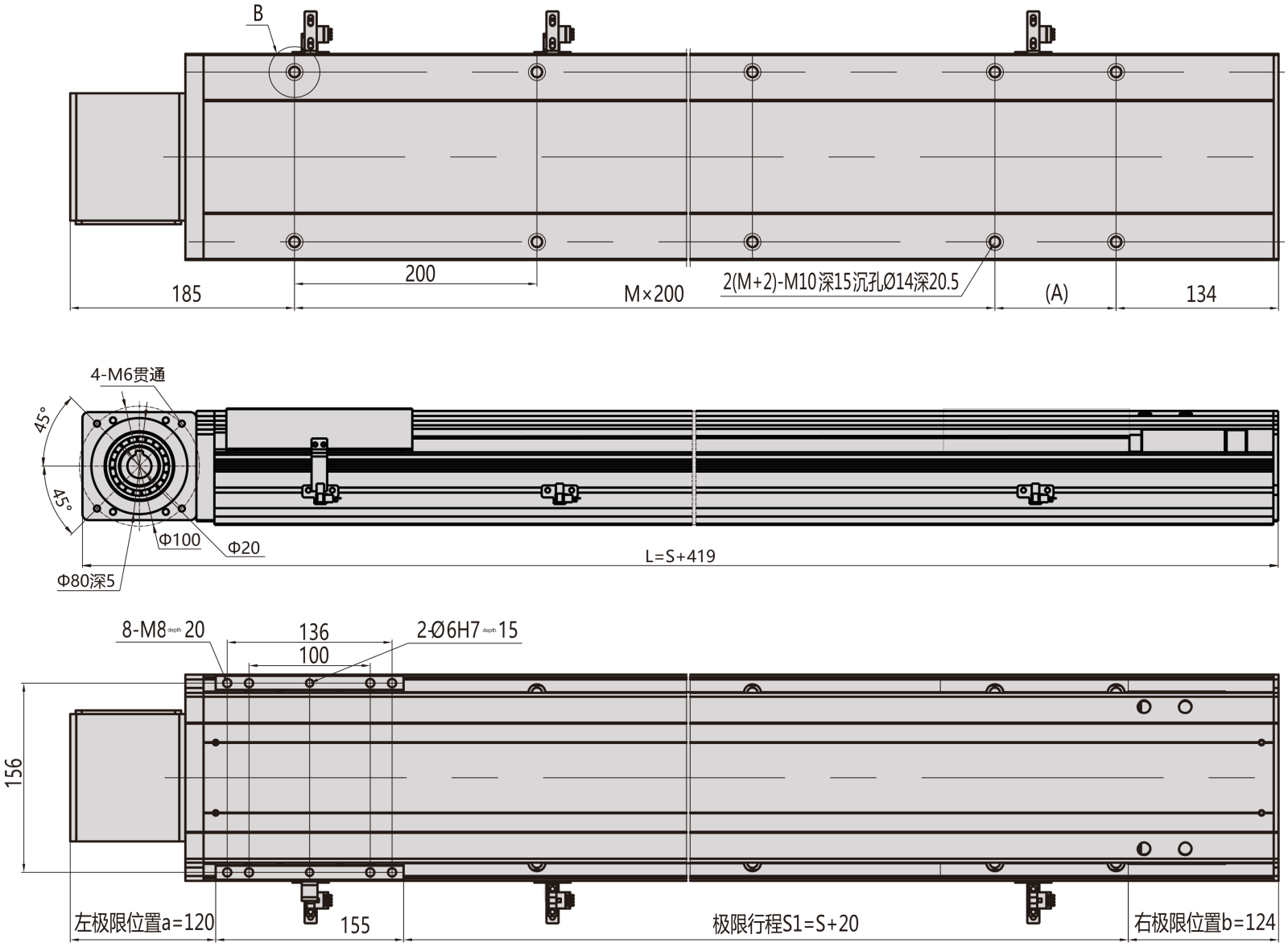

MD17 · 右側 R · 技術概要

