Serie de ejes telescópicos HTSL80

SL80 · Serie de ejes telescópicos

Compruebe el apoyo y el montaje en todo el rango de extensión. Incluya el momento de carga y el espacio de cables en la revisión de instalación.

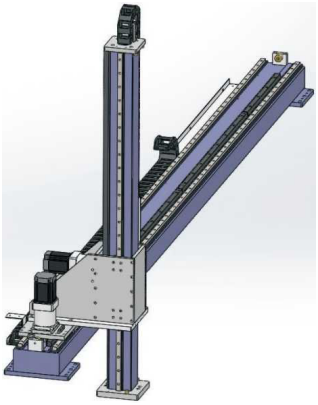

SL ilustración de la serie

Especificaciones revisadas

Parámetro	Valor
Repetibilidad	±0.1 mm
Carga vertical	120 kg
Paso del engranaje	166 mm
Número de reductor (encabezado impreso mm)	120 mm
Especificación del engranaje	2M
Guía lineal (código de origen)	20
Ejemplo de pedido (referencia)	SL80-L166-S500-R90-C4-0001
Modelo de sensor	Exterior FC307 (NPN)
Rango de carrera e incremento	100-2050mm/intervalo 50

Los dibujos de instalación están en el atlas dimensional aparte.

emmy@htrobot.com www.htrobot.com

Referencia de ingeniería

Notas de aplicación

Referencia de aplicación: La fuente describe ejes telescópicos para manipulación, paletizado y clasificación en equipos logísticos, de automoción y médicos, con transporte vertical como aplicación de ahorro de espacio.

Referencia de instalación: Con y sin cubierta de fuelle se muestran en la página de dibujo de origen enfrentada.

Diferencias de pedido y especificación: El ejemplo usa R90; la anotación del reductor y la tabla básica indican 120mm.