SO VERWENDEN SIE DIESEN ATLAS

Jede Ansicht ist die Katalogzeichnung für die angegebene Variante oder Übersetzungsgruppe. Verwenden Sie die gedruckten Bezeichnungen, keine Maßstabsabnahme. Das sind Referenzzeichnungen, keine CAD-Dateien.

EDT-B-90 / Zeichnungsatlas

Inhalt

Obere Untersetzungsansicht	1 Ansichten | Seiten 2-2
Untere Untersetzungsansicht	1 Ansichten | Seiten 3-3
Wellenausführungen	1 Ansichten | Seiten 4-4

KONTAKT HTROBOT

E-Mail: emmy@htrobot.com

Internetseite: www.htrobot.com

EDT-B-90 | Maßzeichnung

Katalogzeichnung

EDT-B-90 obere Untersetzungsansicht Maße in mm

减速比：3，4，5，6，7，8，10

Reduction ratio

unit 单位[mm]

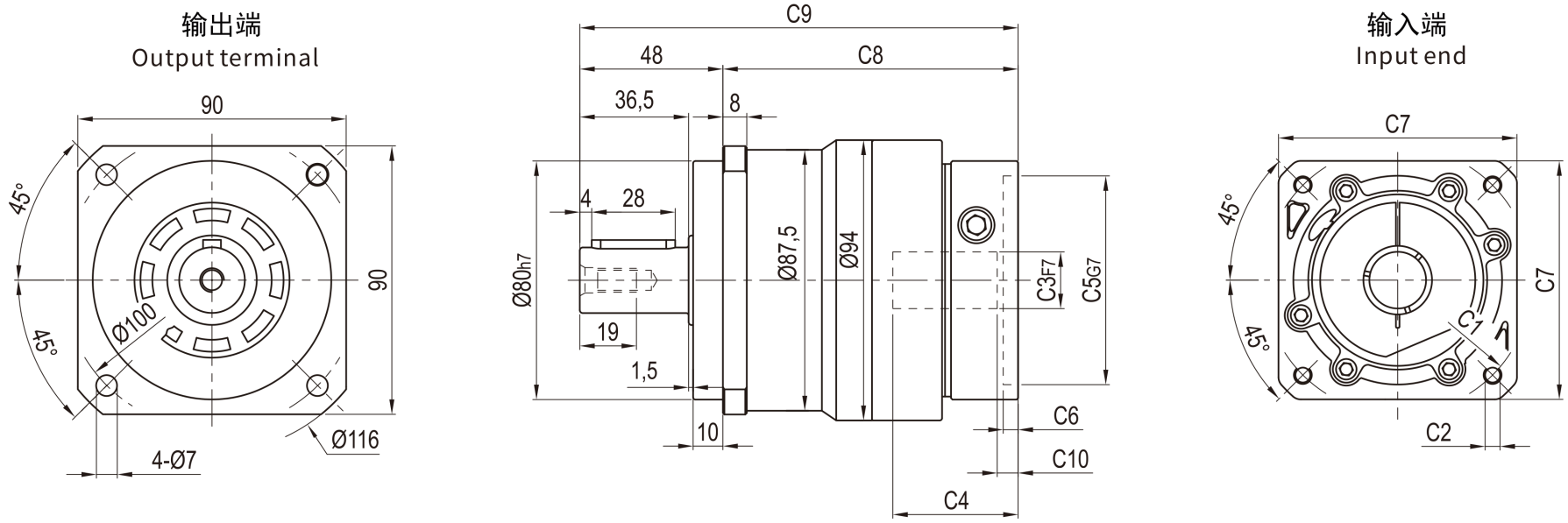

EDT-B-90 | Maßzeichnung

Katalogzeichnung

EDT-B-90 untere Untersetzungsansicht Maße in mm

减速比：12，15，20，25，30，35，40，50，60，70，80，100

Reduction ratio

unit 单位[mm]

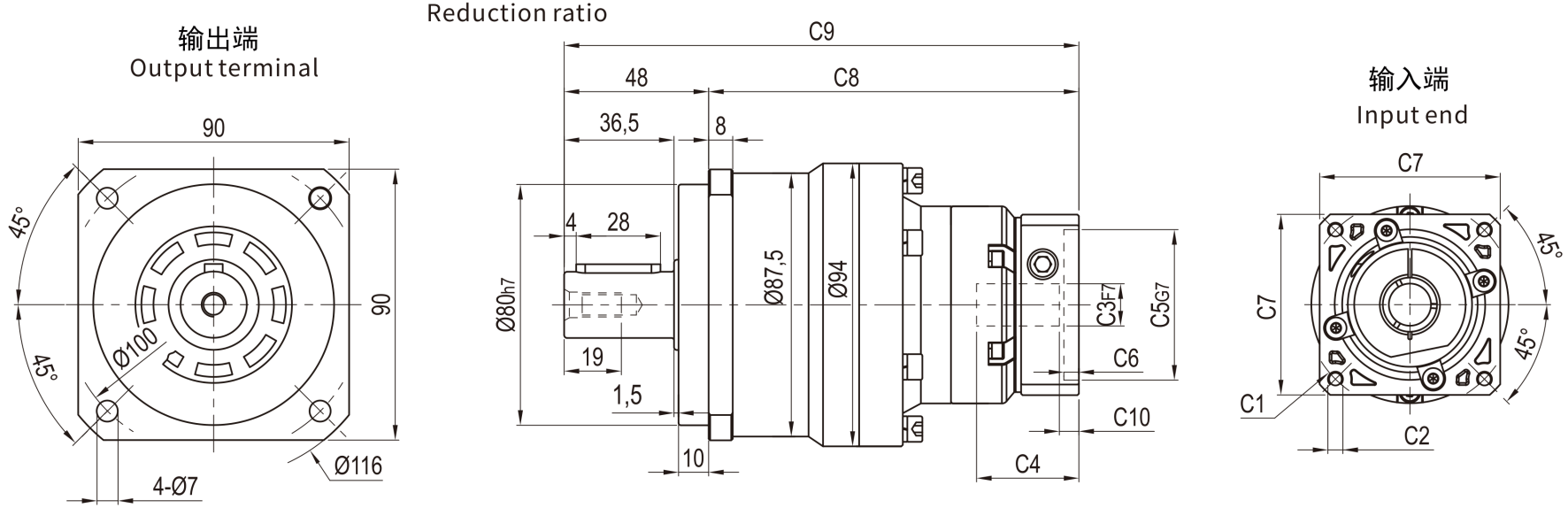

EDT-B-90 | Maßzeichnung

Katalogzeichnung

EDT-B-90 Wellenausführungen S1 links / S2 rechts

