TKK60 Dimensioni

Viste di dimensioni e installazione. Le unità sono le etichette stampate su ciascuna vista.

Questi disegni non selezionano una corsa. Confermare il montaggio rispetto alla configurazione ordinata.

Disegni: 5 viste. Senza coperchio, con coperchio, viste dell’adattatore motore 1, viste dell’adattatore motore 2, viste dell’adattatore motore 3

TKK60 · Disegni · Senza coperchio

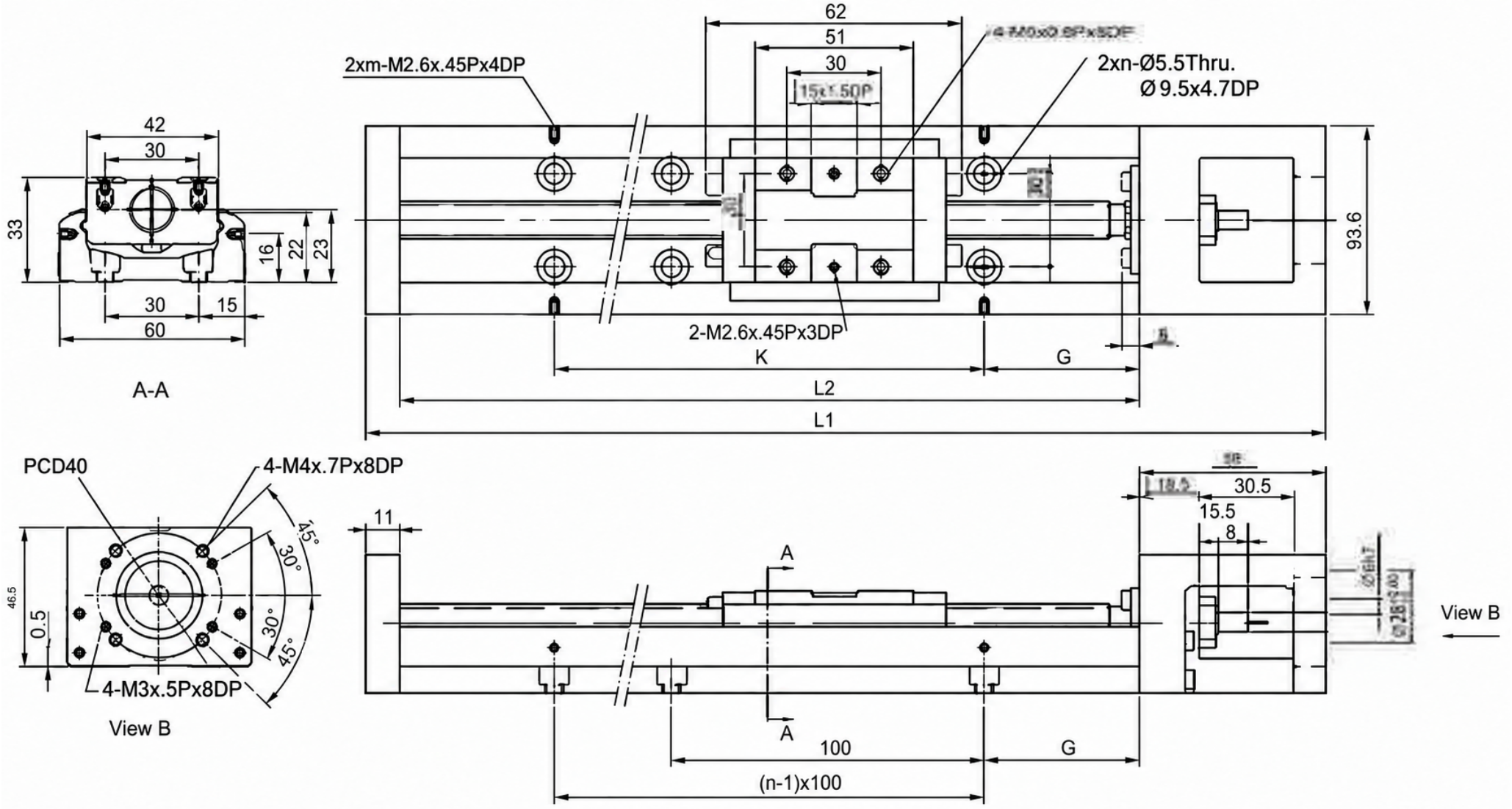

TKK60 · Disegni · con coperchio

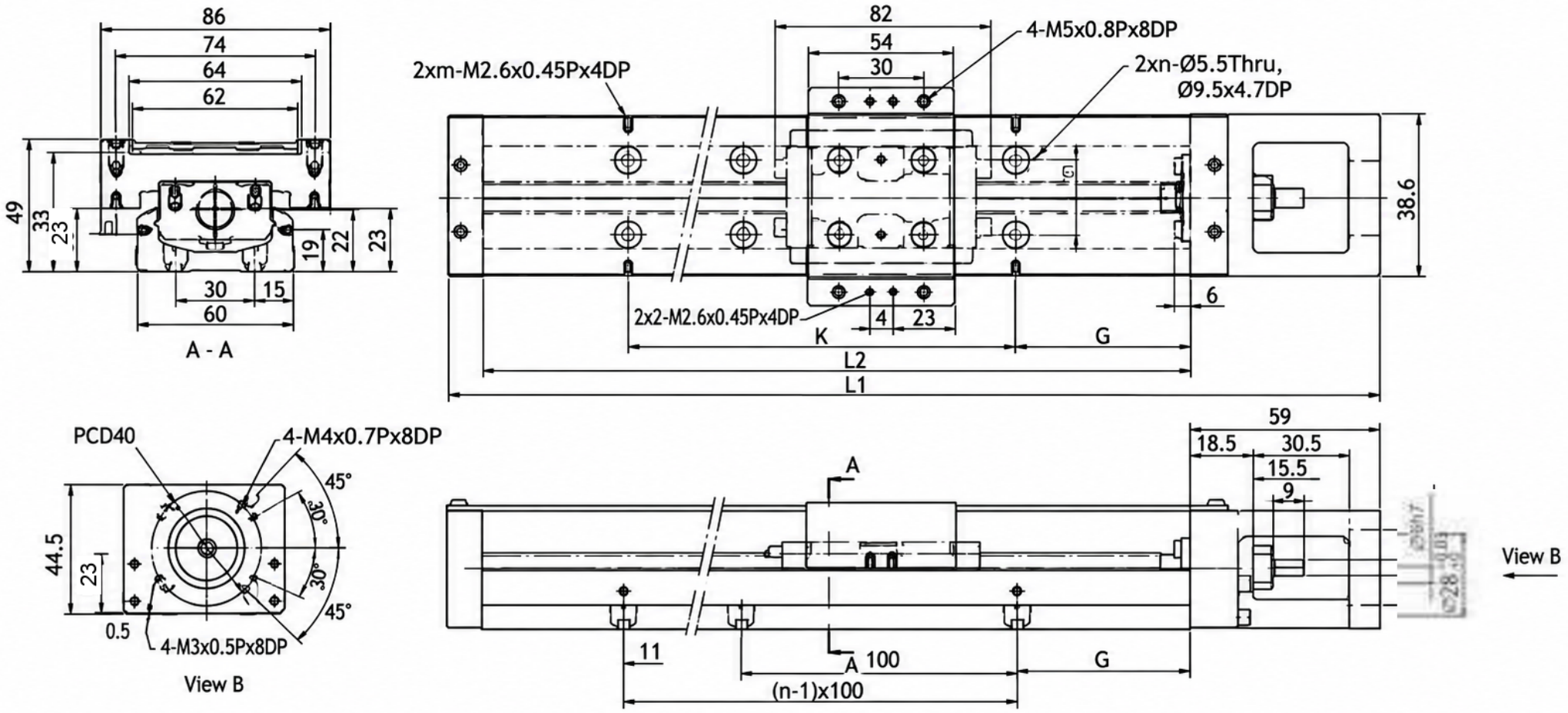

TKK60 · Disegni · viste dell’adattatore motore 1

Motor Adaptor Flange F0

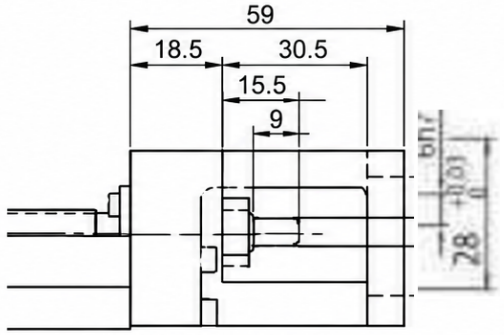

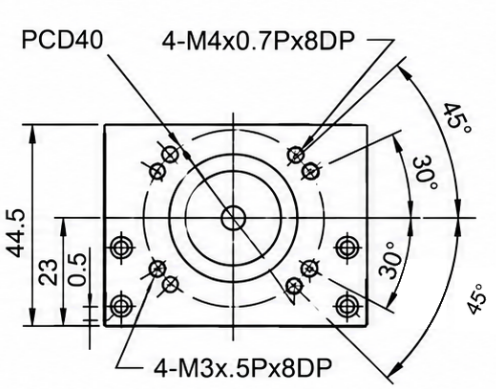

Motor Adaptor Flange F3

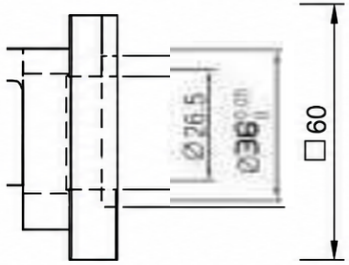

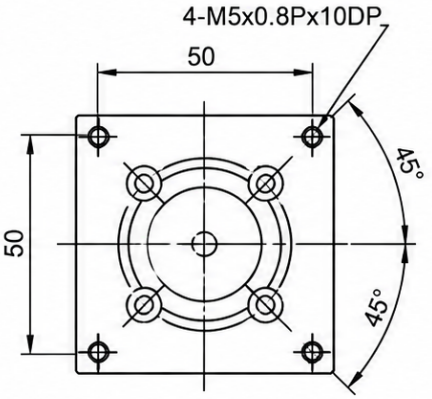

TKK60 · Disegni · viste dell’adattatore motore 2

Motor Adaptor Flange F1

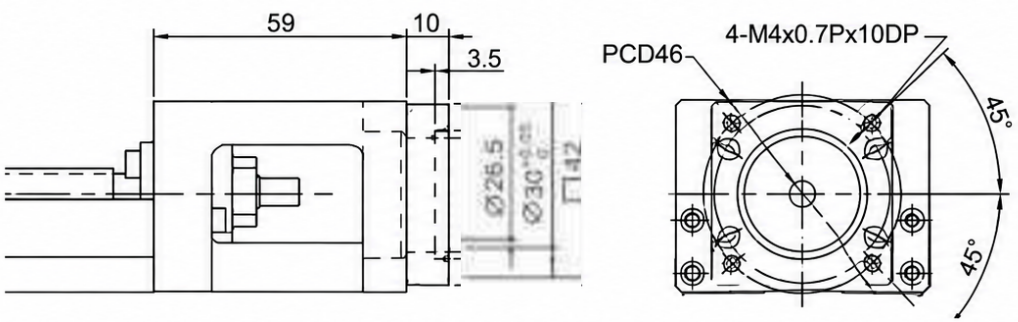

Motor Adaptor Flange F4

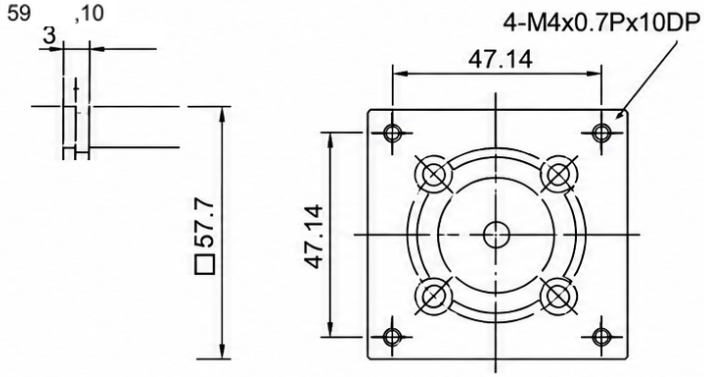

TKK60 · Disegni · viste dell’adattatore motore 3

Motor Adaptor Flange F2

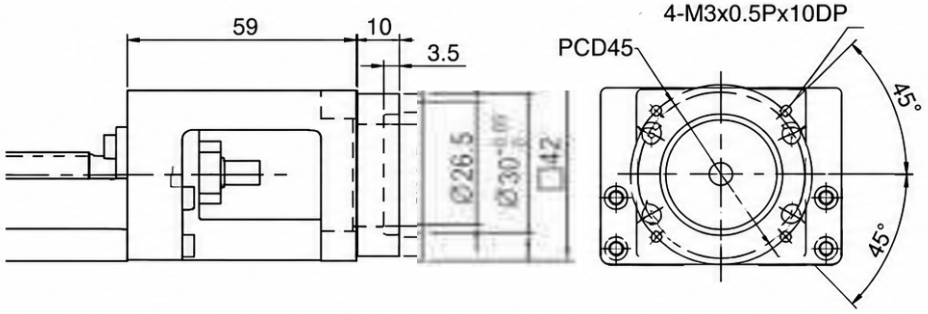

Motor Adaptor Flange F5

