أطلس الرسوم MC17 /

الأبعاد والتركيب

مناظر مستقلة مجمّعة حسب تركيب المحرك.

وحدة الرسم غير محققة؛ تُحفظ تسميات الأبعاد الأصلية.

أبعاد مرجعية؛ أكّد التركيب والشوط لتكوينك.

استخدم الأبعاد المسمّاة؛ لا تقس الرسوم.

C 4 مناظر | ص2-3 .

D 4 مناظر | ص4-5 .

L 4 مناظر | ص6-7 .

R 4 مناظر | ص8-9 .

B 4 مناظر | ص10-11 .

مواصفات المنتج وإرشاد الاختيار يُقدّمان بشكل منفصل.

لأبعاد خاصة بالتكوين أو ملفات CAD فعلية، اتصل بـ HTROBOT.

MC17 / C

الأعلى

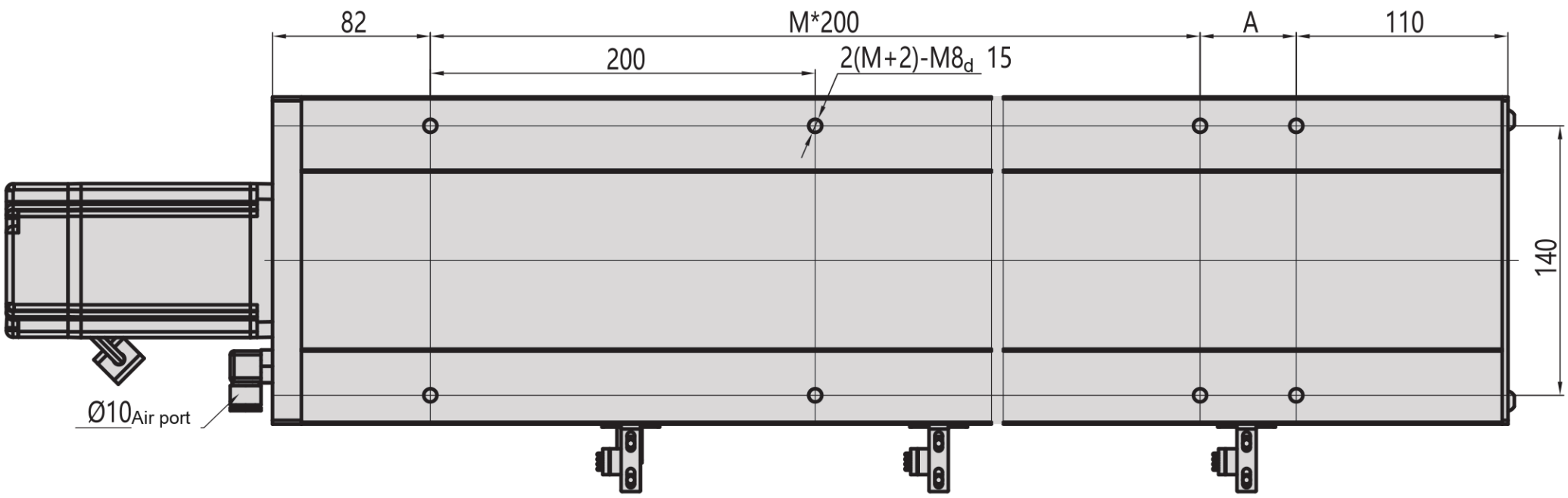

الجانب

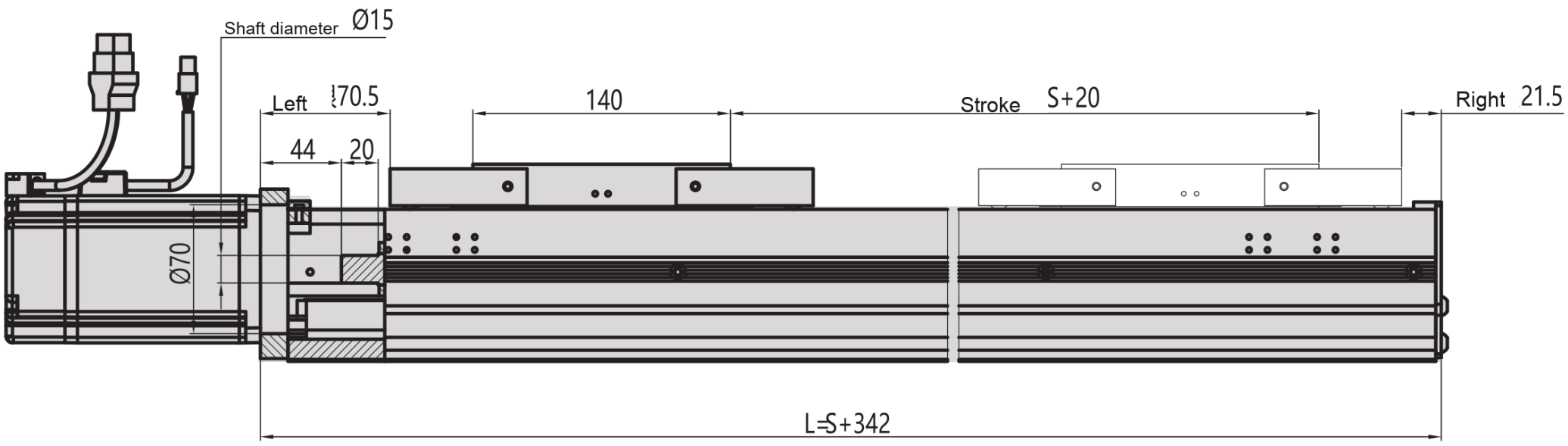

الأسفل

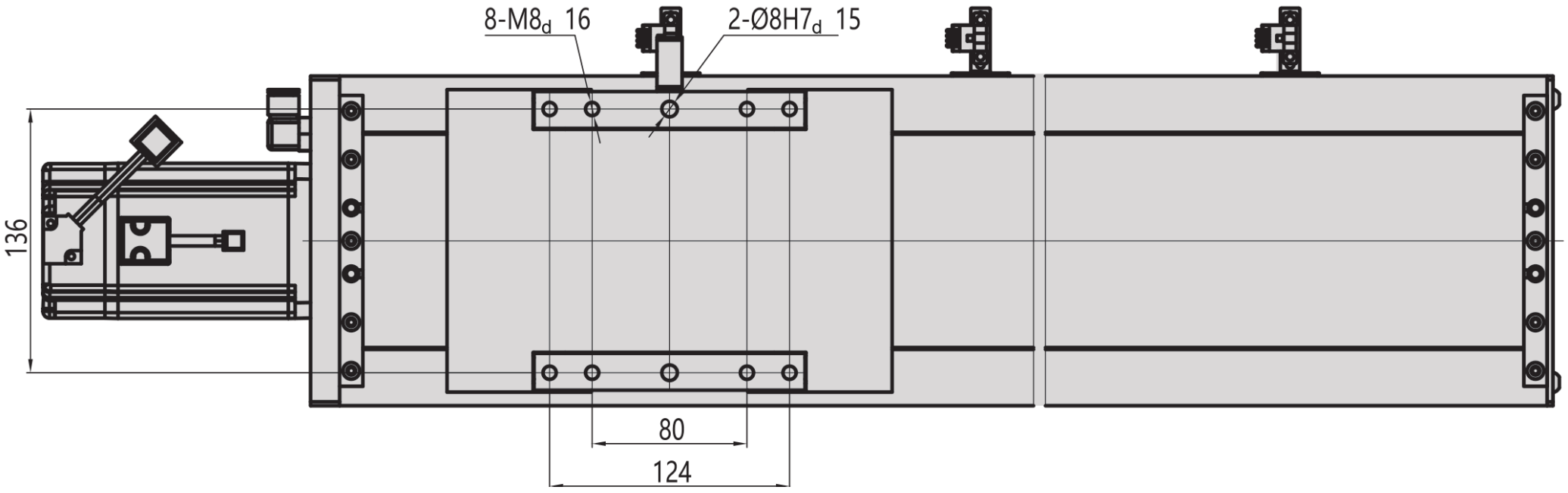

MC17 / C

الشفة

Motor flange view

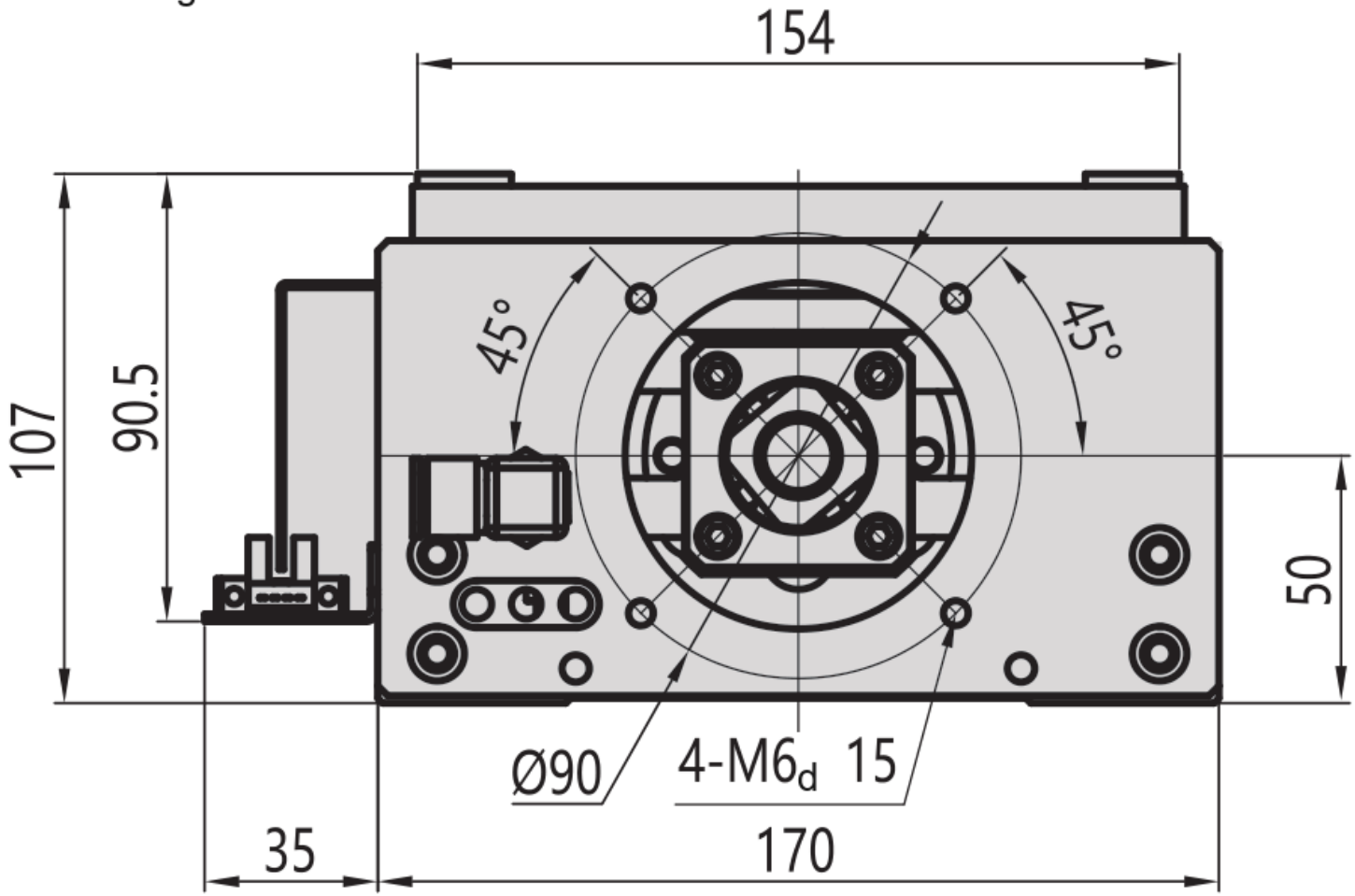

MC17 / D

الأعلى

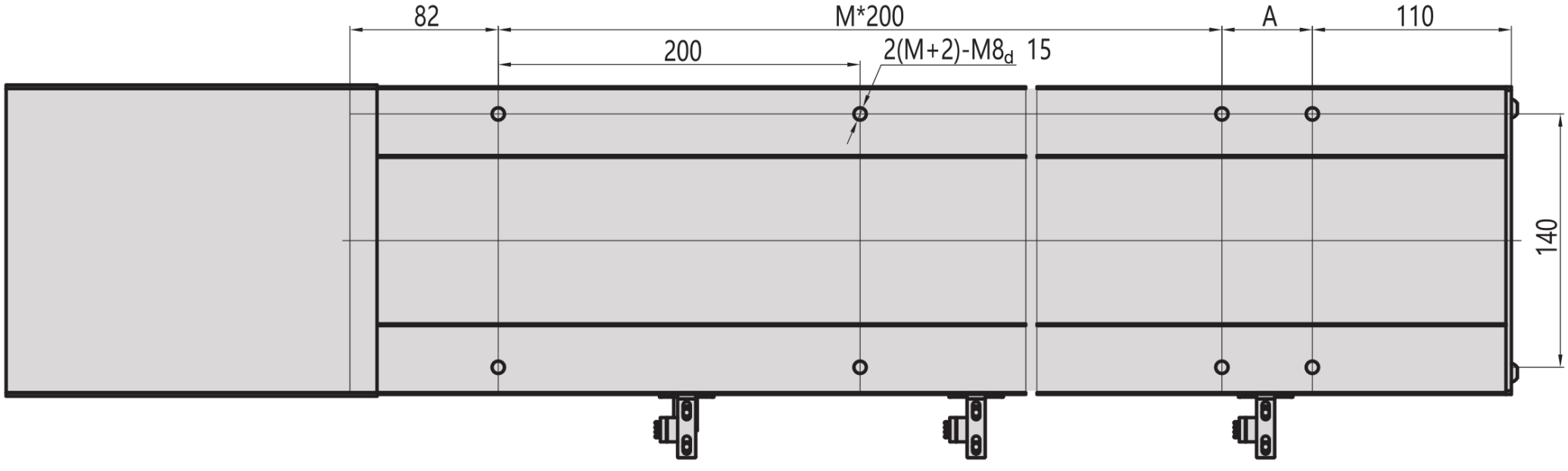

الجانب

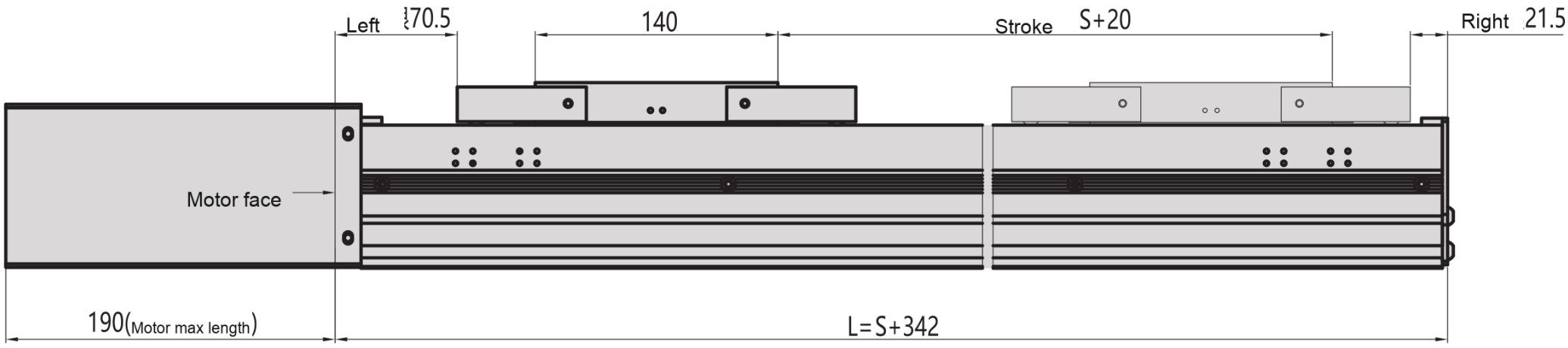

الأسفل

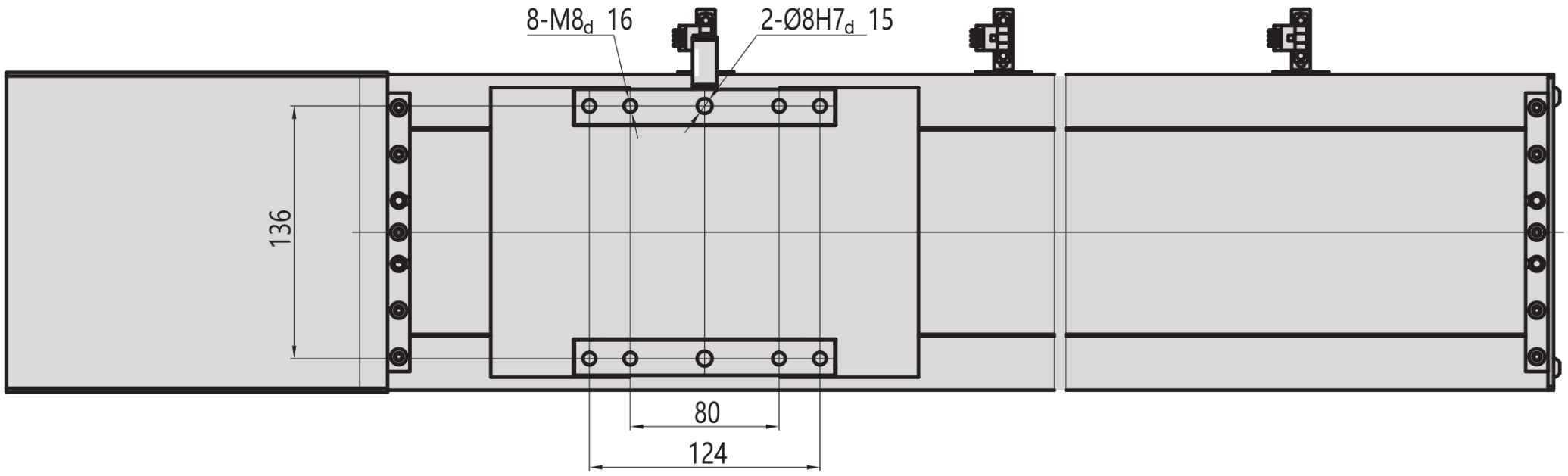

MC17 / D

الشفة

Motor flange view

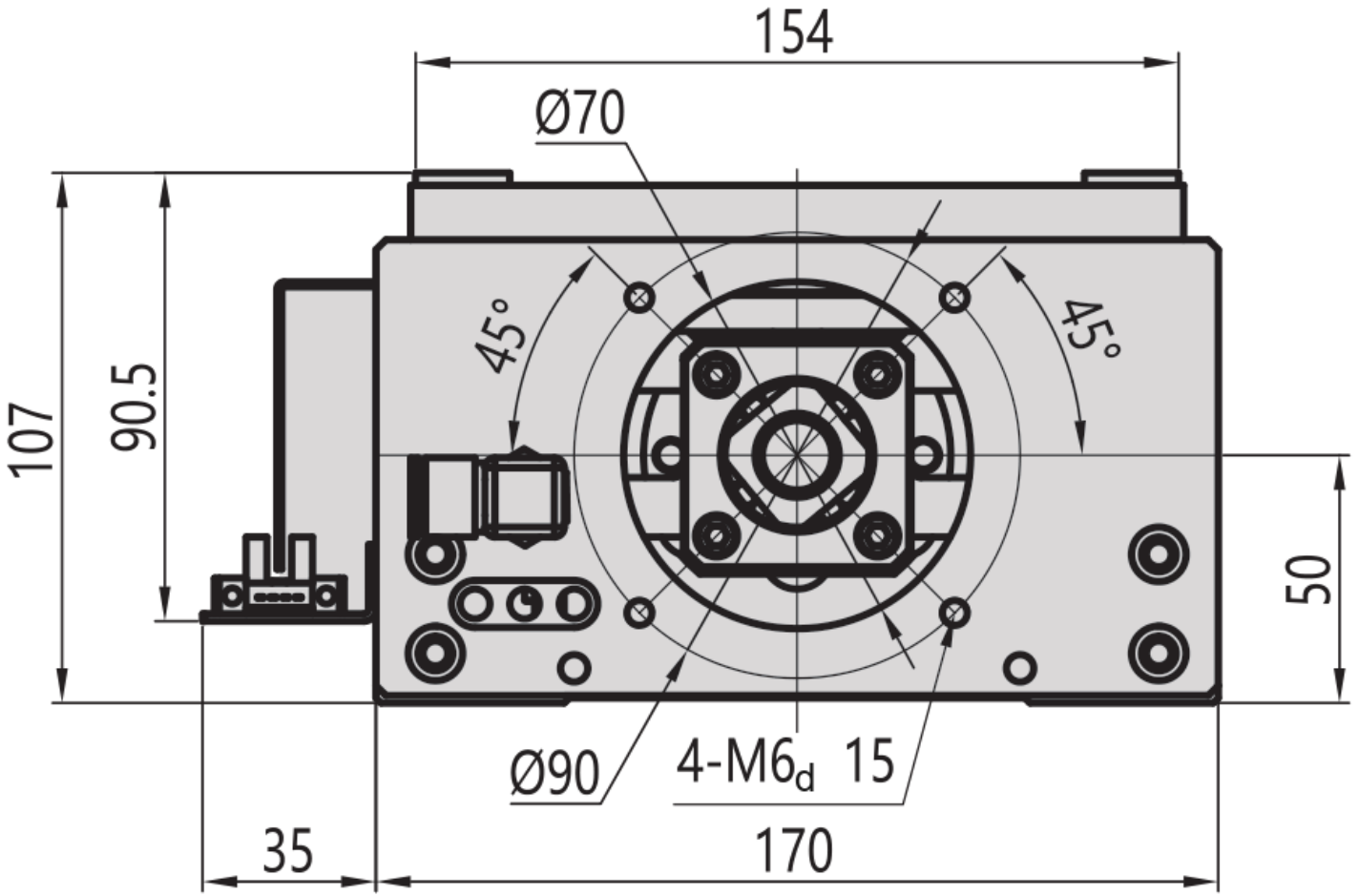

MC17 / L

الأعلى

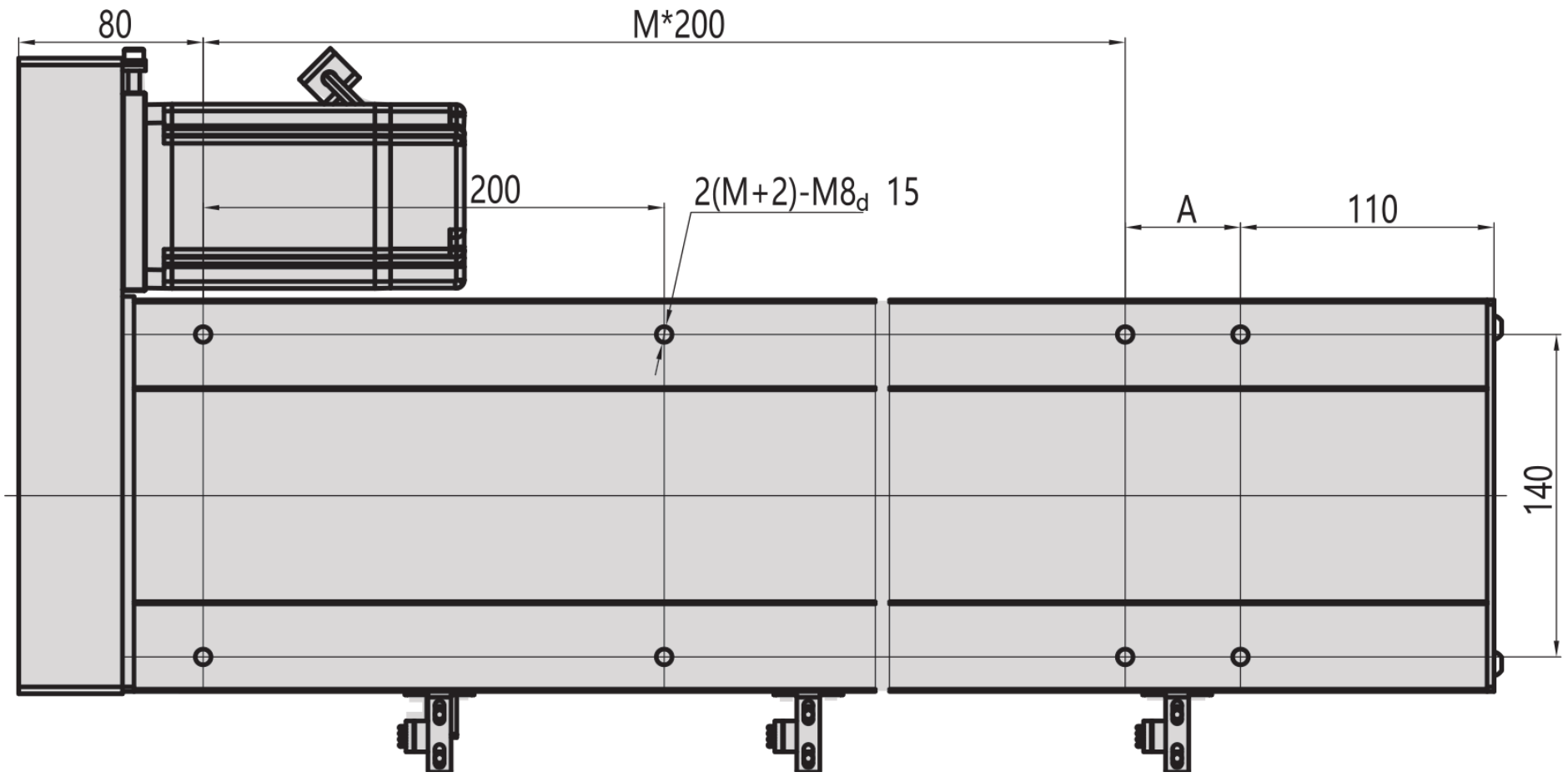

الجانب

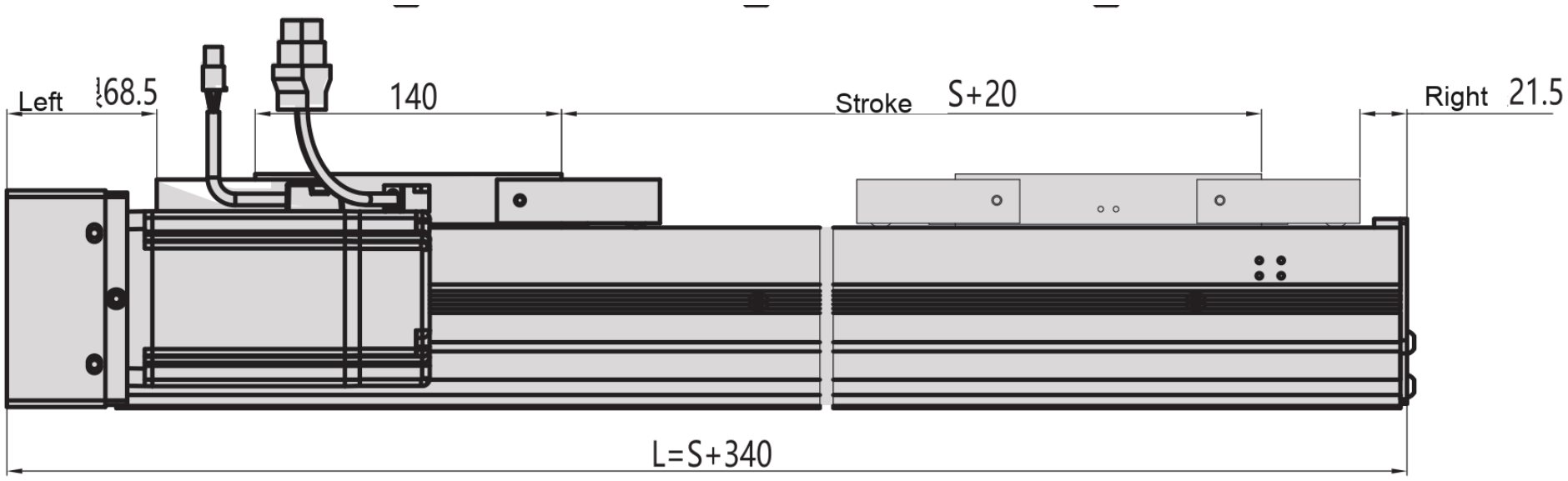

الأسفل

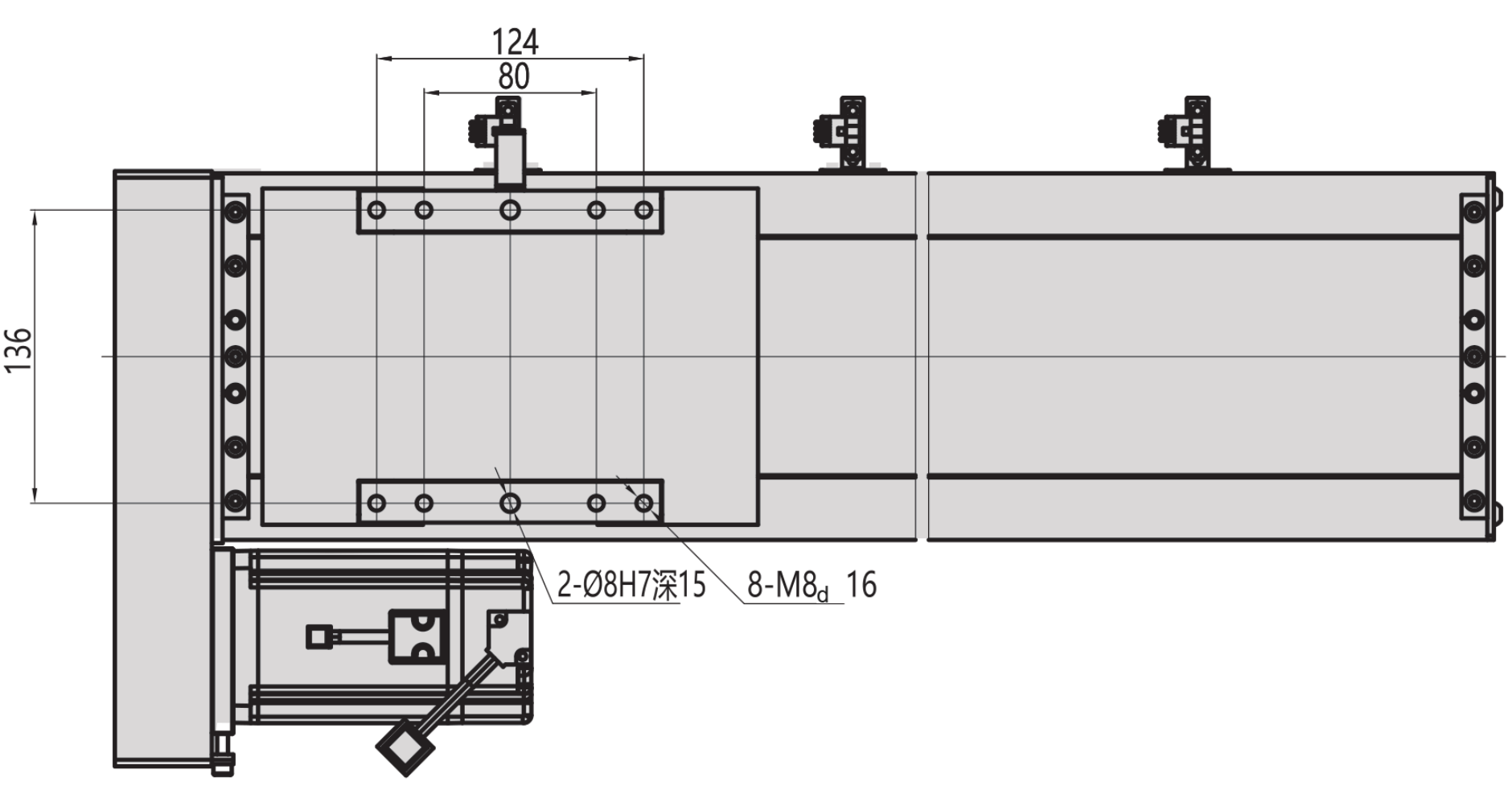

MC17 / L

الشفة

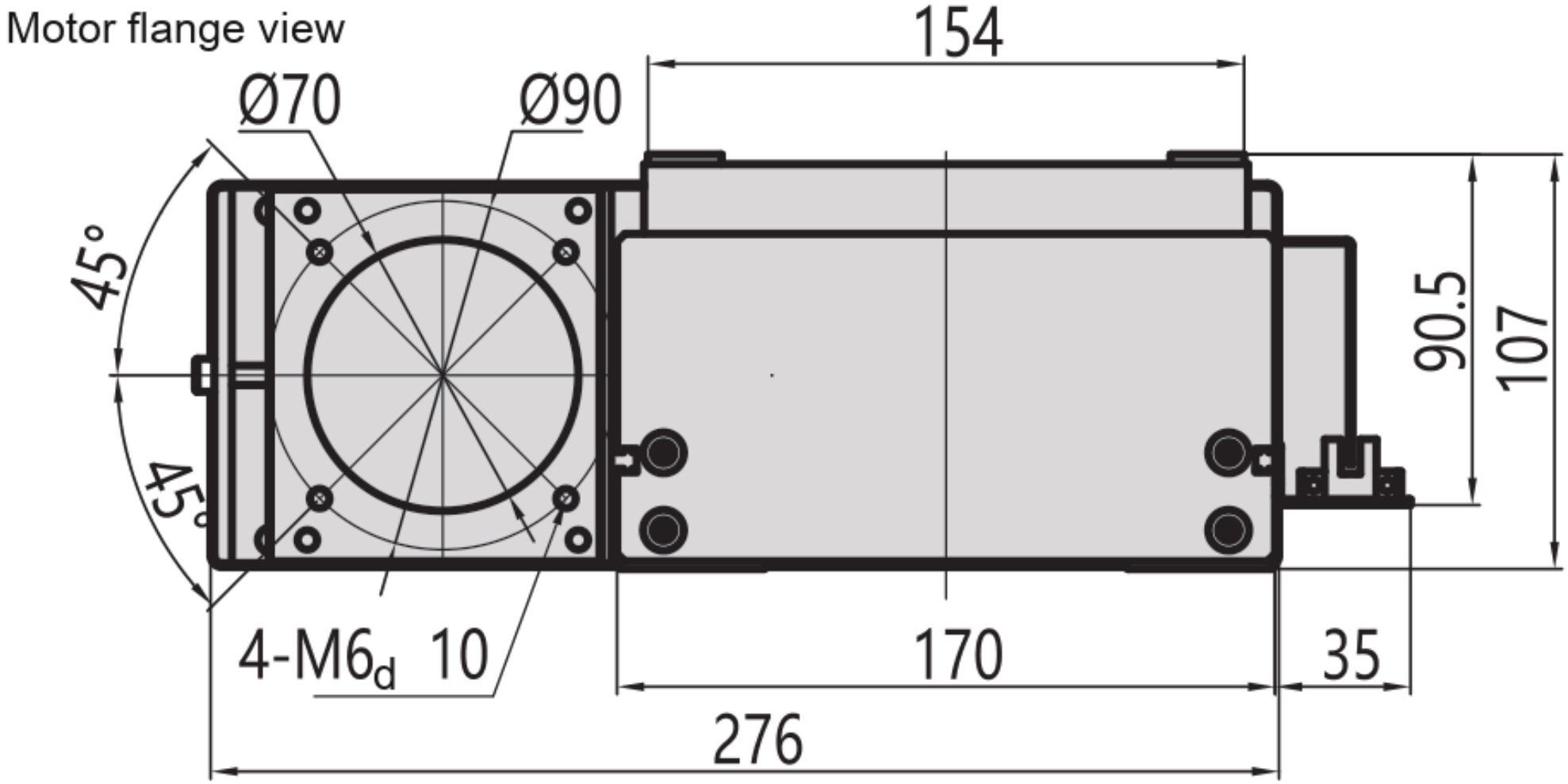

MC17 / R

الأعلى

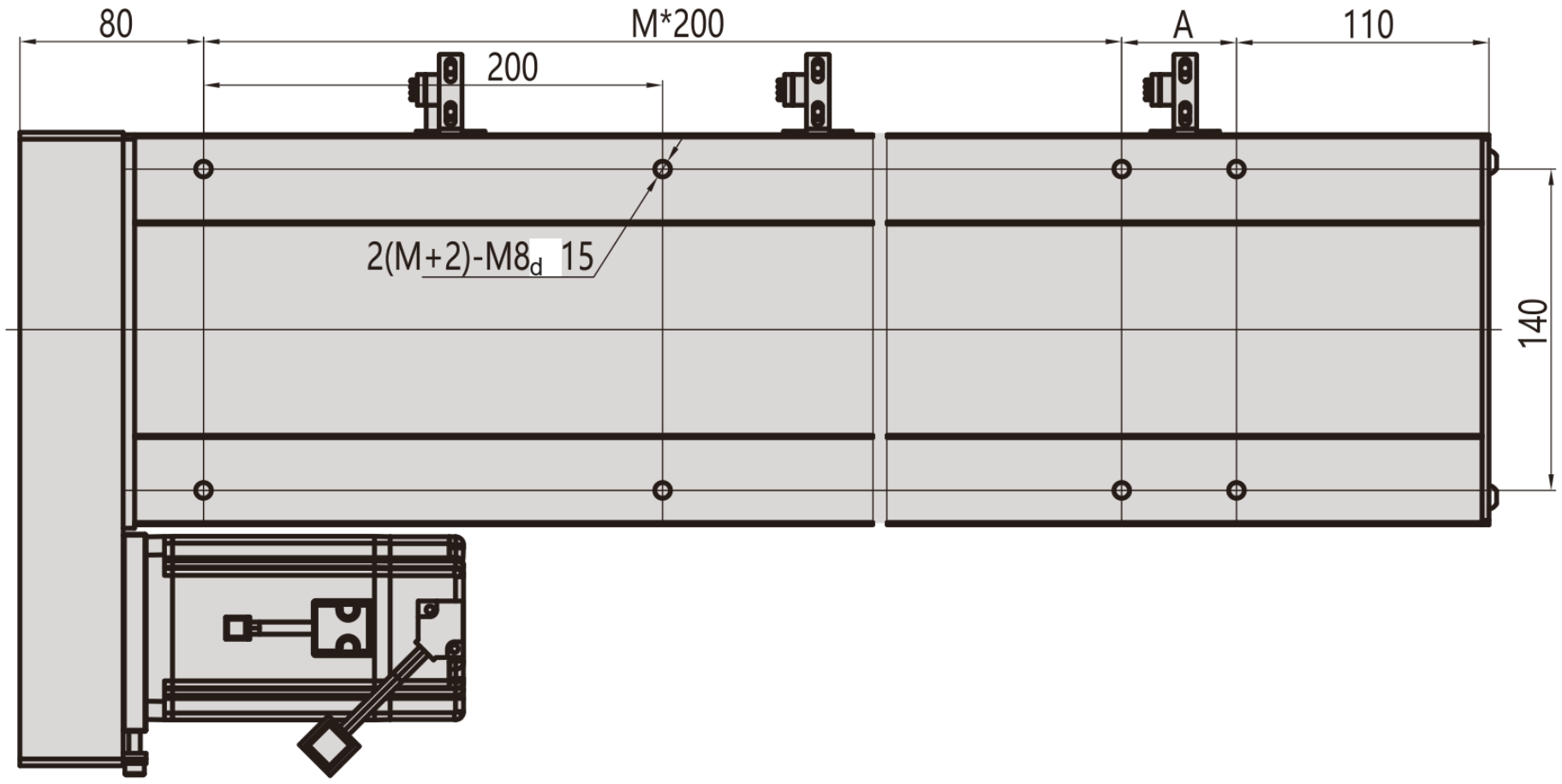

الجانب

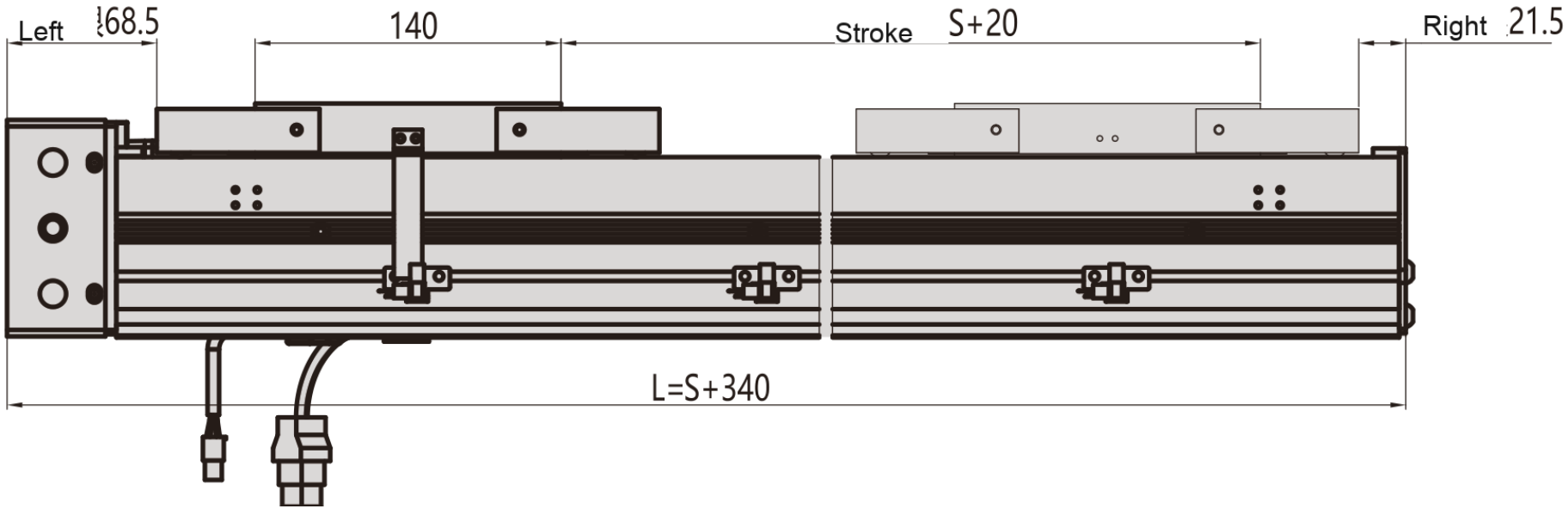

الأسفل

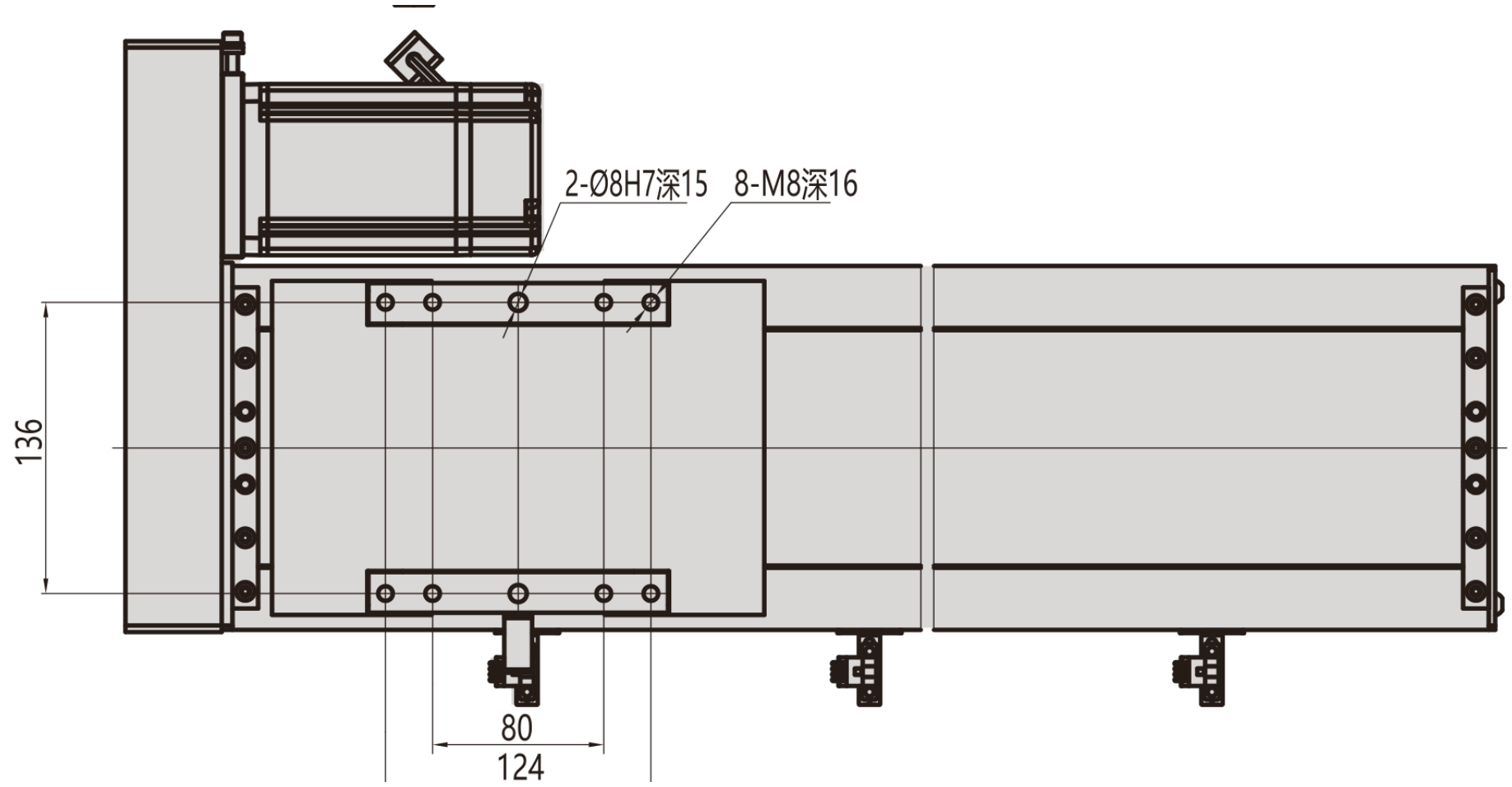

MC17 / R

الشفة

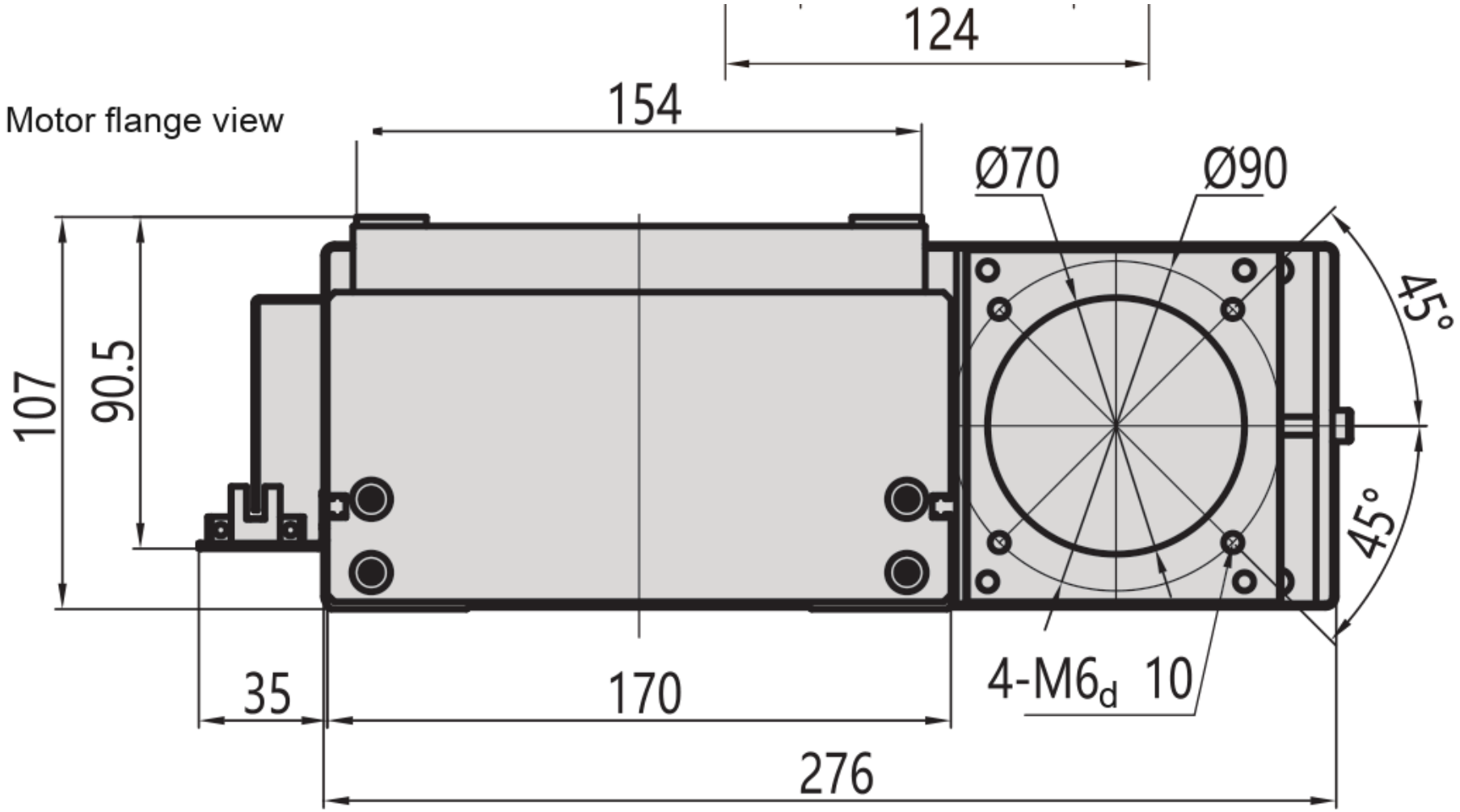
Motor flange view
124
154
Ø70
Ø90
45°
45°
107
90.5
35
170
276
4-M6d 10

MC17 / B

الأعلى

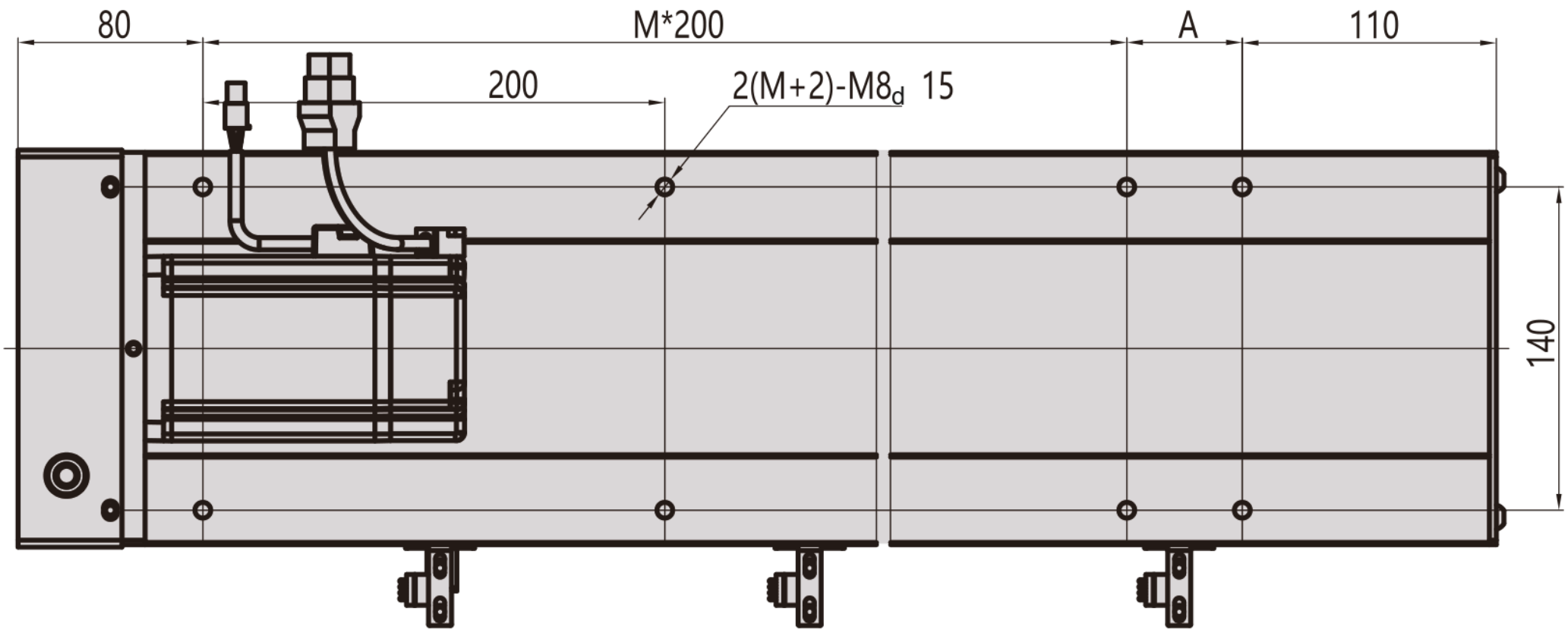

الجانب

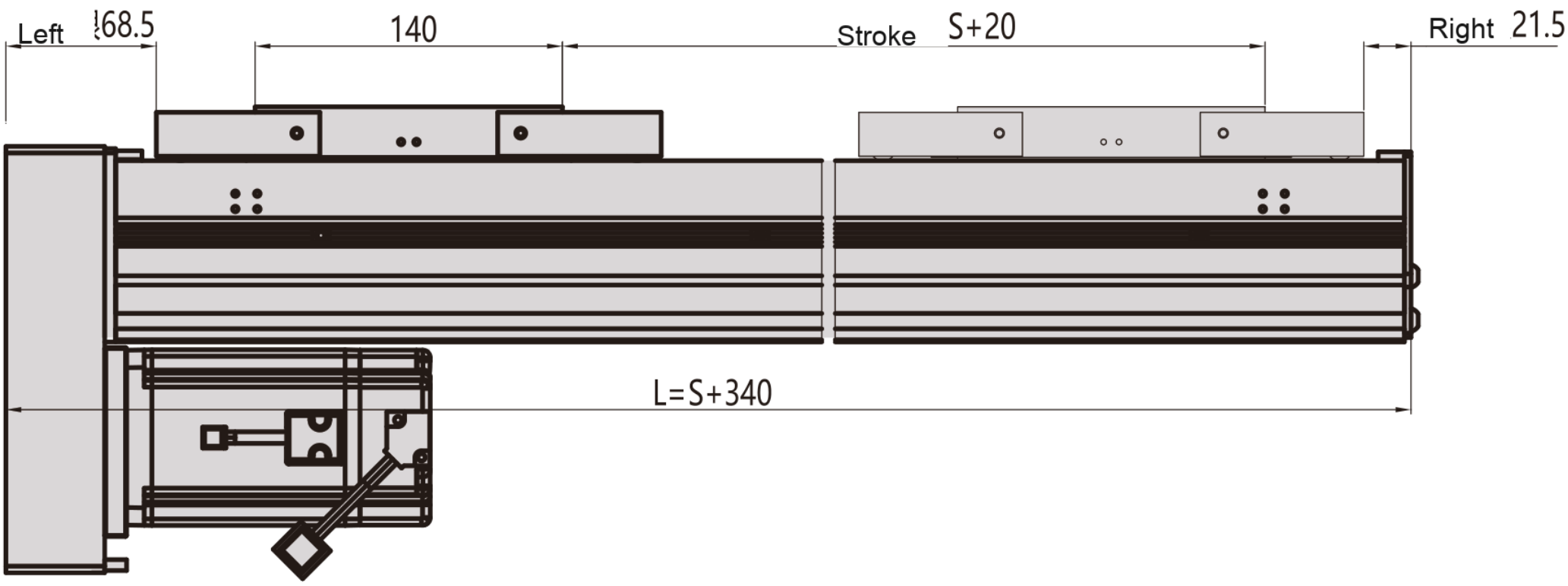

الأسفل

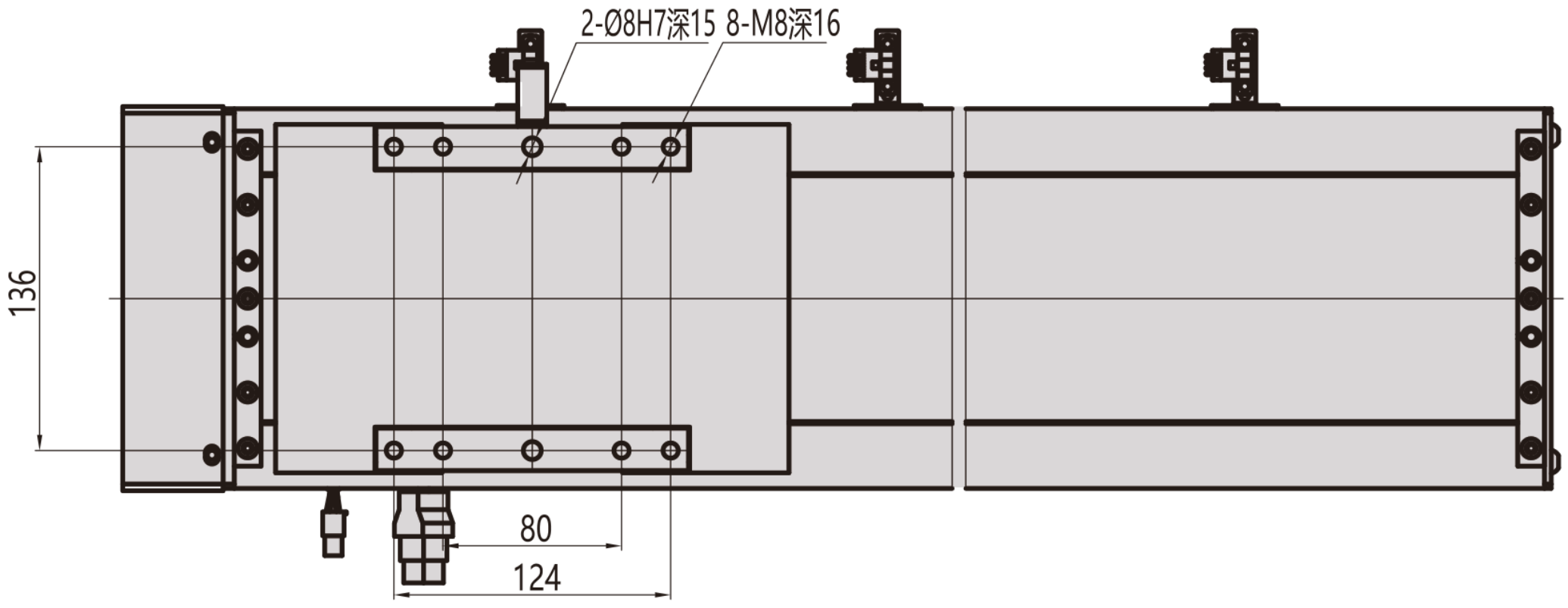

MC17 / B

الشفة

