CARA MENGGUNAKAN ATLAS INI

Setiap pandangan ialah lukisan katalog untuk varian atau kumpulan nisbah yang dinyatakan. Gunakan label tercetak, bukan ukuran skala. Ini lukisan rujukan, bukan fail CAD.

EDA50 / Atlas lukisan

Kandungan

R01	1 pandangan | halaman 2-2
R02	1 pandangan | halaman 3-3
R08	1 pandangan | halaman 4-4
R05	1 pandangan | halaman 5-5
R04	1 pandangan | halaman 6-6
R07	1 pandangan | halaman 7-7
R03	1 pandangan | halaman 8-8
R06	1 pandangan | halaman 9-9
L08	1 pandangan | halaman 10-10
L04	1 pandangan | halaman 11-11
L03	1 pandangan | halaman 12-12
L07	1 pandangan | halaman 13-13
L01	1 pandangan | halaman 14-14
L06	1 pandangan | halaman 15-15

HUBUNGI HTROBOT

E-mel: emmy@htrobot.com

Laman web: www.htrobot.com

EDA50 | Lukisan dimensi

Lukisan katalog

EDA50 R01 lukisan dimensi jelaskan:L1=panjang boleh dilanjutkan+87,L2=panjang boleh dilanjutkan+172 | R01

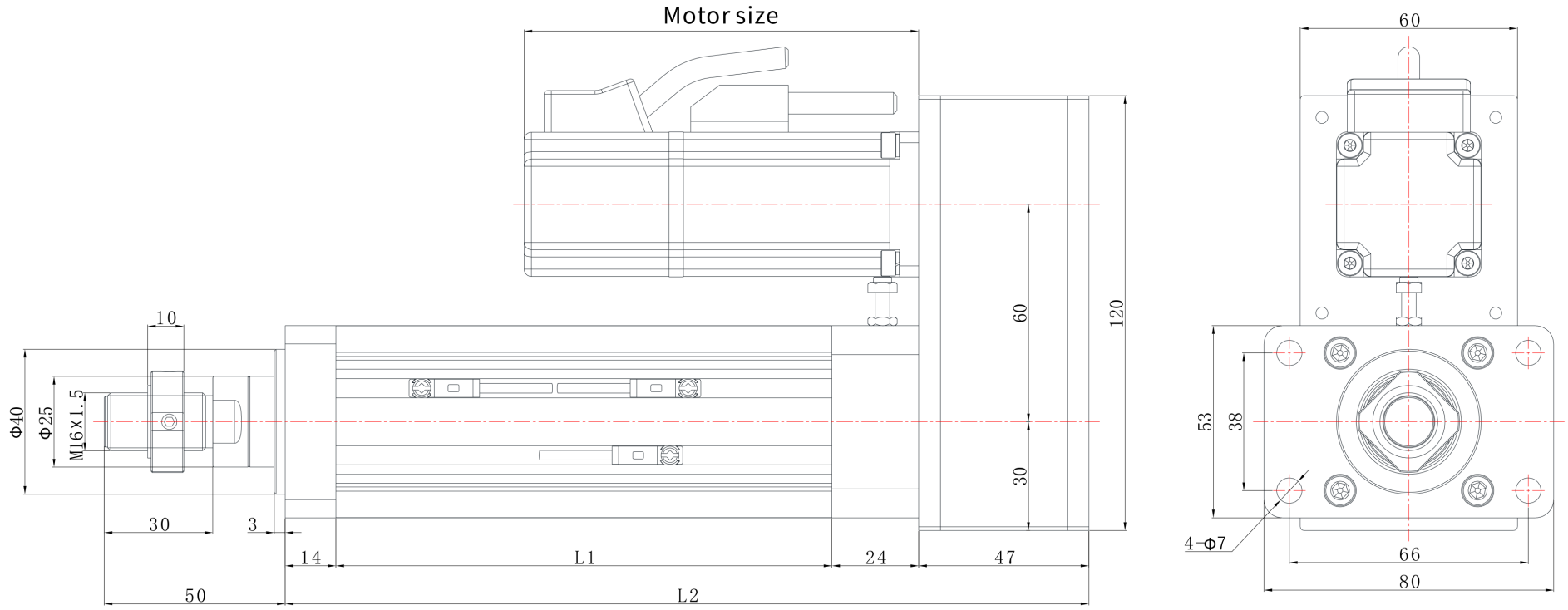

EDA50 | Lukisan dimensi

Lukisan katalog

EDA50 R02 lukisan dimensi jelaskan:L1=panjang boleh dilanjutkan+87,L2=panjang boleh dilanjutkan+172 | R02

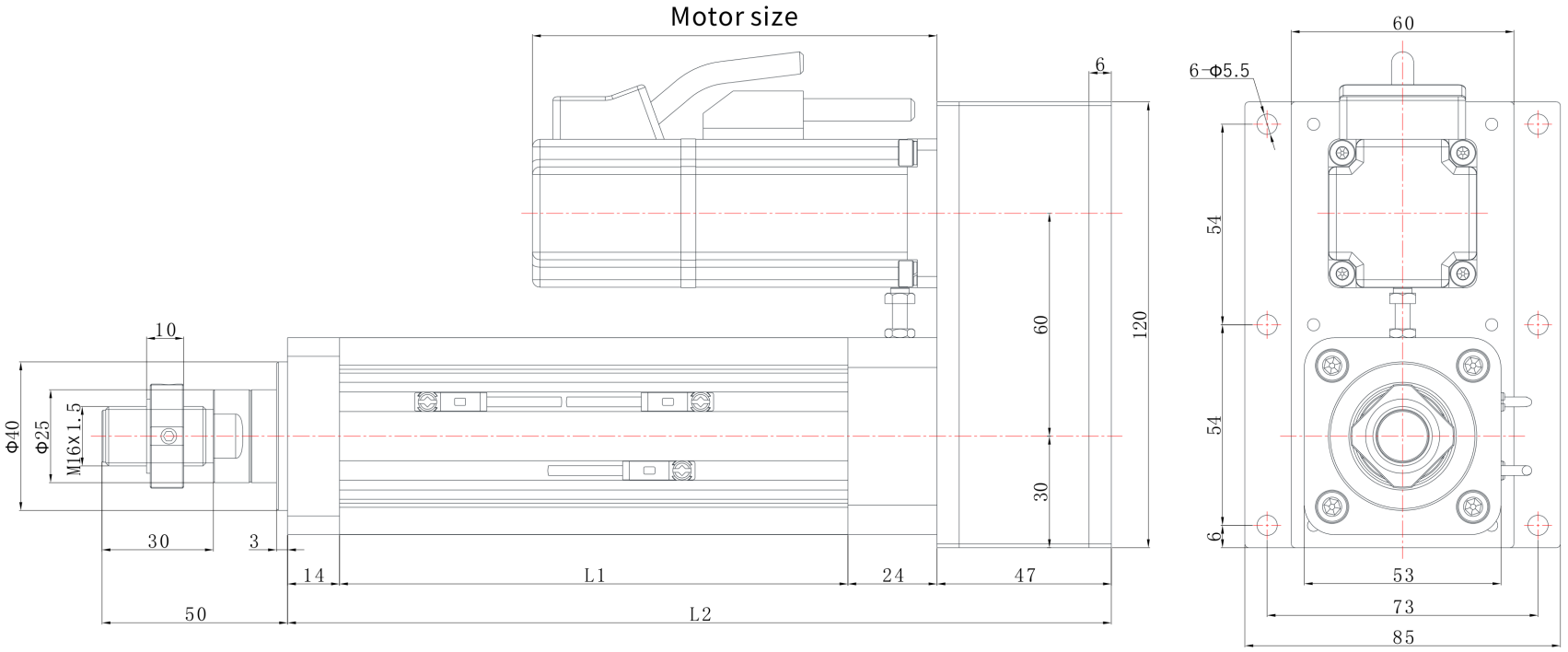

EDA50 | Lukisan dimensi

Lukisan katalog

EDA50 R08 lukisan dimensi jelaskan:L1=panjang boleh dilanjutkan+101,L2=panjang boleh dilanjutkan+202 | R08

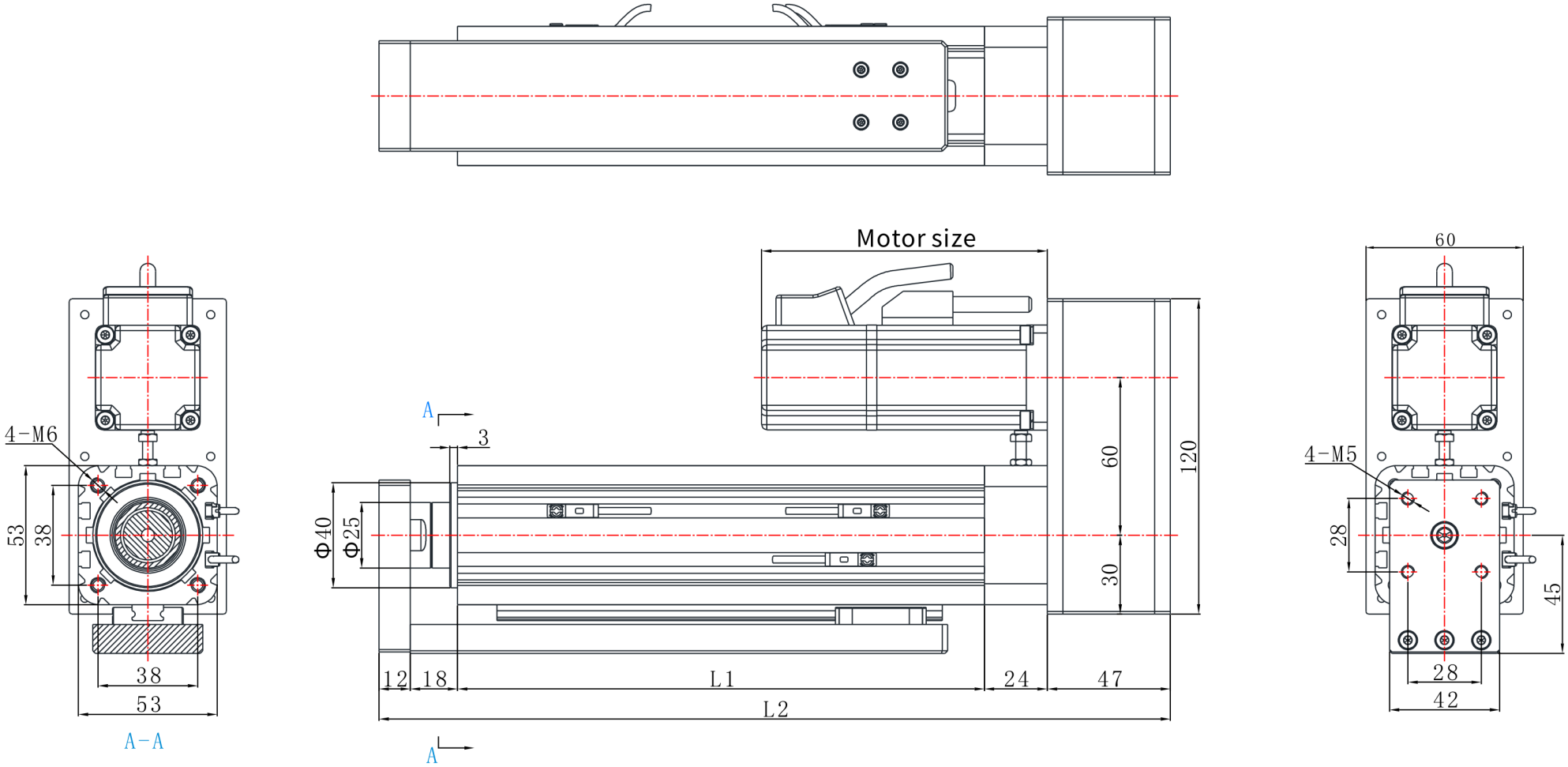

EDA50 | Lukisan dimensi

Lukisan katalog

EDA50 R05 lukisan dimensi jelaskan:L1=panjang boleh dilanjutkan+87,L2=panjang boleh dilanjutkan+278 | R05

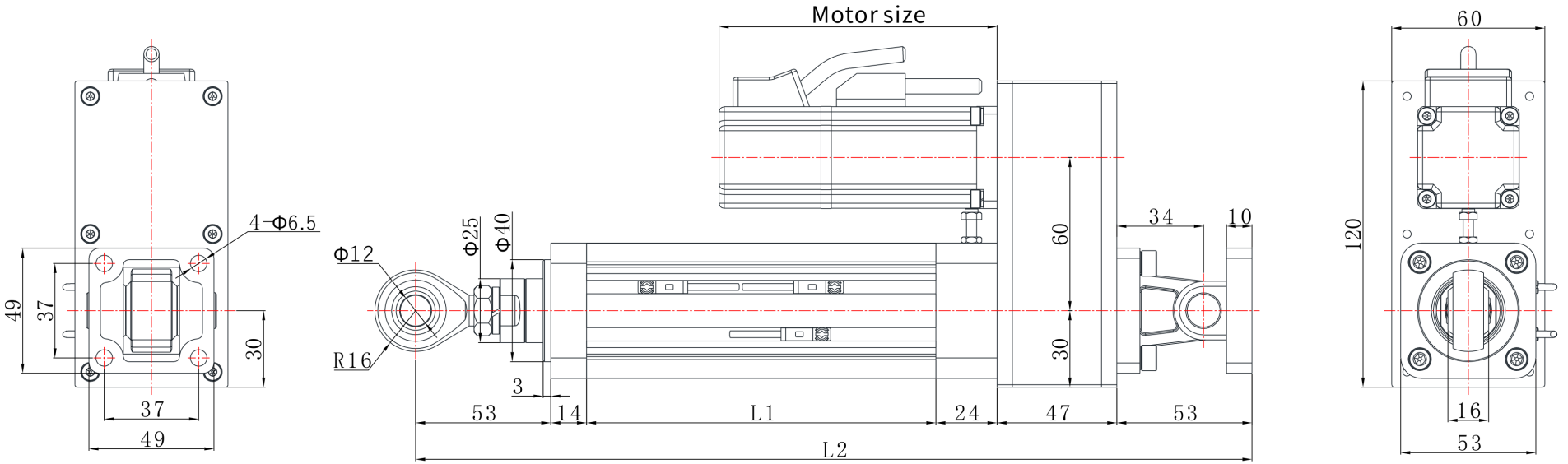

EDA50 | Lukisan dimensi

Lukisan katalog

EDA50 R04 lukisan dimensi jelaskan:L1=panjang boleh dilanjutkan+87,L2=panjang boleh dilanjutkan+172 | R04

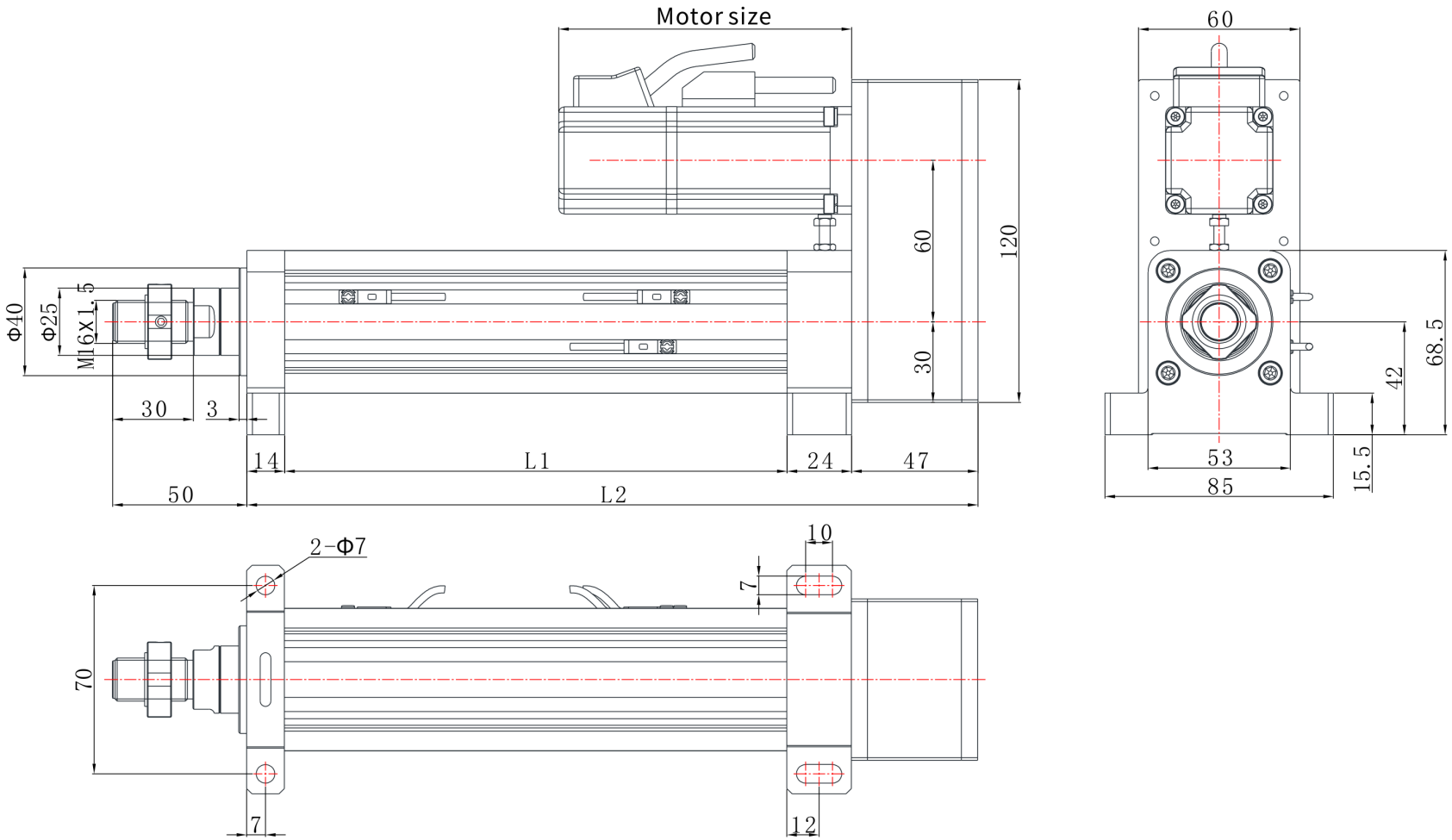

EDA50 | Lukisan dimensi

Lukisan katalog

EDA50 R07 lukisan dimensi jelaskan:L1=panjang boleh dilanjutkan+101,L2=panjang boleh dilanjutkan+172 | R07

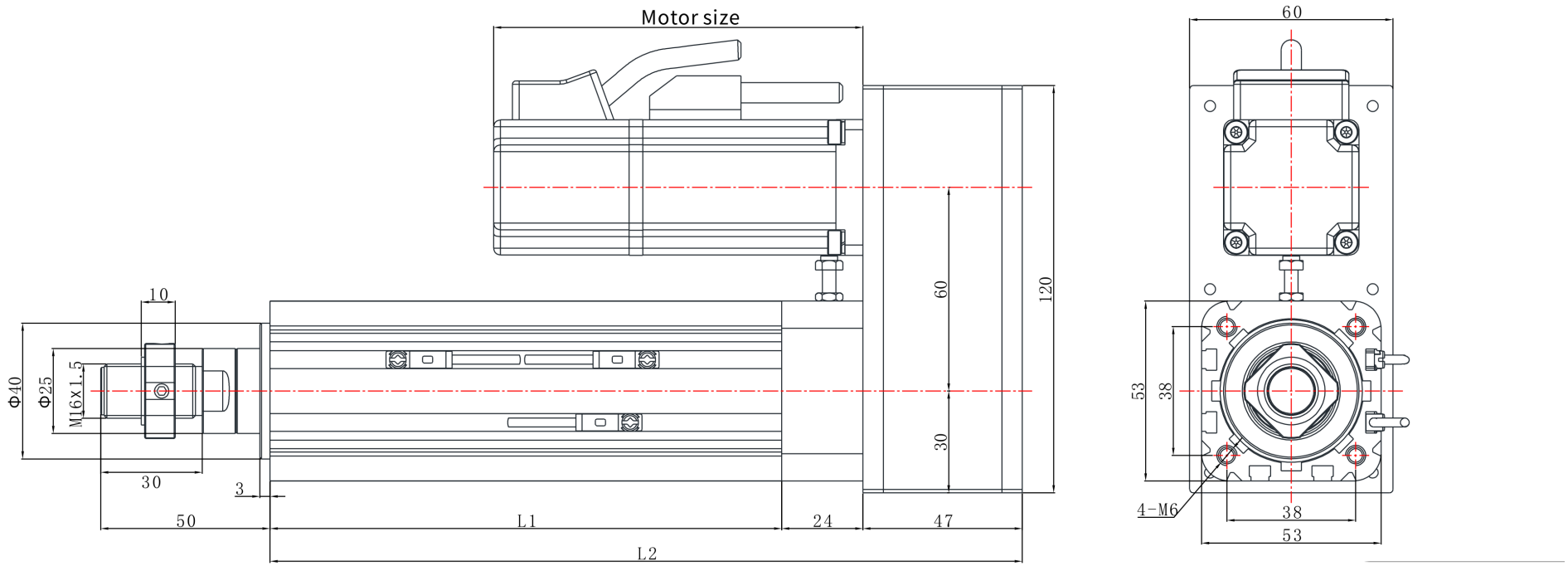

EDA50 | Lukisan dimensi

Lukisan katalog

EDA50 R03 lukisan dimensi jelaskan:L1=panjang boleh dilanjutkan+87,L2=panjang boleh dilanjutkan+172 | R03

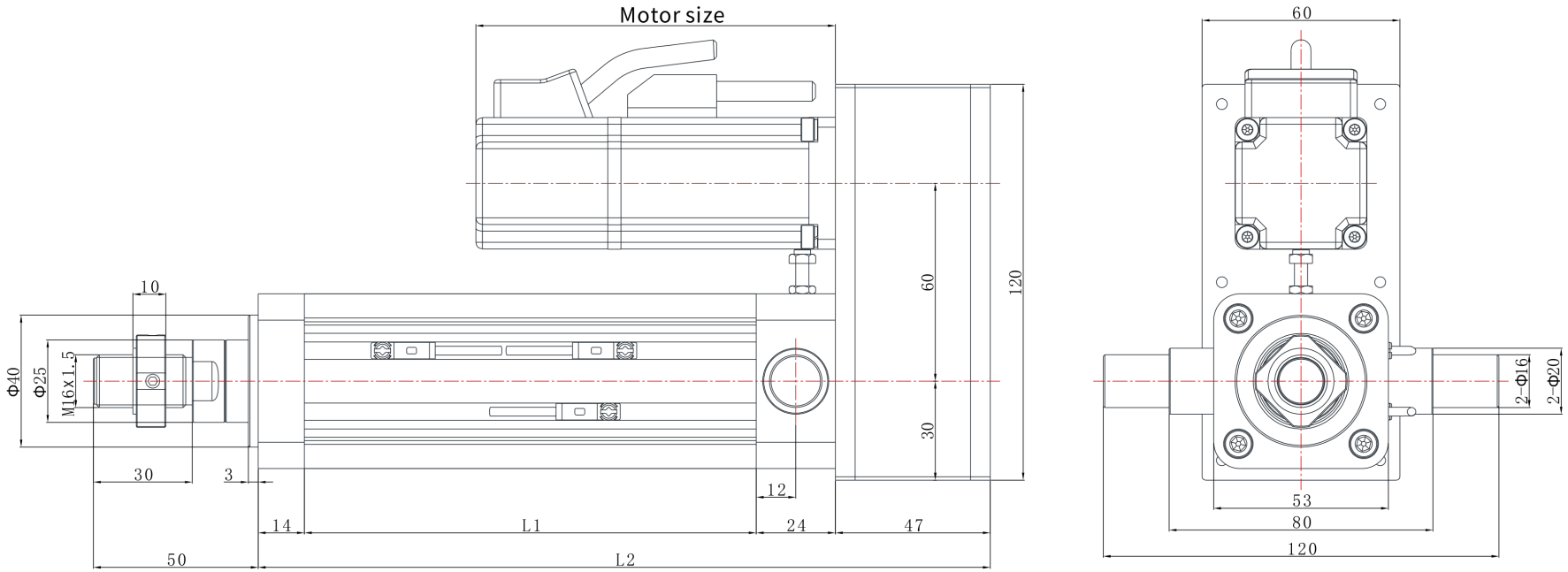

EDA50 | Lukisan dimensi

Lukisan katalog

EDA50 R06 lukisan dimensi jelaskan:L1=panjang boleh dilanjutkan+101,L2=panjang boleh dilanjutkan+214 | R06

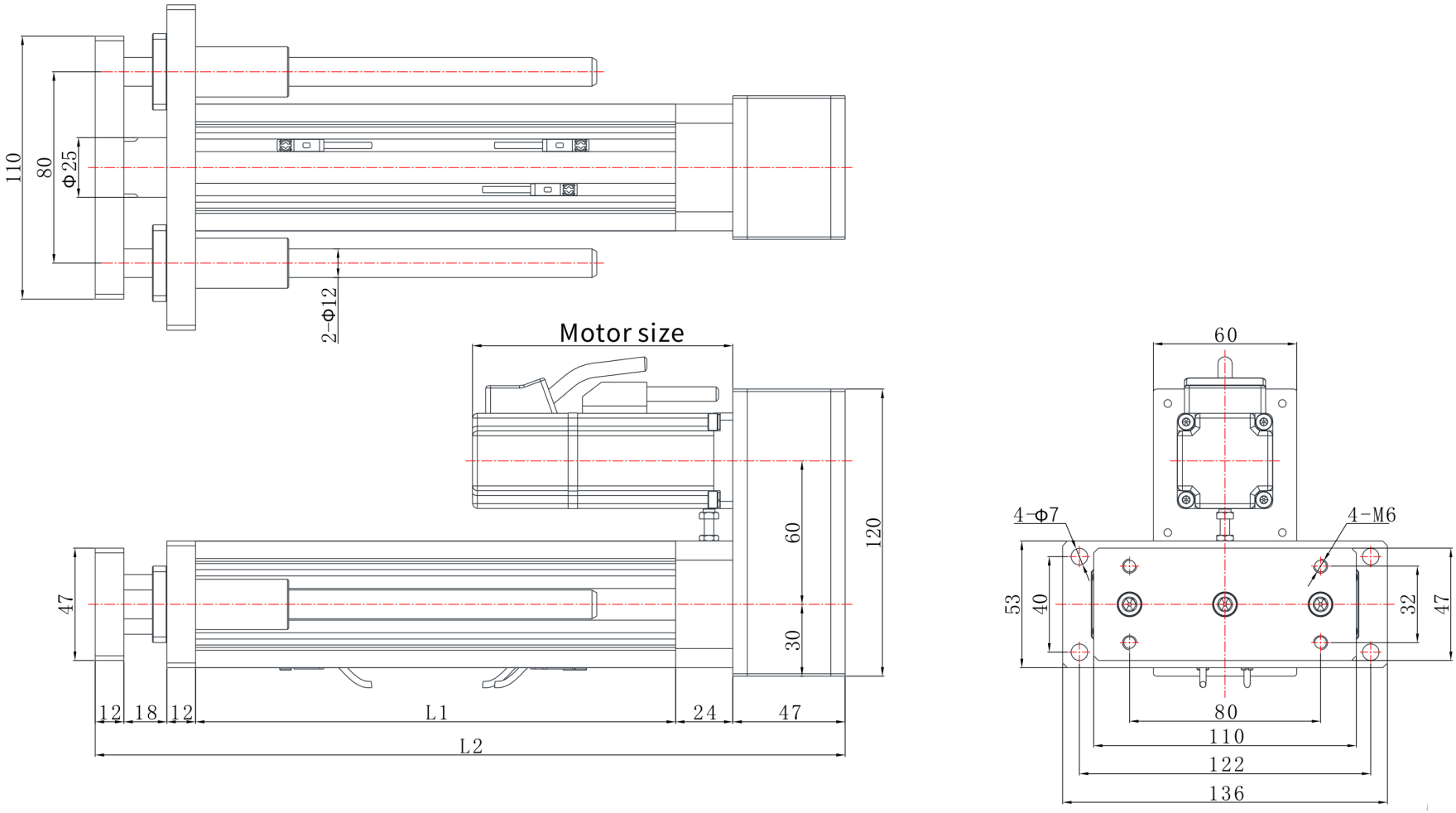

EDA50 | Lukisan dimensi

Lukisan katalog

EDA50 L08 lukisan dimensi jelaskan:L1=panjang boleh dilanjutkan+101,L2=panjang boleh dilanjutkan+210 | L08

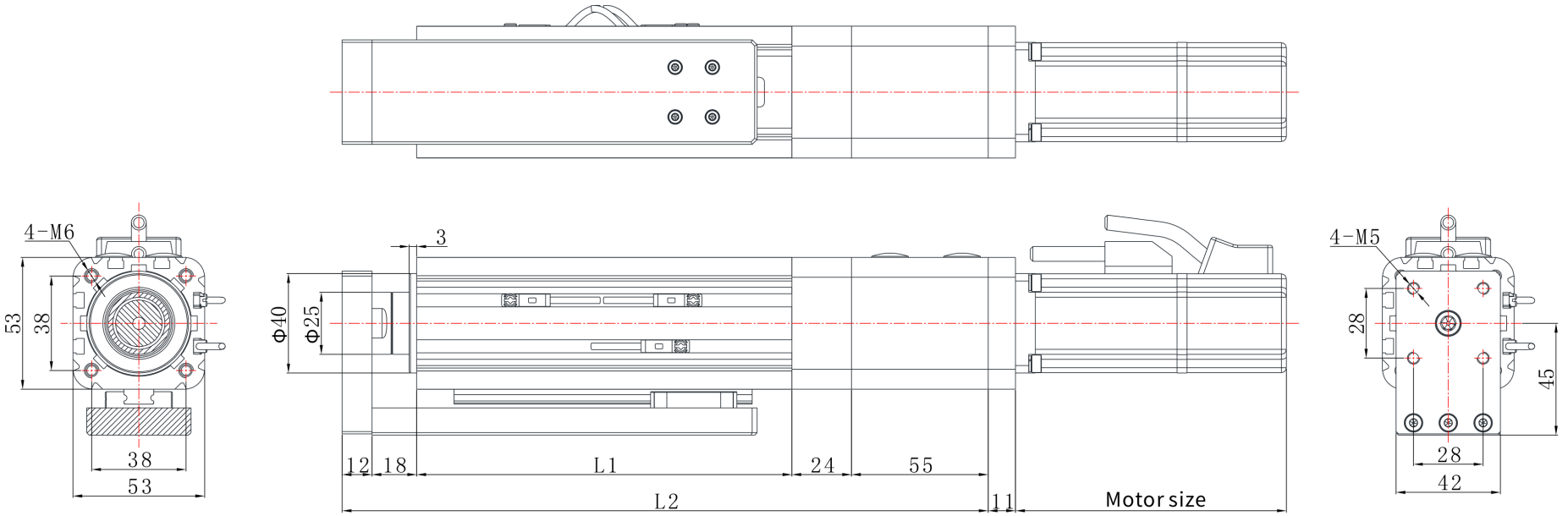

EDA50 | Lukisan dimensi

Lukisan katalog

EDA50 L04 lukisan dimensi jelaskan:L1=panjang boleh dilanjutkan+87,L2=panjang boleh dilanjutkan+180 | L04

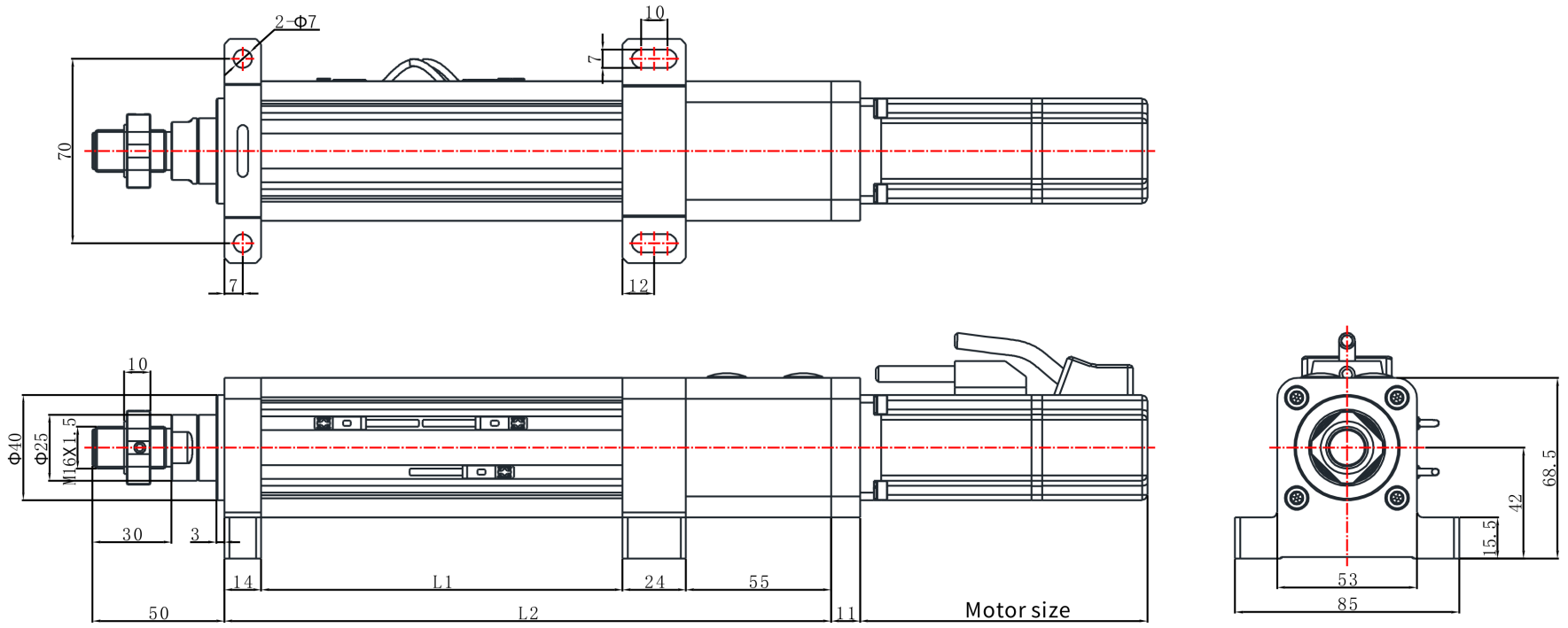

EDA50 | Lukisan dimensi

Lukisan katalog

EDA50 L03 lukisan dimensi jelaskan:L1=panjang boleh dilanjutkan+87,L2=panjang boleh dilanjutkan+180 | L03

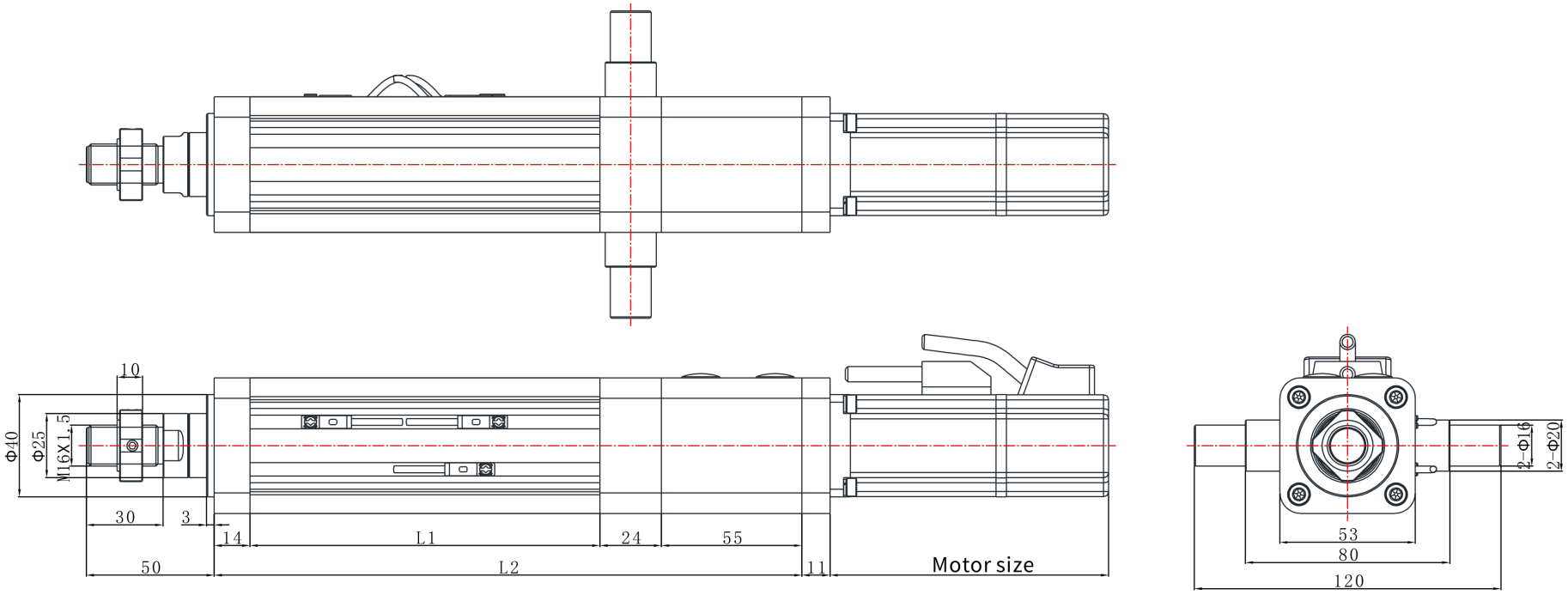

EDA50 | Lukisan dimensi

Lukisan katalog

EDA50 L07 lukisan dimensi jelaskan:L1=panjang boleh dilanjutkan+101,L2=panjang boleh dilanjutkan+180 | L07

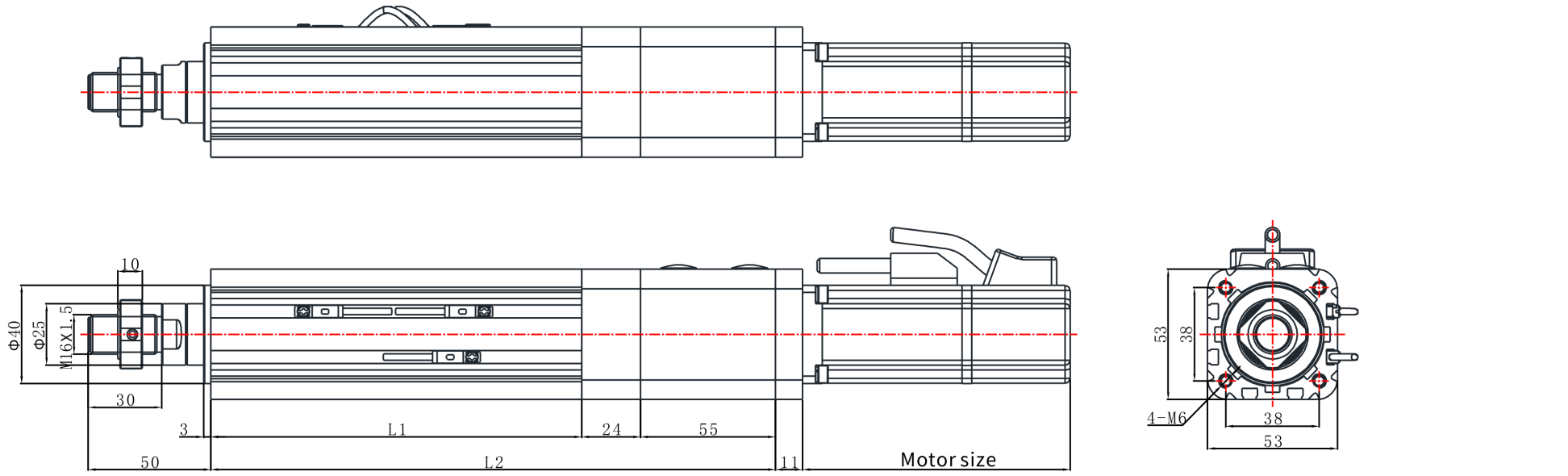

EDA50 | Lukisan dimensi

Lukisan katalog

EDA50 L01 lukisan dimensi jelaskan:L1=panjang boleh dilanjutkan+87,L2=panjang boleh dilanjutkan+180 | L01

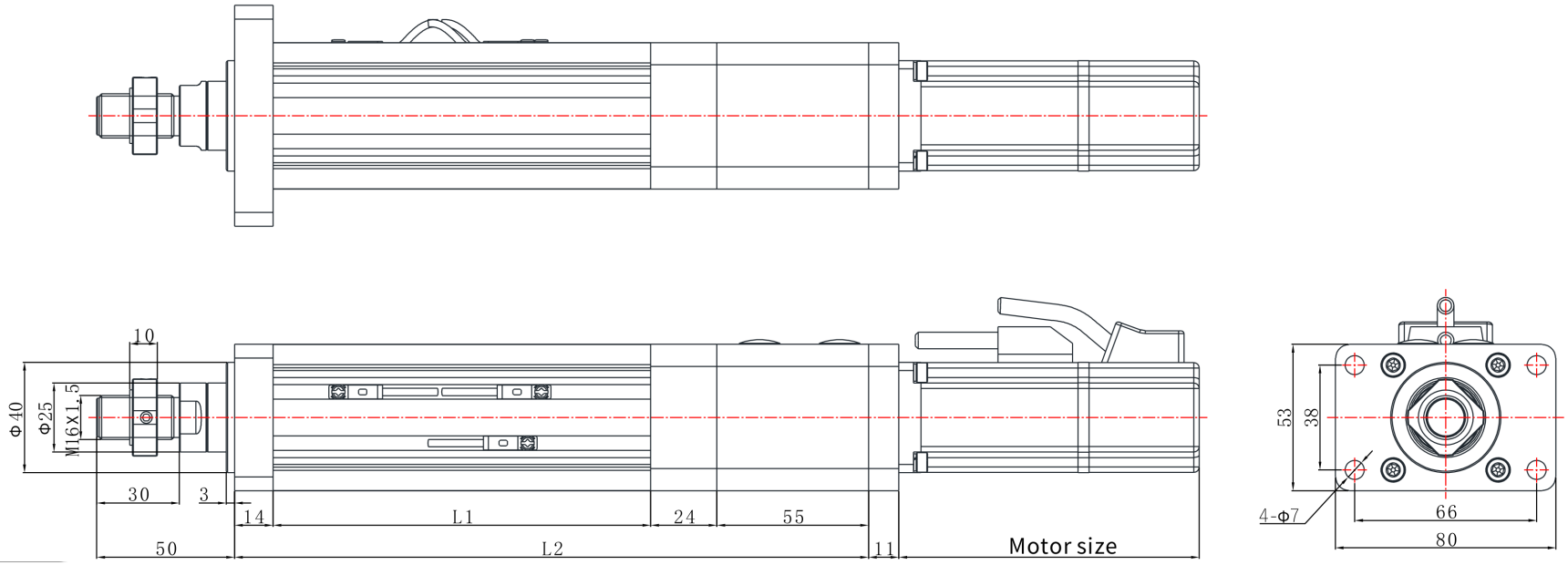

EDA50 | Lukisan dimensi

Lukisan katalog

EDA50 L06 lukisan dimensi jelaskan:panjang boleh dilanjutkanpanjang boleh dilanjutkan | L06

