COMMENT UTILISER CET ATLAS

Chaque vue est le dessin catalogue de la variante ou du groupe de rapport indiqué. Utilisez les libellés imprimés, pas une mesure à l’échelle. Ce sont des dessins de référence, pas des fichiers CAD.

EDA60 / Atlas de dessins

Sommaire

R01	1 vues | pages 2-2
R02	1 vues | pages 3-3
R05	1 vues | pages 4-4
R04	1 vues | pages 5-5
R07	1 vues | pages 6-6
R03	1 vues | pages 7-7
R06	1 vues | pages 8-8
L04	1 vues | pages 9-9
L03	1 vues | pages 10-10
L07	1 vues | pages 11-11
L01	1 vues | pages 12-12
L06	1 vues | pages 13-13

CONTACTER HTROBOT

Courriel : emmy@htrobot.com

Site web : www.htrobot.com

EDA60 | Dessin dimensionnel

Dessin catalogue

EDA60 R01 dessin dimensionnel illustration:L1=longueur extensible+85,L2=longueur extensible+192 | R01

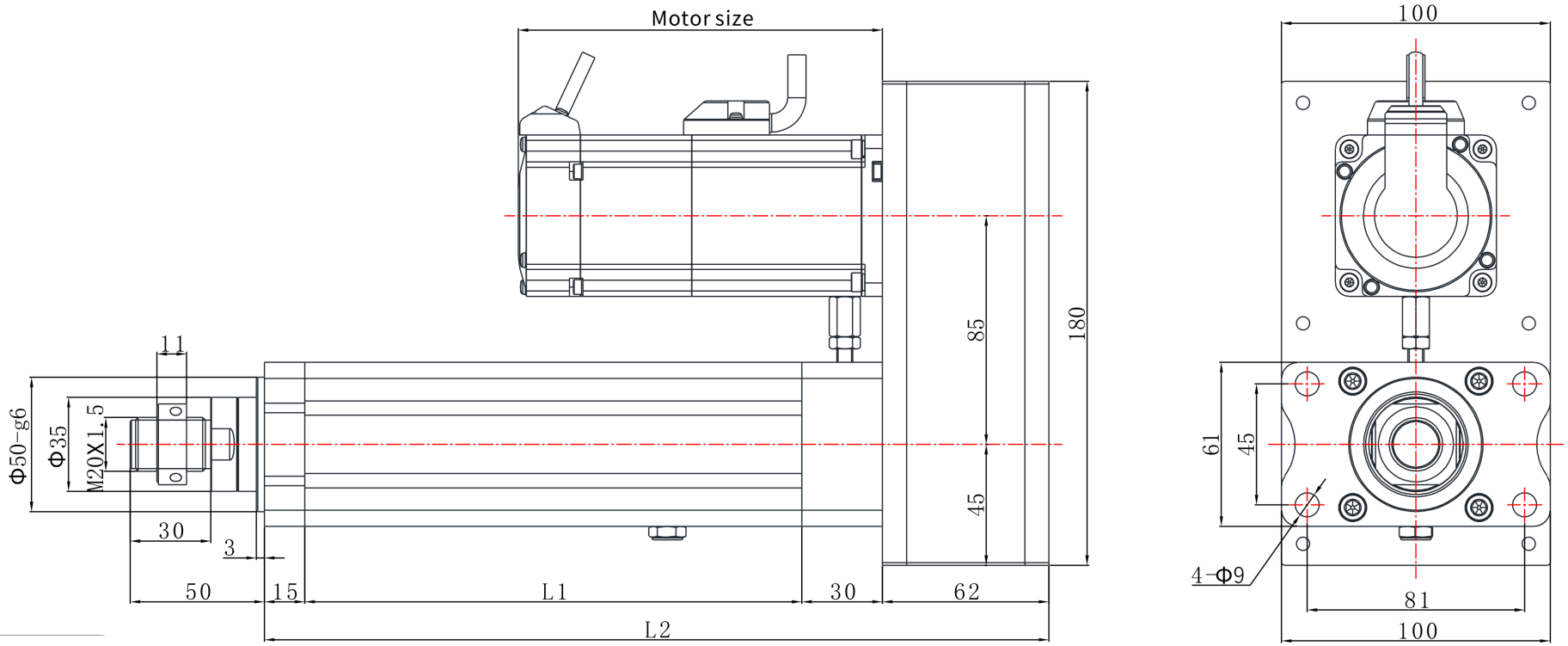

EDA60 | Dessin dimensionnel

Dessin catalogue

EDA60 R02 dessin dimensionnel illustration:L1=longueur extensible+85,L2=longueur extensible+192 | R02

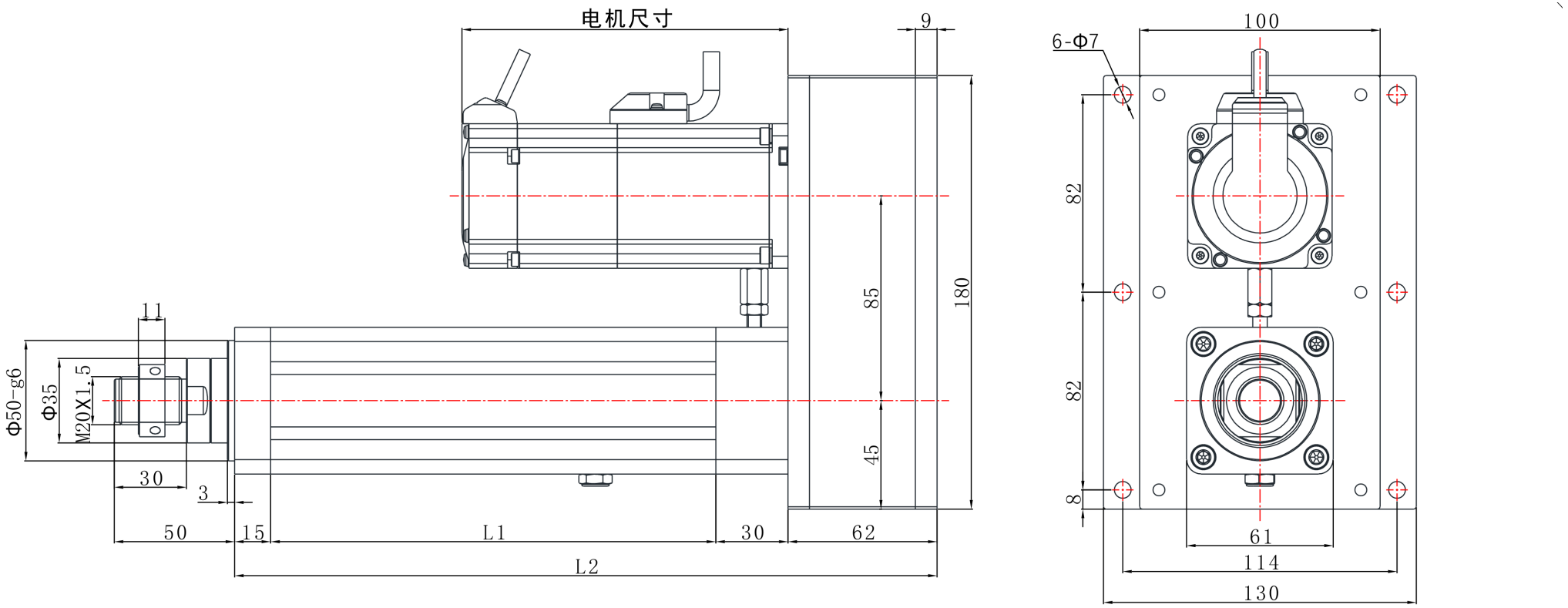

EDA60 | Dessin dimensionnel

Dessin catalogue

EDA60 R05 dessin dimensionnel illustration:L1=longueur extensible+85,L2=longueur extensible+306 | R05

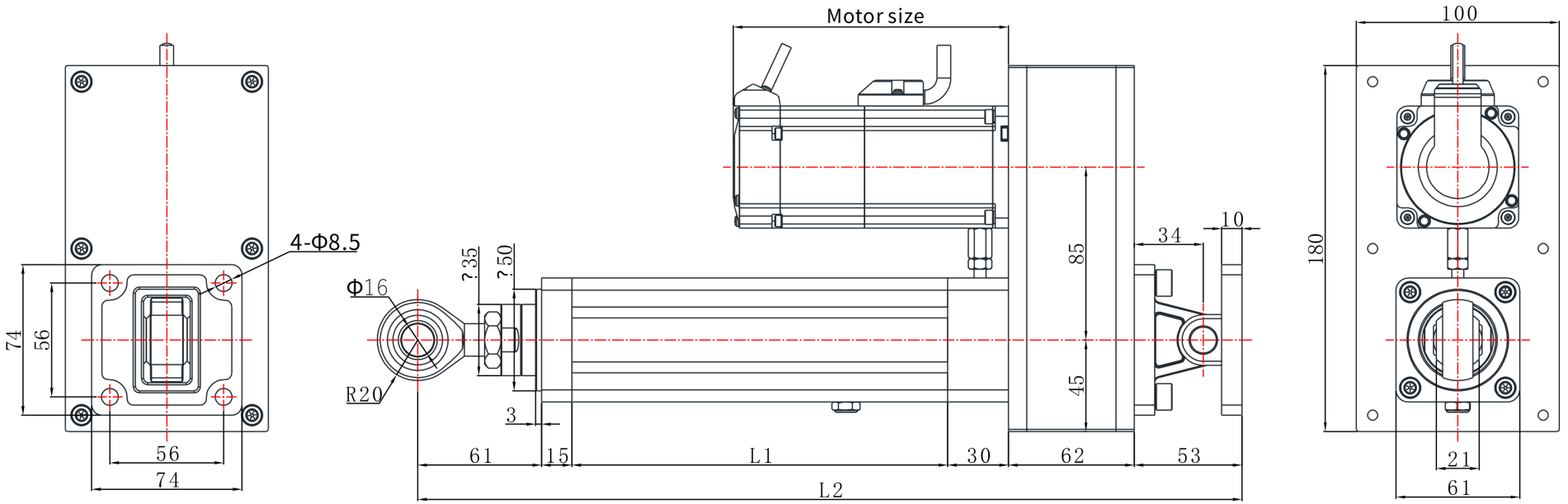

EDA60 | Dessin dimensionnel

Dessin catalogue

EDA60 R04 dessin dimensionnel illustration:L1=longueur extensible+85,L2=longueur extensible+192 | R04

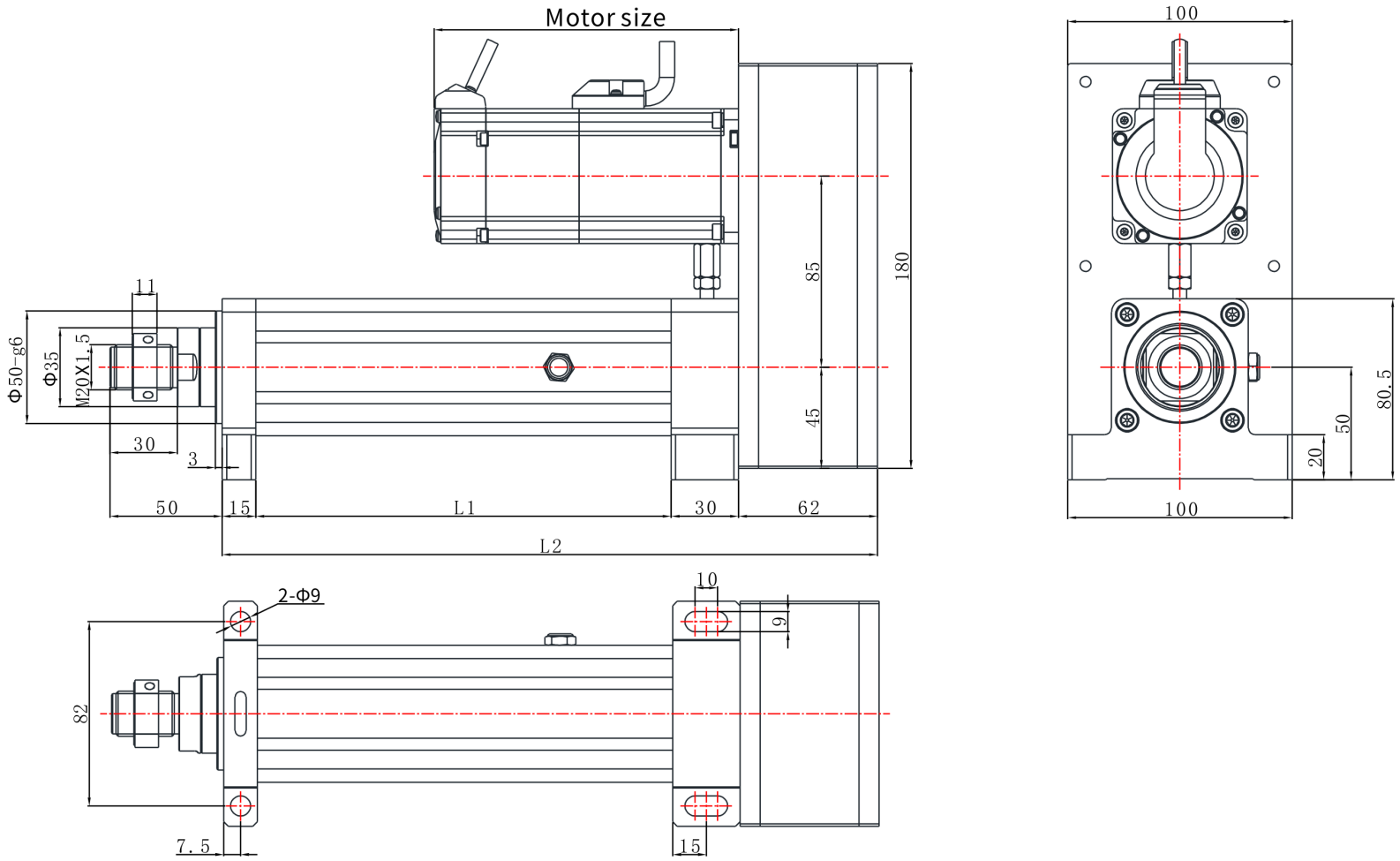

EDA60 | Dessin dimensionnel

Dessin catalogue

EDA60 R07 dessin dimensionnel illustration:L1=longueur extensible+100,L2=longueur extensible+192 | R07

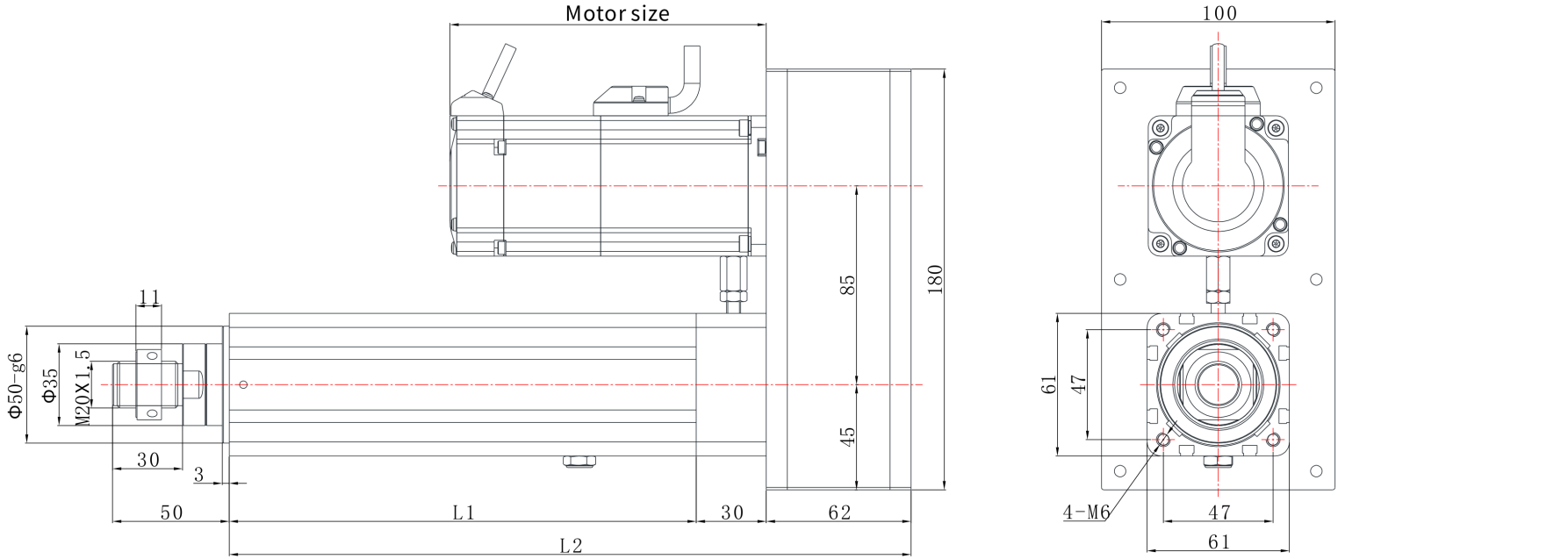

EDA60 | Dessin dimensionnel

Dessin catalogue

EDA60 R03 dessin dimensionnel illustration:L1=longueur extensible+85,L2=longueur extensible+192 | R03

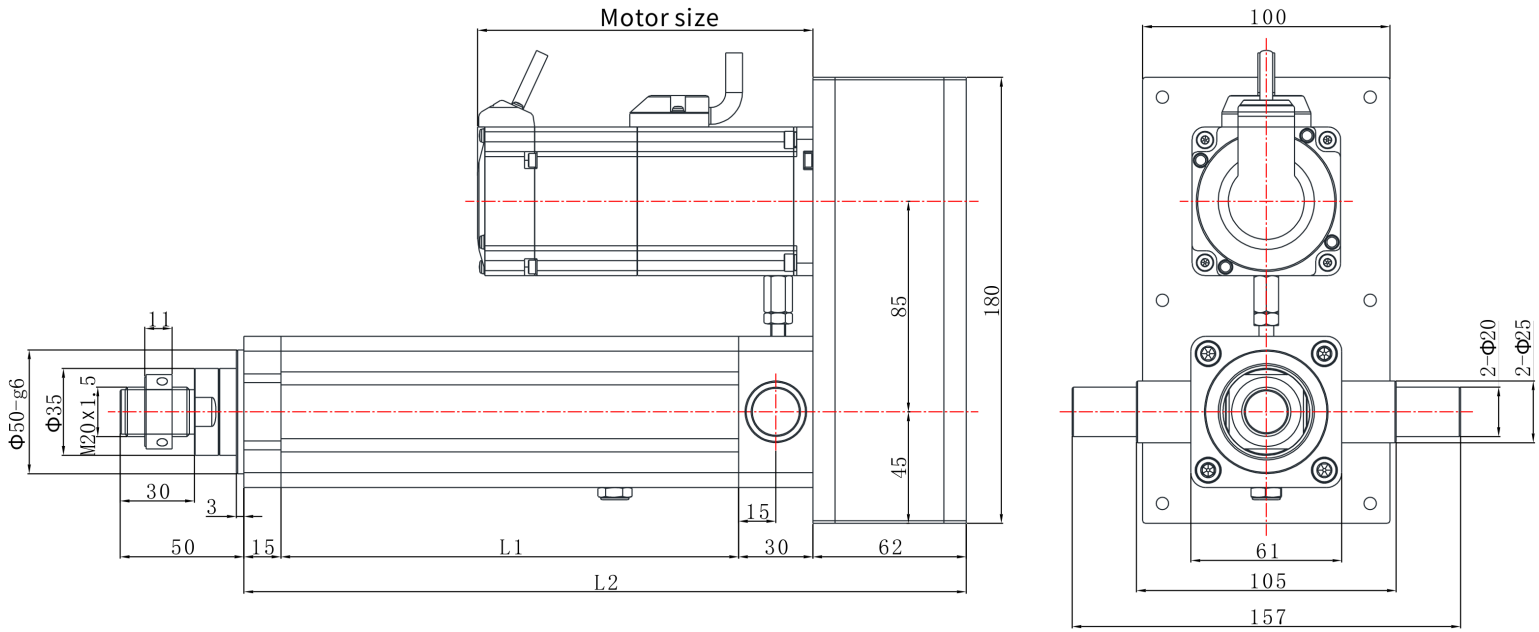

EDA60 | Dessin dimensionnel

Dessin catalogue

EDA60 R06 dessin dimensionnel illustration:L1=longueur extensible+100,L2=longueur extensible+241 | R06

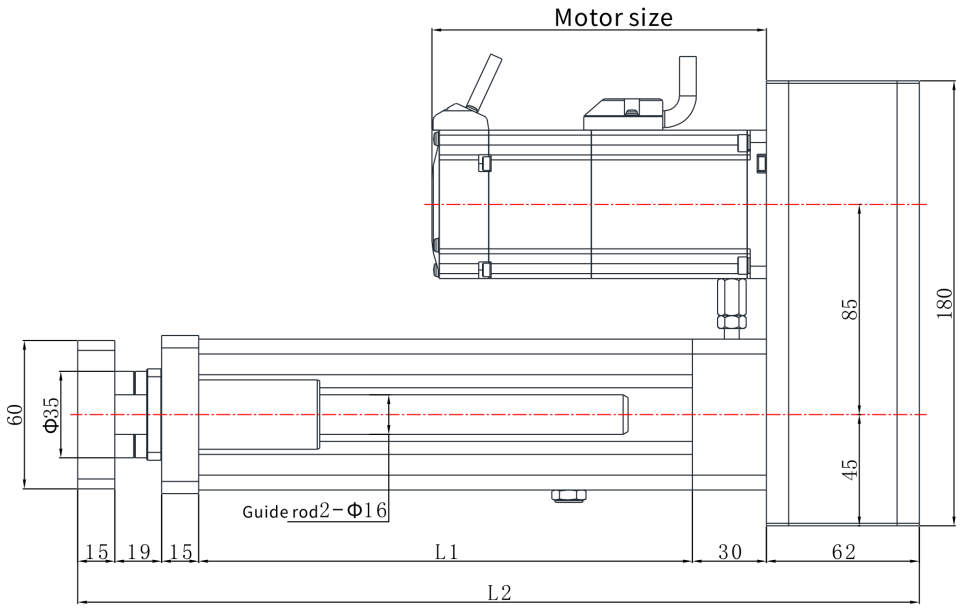

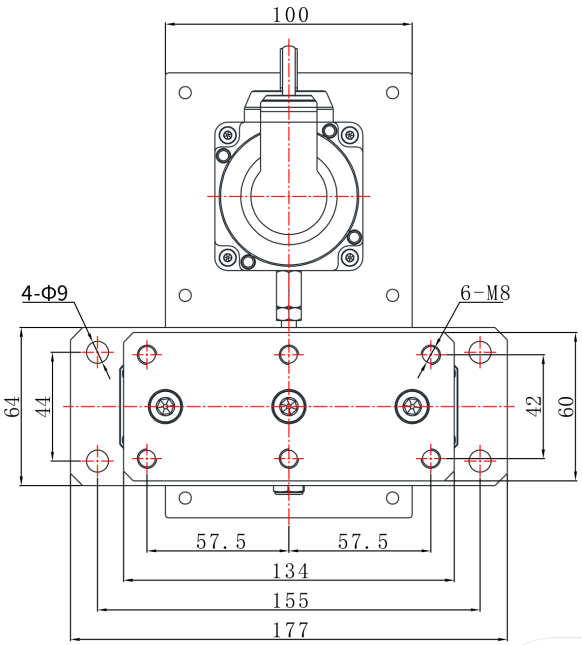

EDA60 | Dessin dimensionnel

Dessin catalogue

EDA60 L04 dessin dimensionnel illustration:L1=longueur extensible+85,L2=longueur extensible+196 | L04

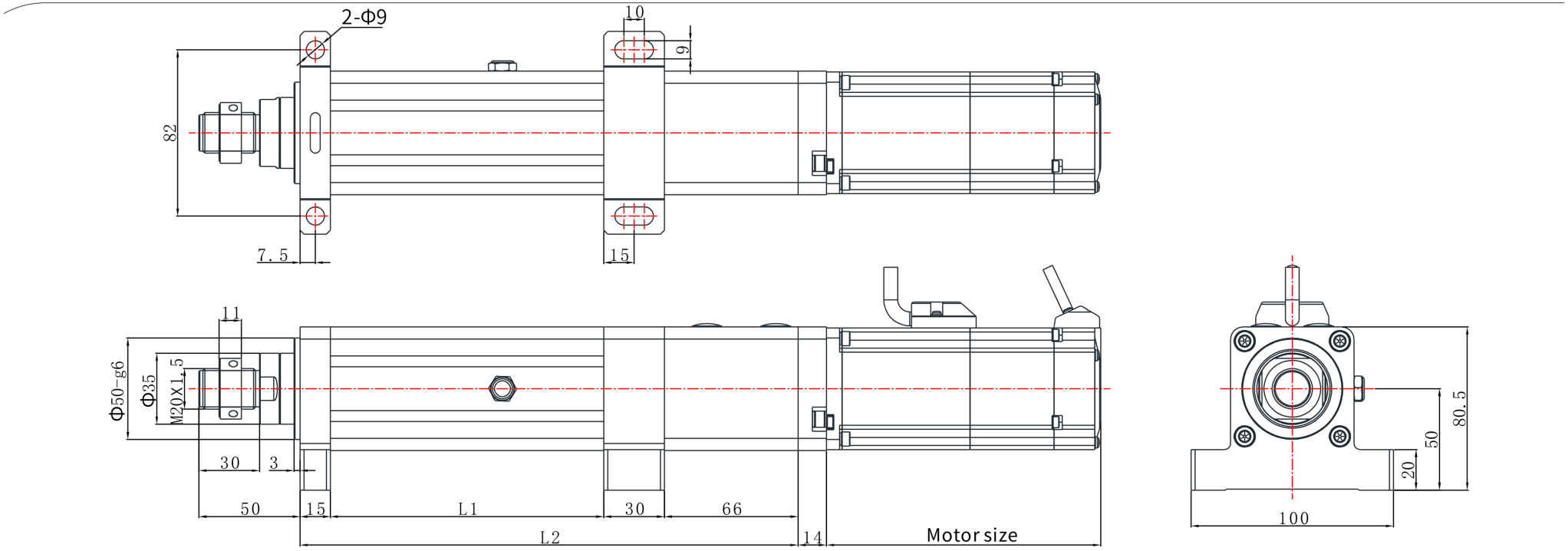

EDA60 | Dessin dimensionnel

Dessin catalogue

EDA60 L03 dessin dimensionnel illustration:L1=longueur extensible+85,L2=longueur extensible+196 | L03

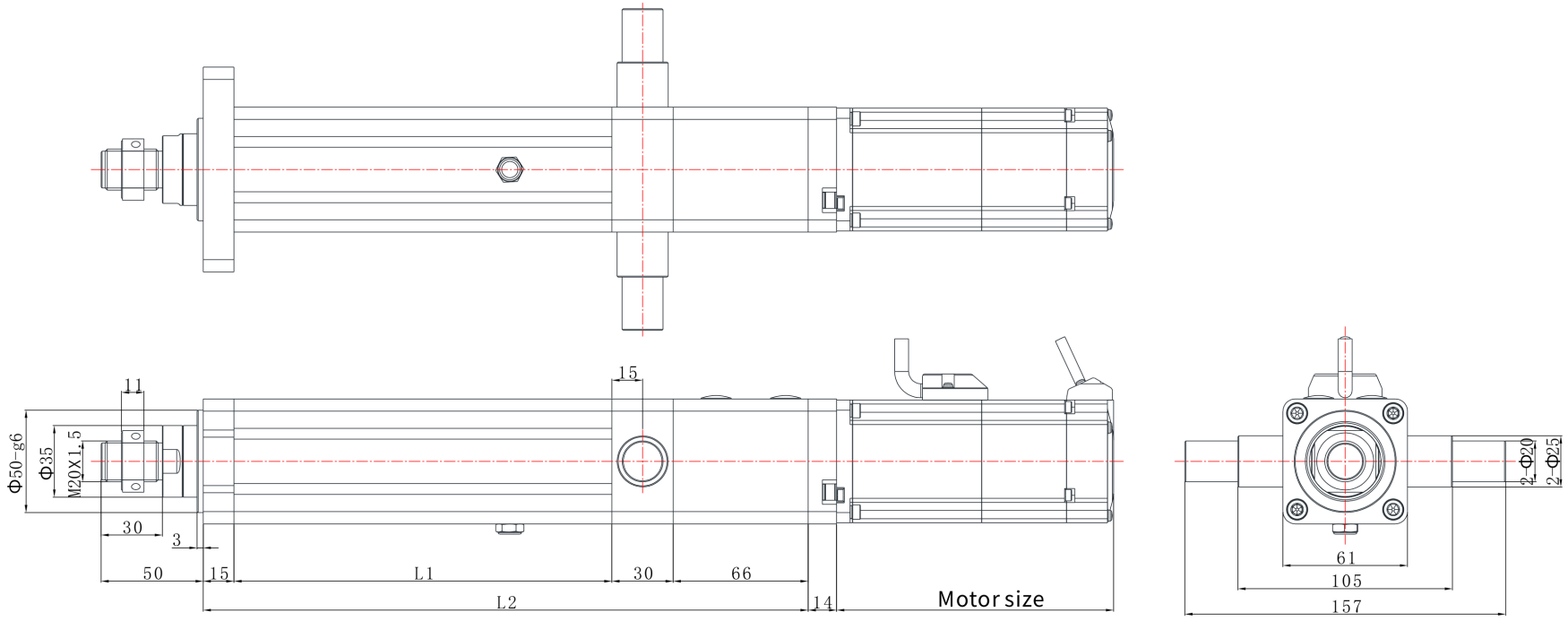

EDA60 | Dessin dimensionnel

Dessin catalogue

EDA60 L07 dessin dimensionnel illustration:L1=longueur extensible+100,L2=longueur extensible+196 | L07

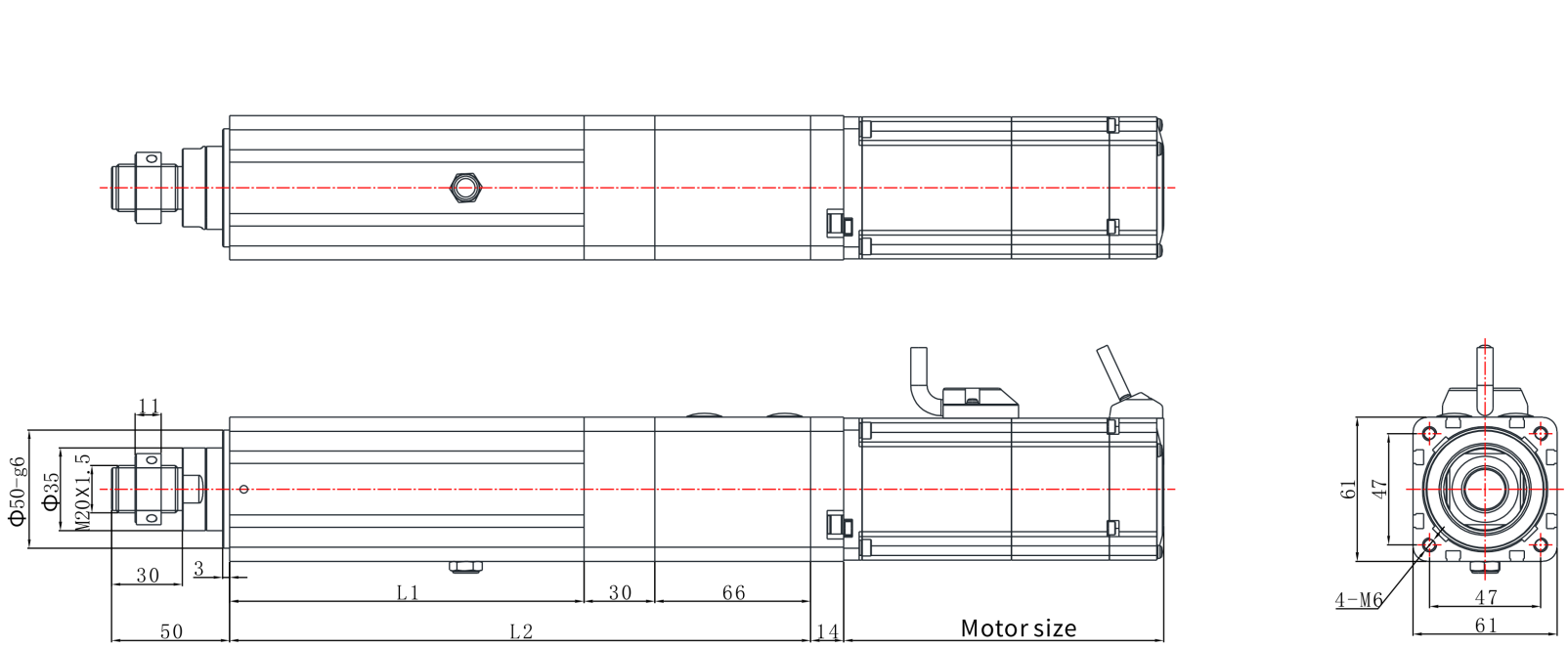

EDA60 | Dessin dimensionnel

Dessin catalogue

EDA60 L01 dessin dimensionnel illustration:L1=longueur extensible+85,L2=longueur extensible+196 | L01

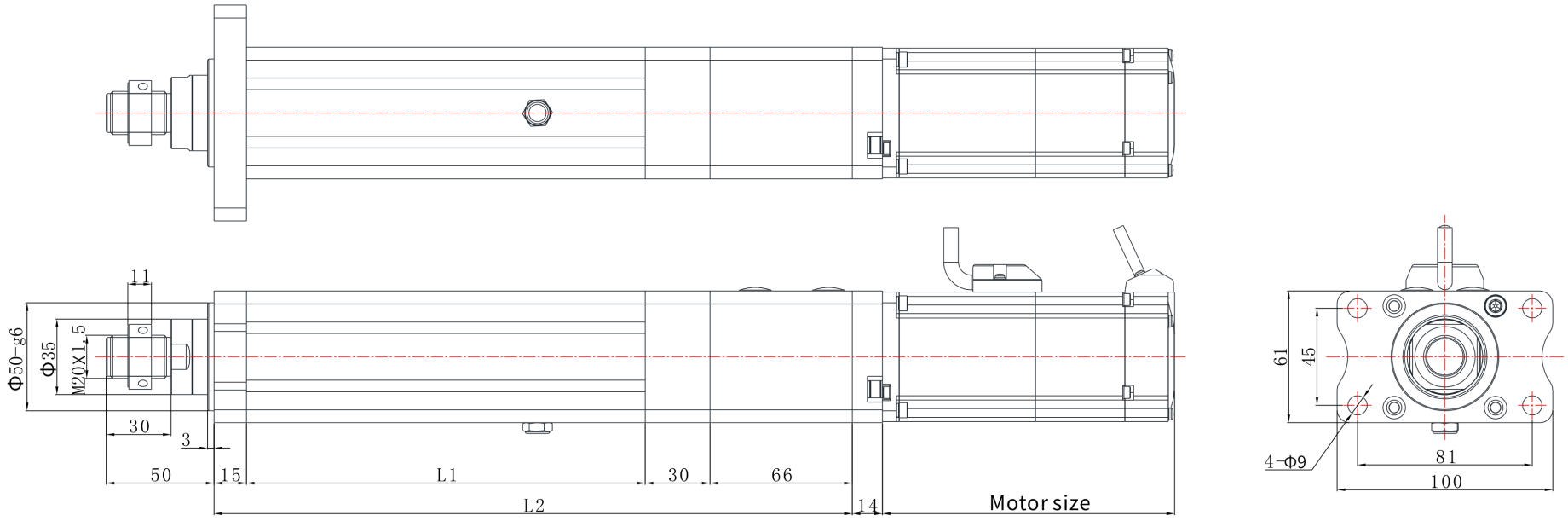

EDA60 | Dessin dimensionnel

Dessin catalogue

EDA60 L06 dessin dimensionnel illustration:L1=longueur extensible+100,L2=longueur extensible+245 | L06

