MD10 치수

치수 및 설치 뷰. 단위는 각 뷰에 인쇄된 라벨입니다.

이 도면들은 스트로크를 선정하지 않습니다. 주문하는 구성에 대해 장착을 확인하십시오.

좌측 L: 3 뷰. 뷰 1, 뷰 2, 단면 플랜지

우측 R: 2 뷰. 뷰 1, 단면 플랜지

좌측 L: 1 뷰. 공학 개요

우측 R: 1 뷰. 공학 개요

MD10 · 좌측 L · 뷰 1

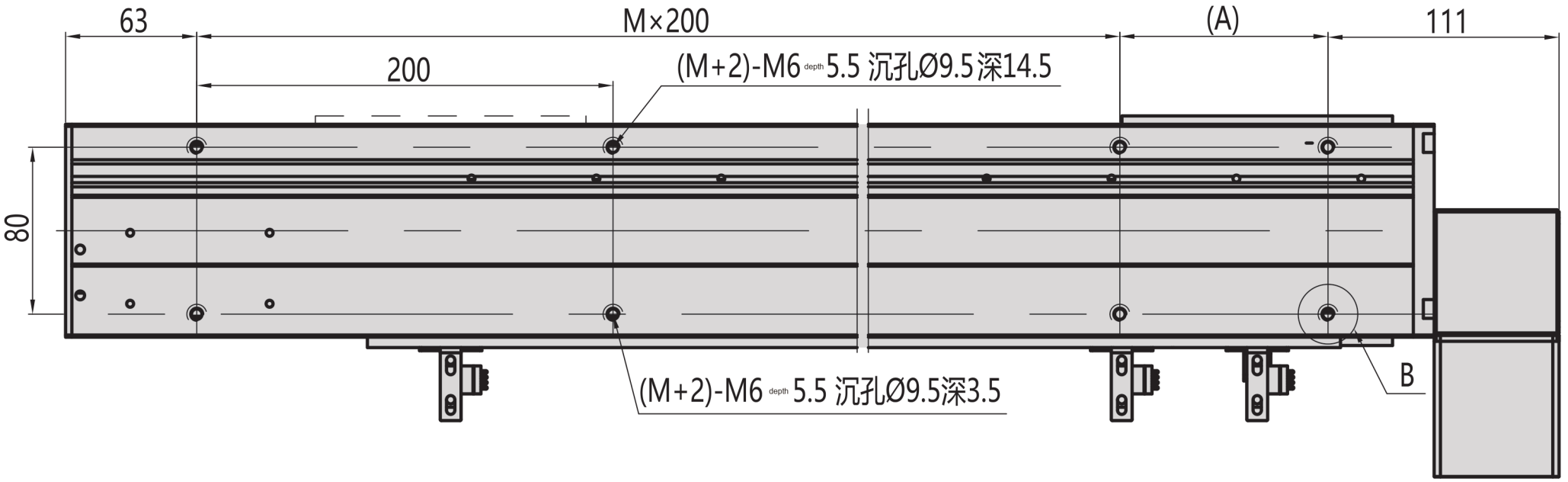
63
M×200
(A)
111
200
(M+2)-M6 depth 5.5 沉孔Ø9.5深14.5
80
(M+2)-M6 depth 5.5 沉孔Ø9.5深3.5
B

MD10 · 좌측 L · 뷰 2

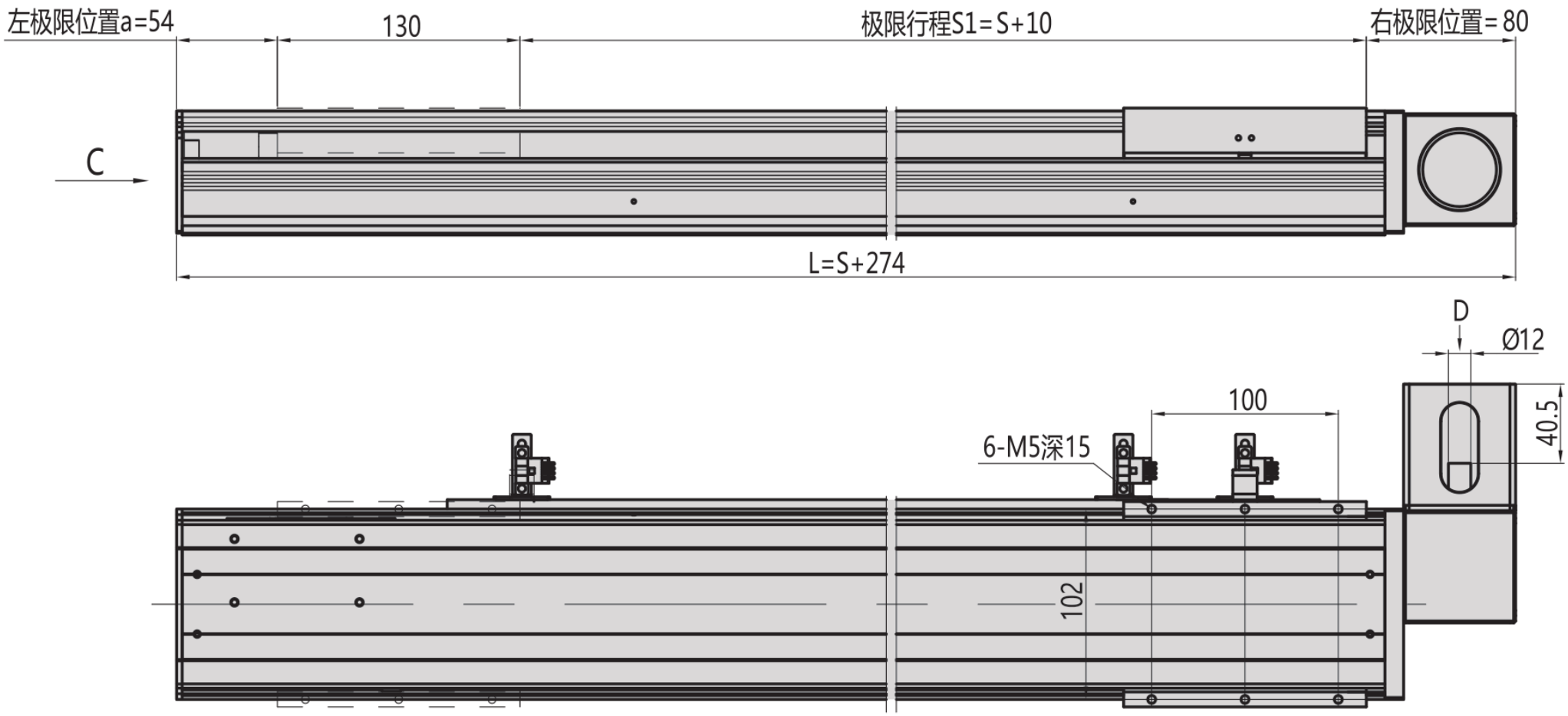
左极限位置a=54
130
极限行程S1=S+10
右极限位置=80
C
L=S+274
D
Ø12
100
6-M5深15
40.5
102

MD10 · 좌측 L · 단면 플랜지

B向视图

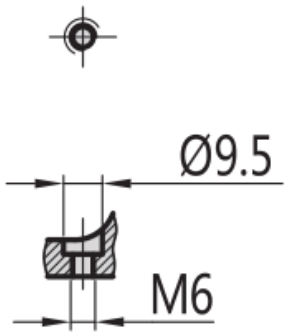

C向视图

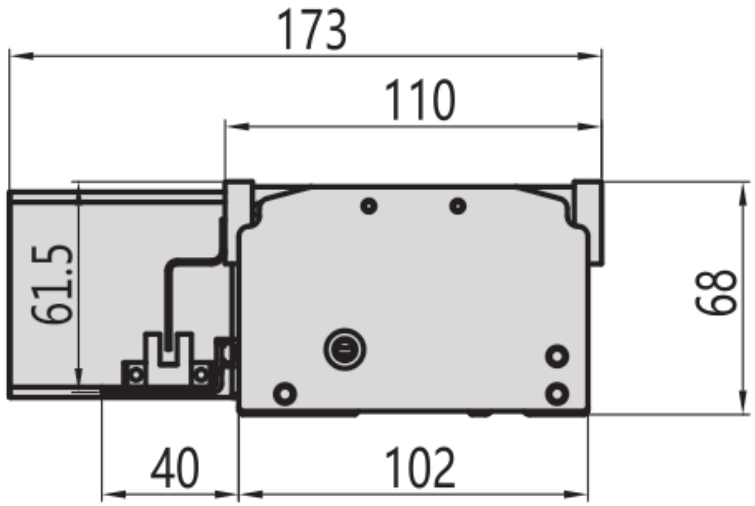

D 电机安装法兰

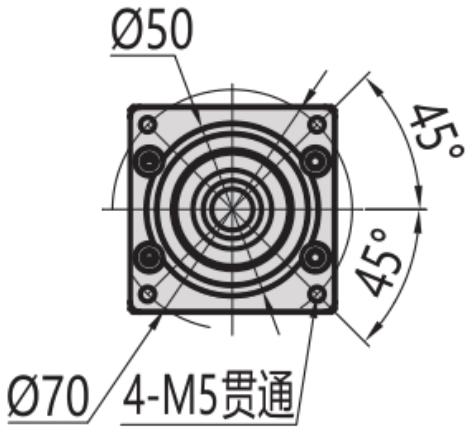

MD10 · 우측 R · 뷰 1

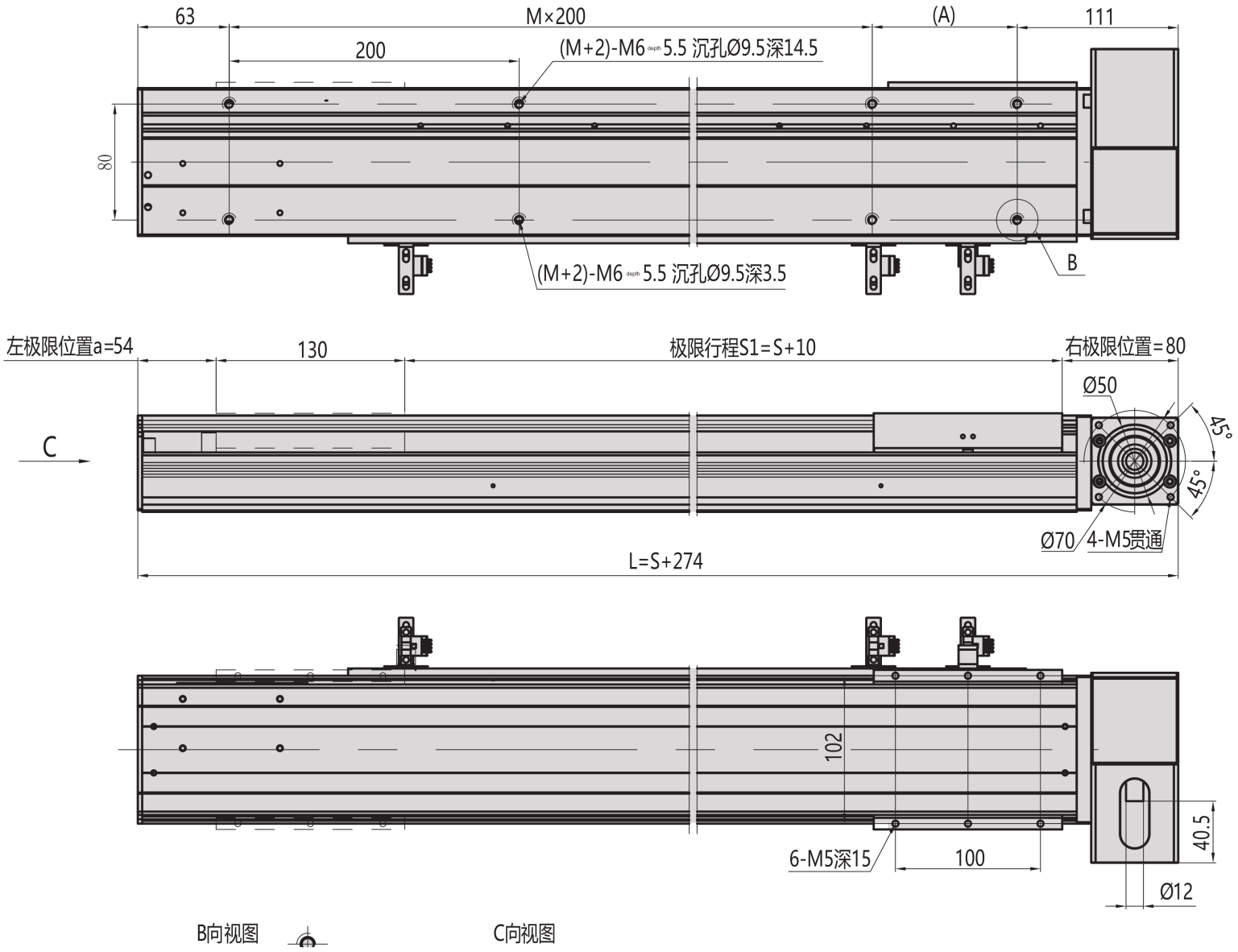
63
M×200
(A)
111
200
(M+2)-M6 depth 5.5 沉孔Ø9.5深14.5
80
(M+2)-M6 depth 5.5 沉孔Ø9.5深3.5
B
左极限位置a=54
130
极限行程S1=S+10
右极限位置=80
Ø50
45°
45°
C
Ø70
4-M5贯通
L=S+274
102
6-M5深15
100
40.5
Ø12
B向视图
C向视图

MD10 · 우측 R · 단면 플랜지

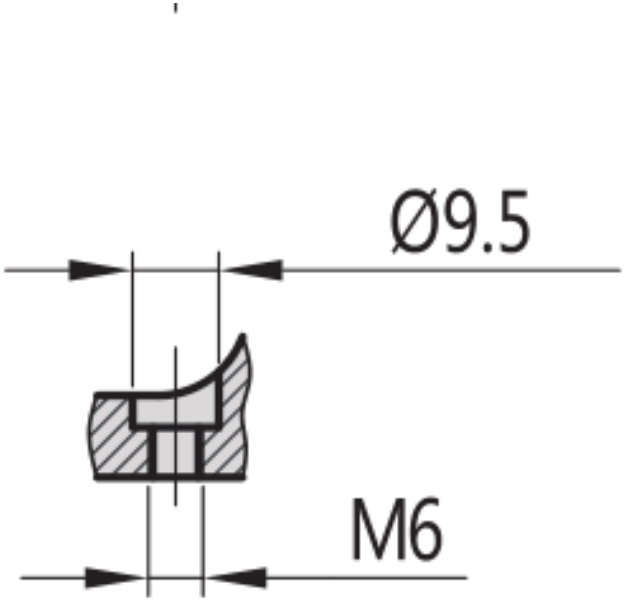

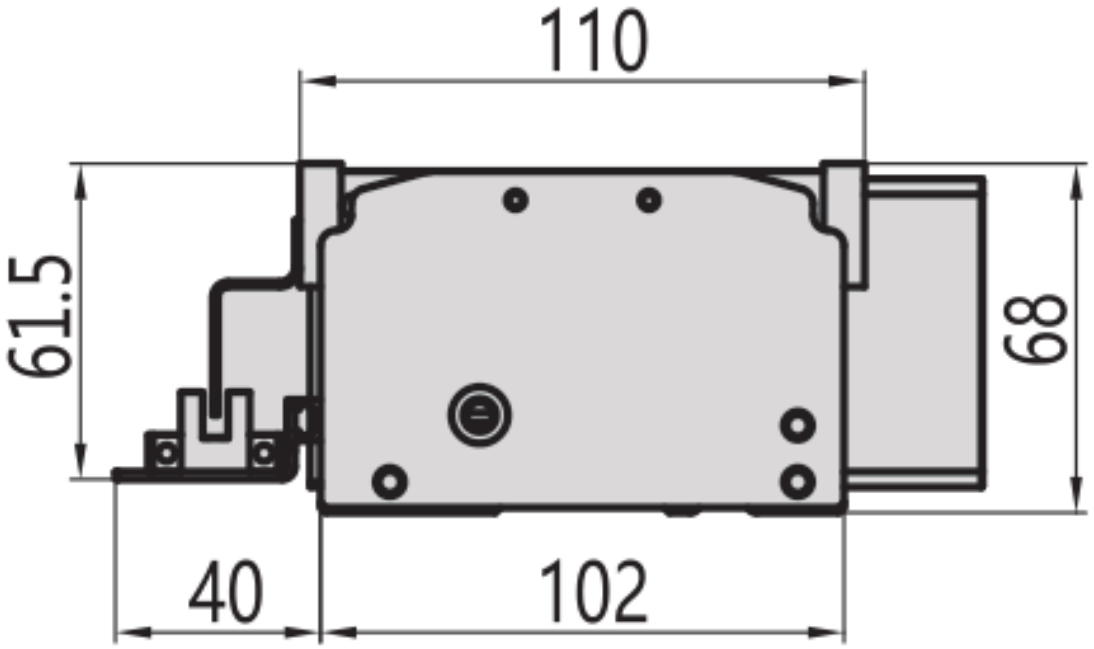

MD10 · 좌측 L · 공학 개요

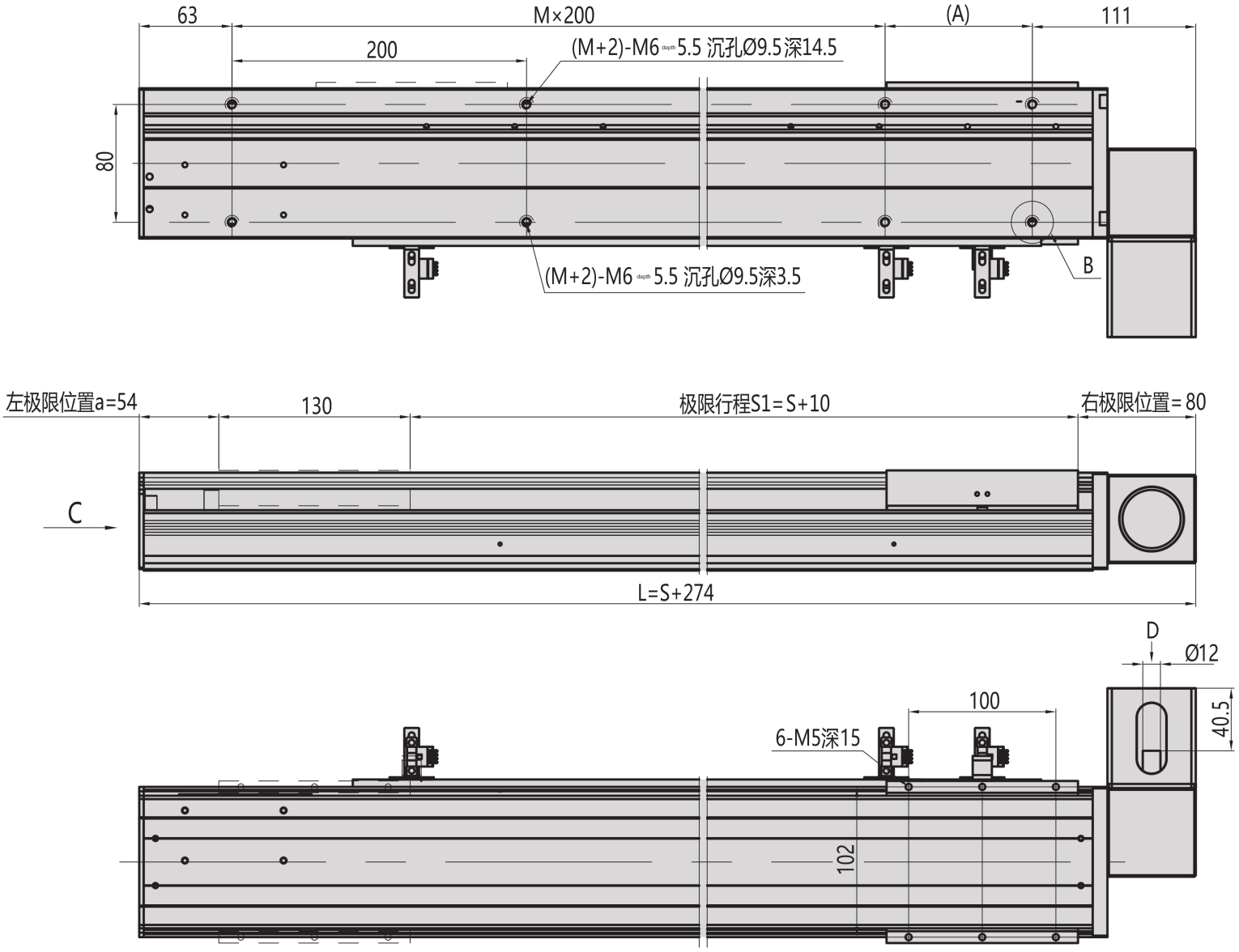

MD10 · 우측 R · 공학 개요

