MD22 Dimensioni

Viste di dimensioni e installazione. Le unità sono le etichette stampate su ciascuna vista.

Questi disegni non selezionano una corsa. Confermare il montaggio rispetto alla configurazione ordinata.

L sinistra: 2 viste. vista 1, flangia di sezione

R destra: 2 viste. vista 1, flangia di sezione

L sinistra: 1 viste. panoramica tecnica

R destra: 1 viste. panoramica tecnica

MD22 · L sinistra · vista 1

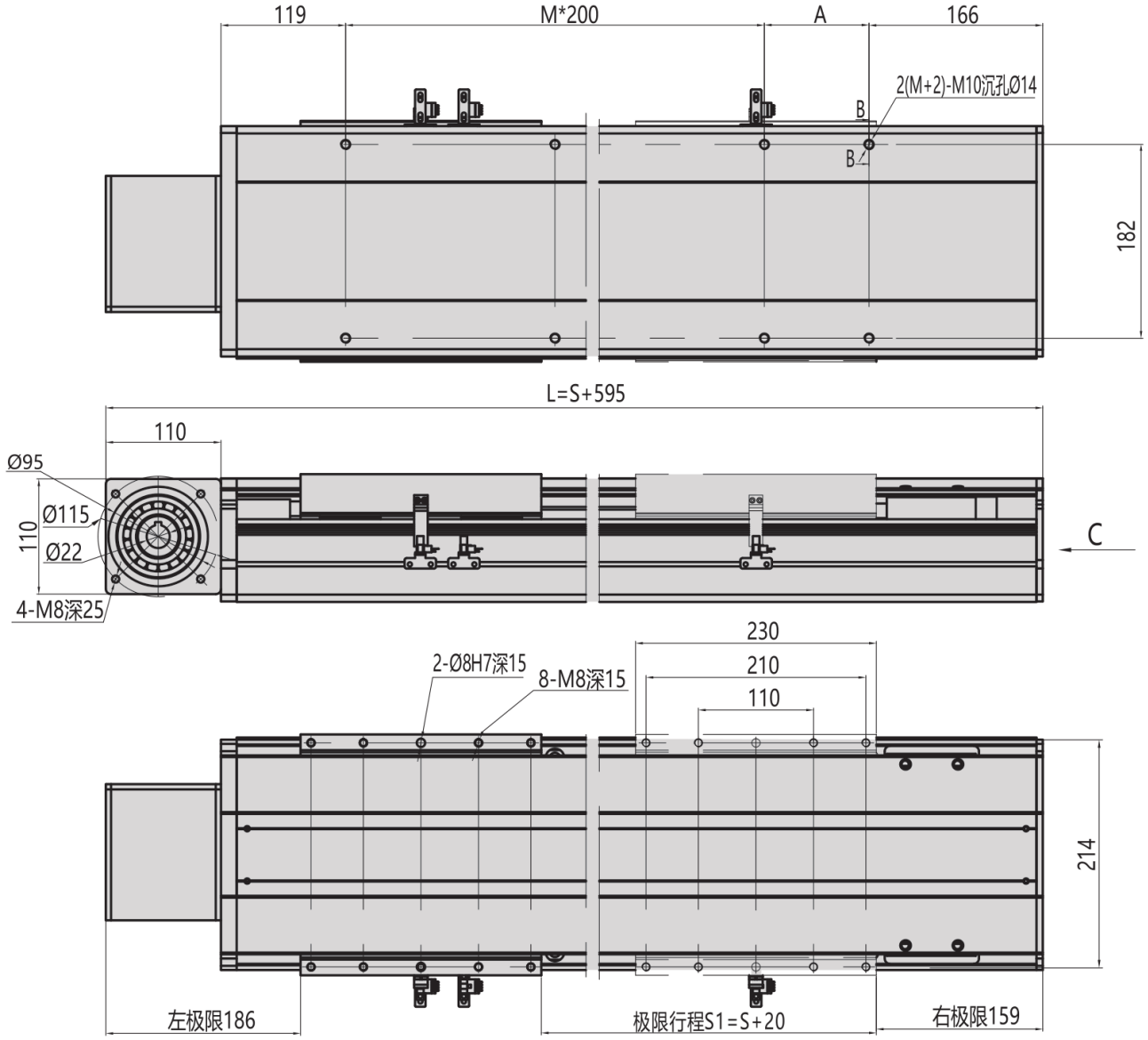

MD22 · L sinistra · flangia di sezione

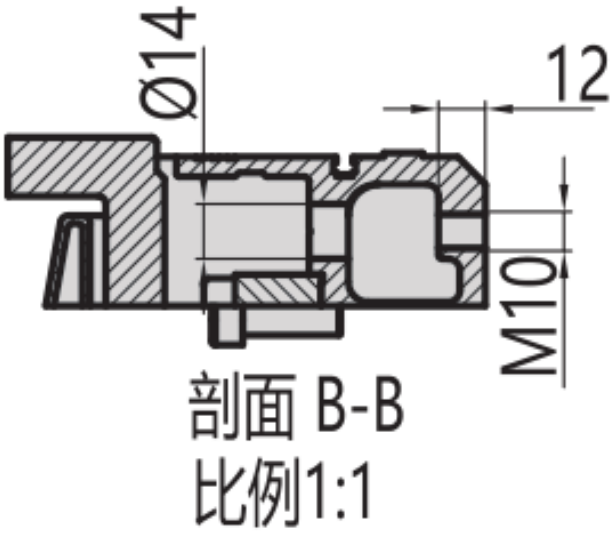

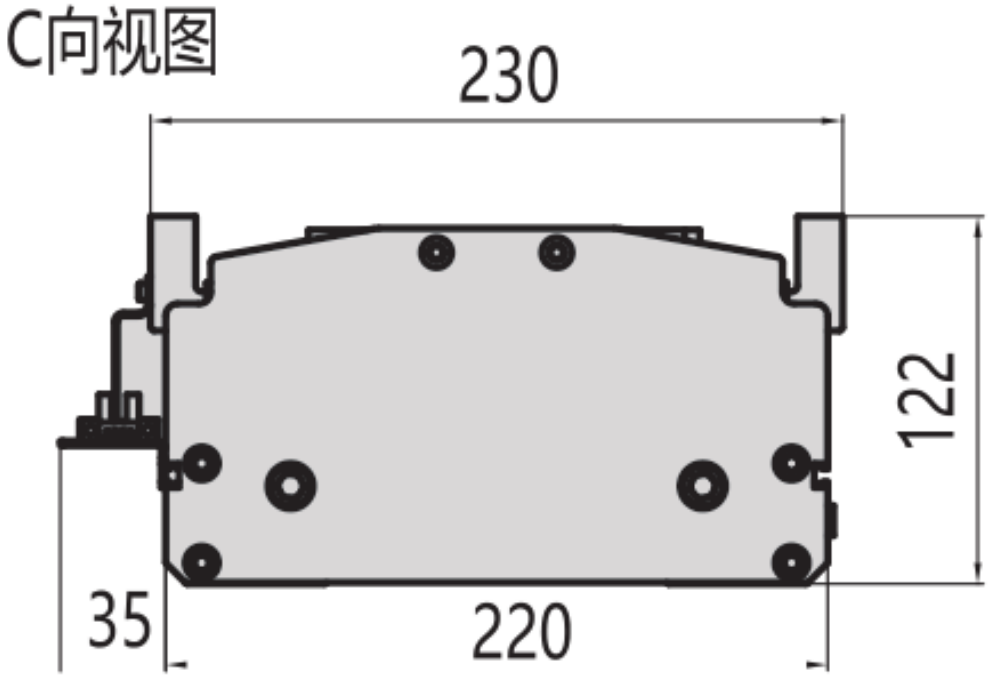

MD22 · R destra · vista 1

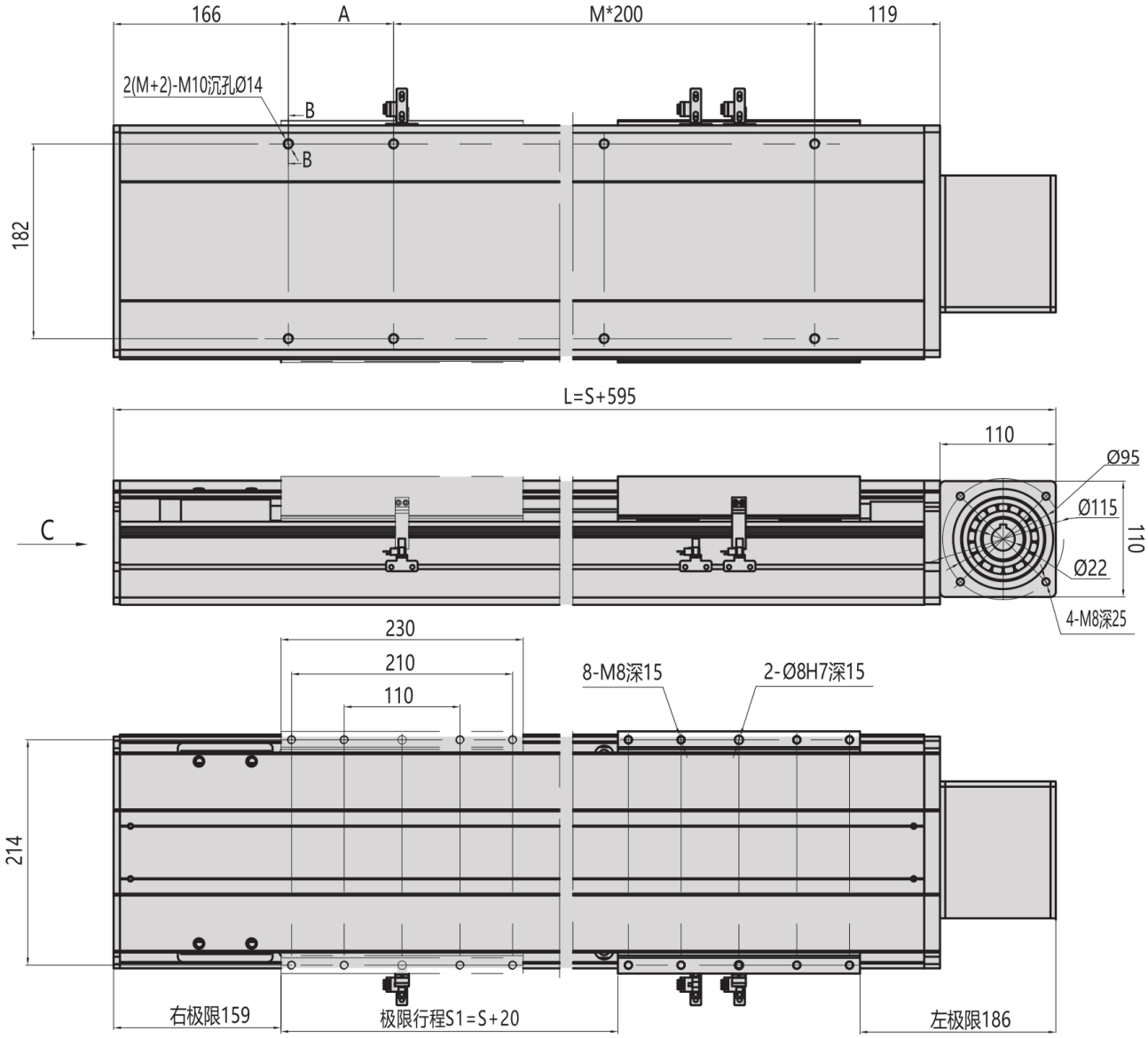

MD22 · R destra · flangia di sezione

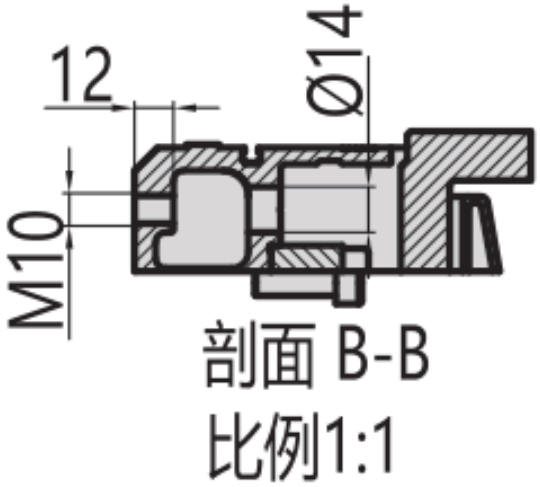

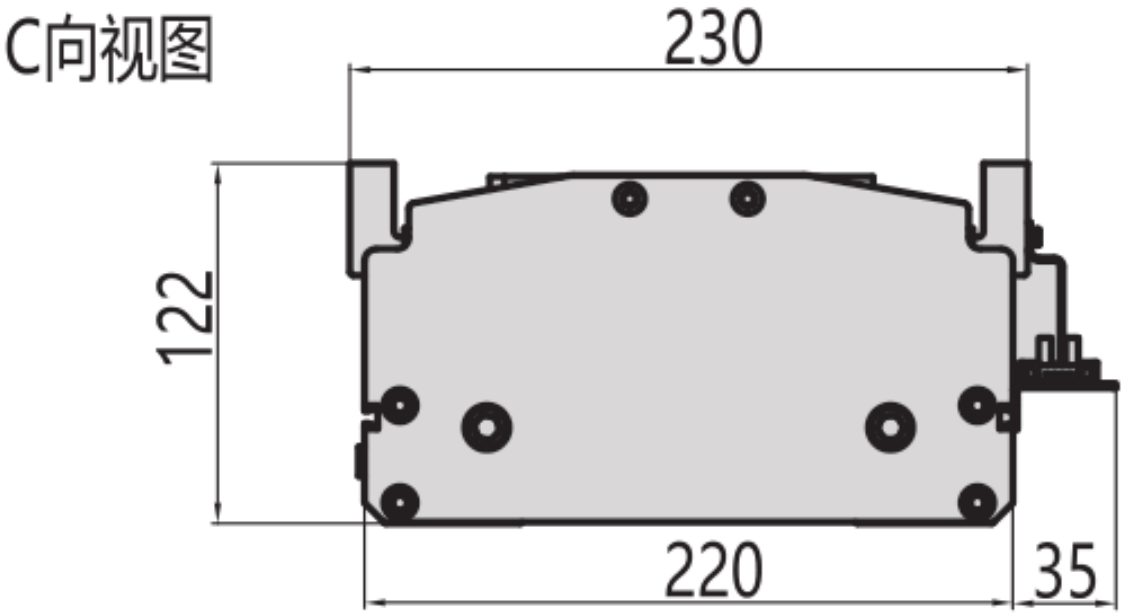

MD22 · L sinistra · panoramica tecnica

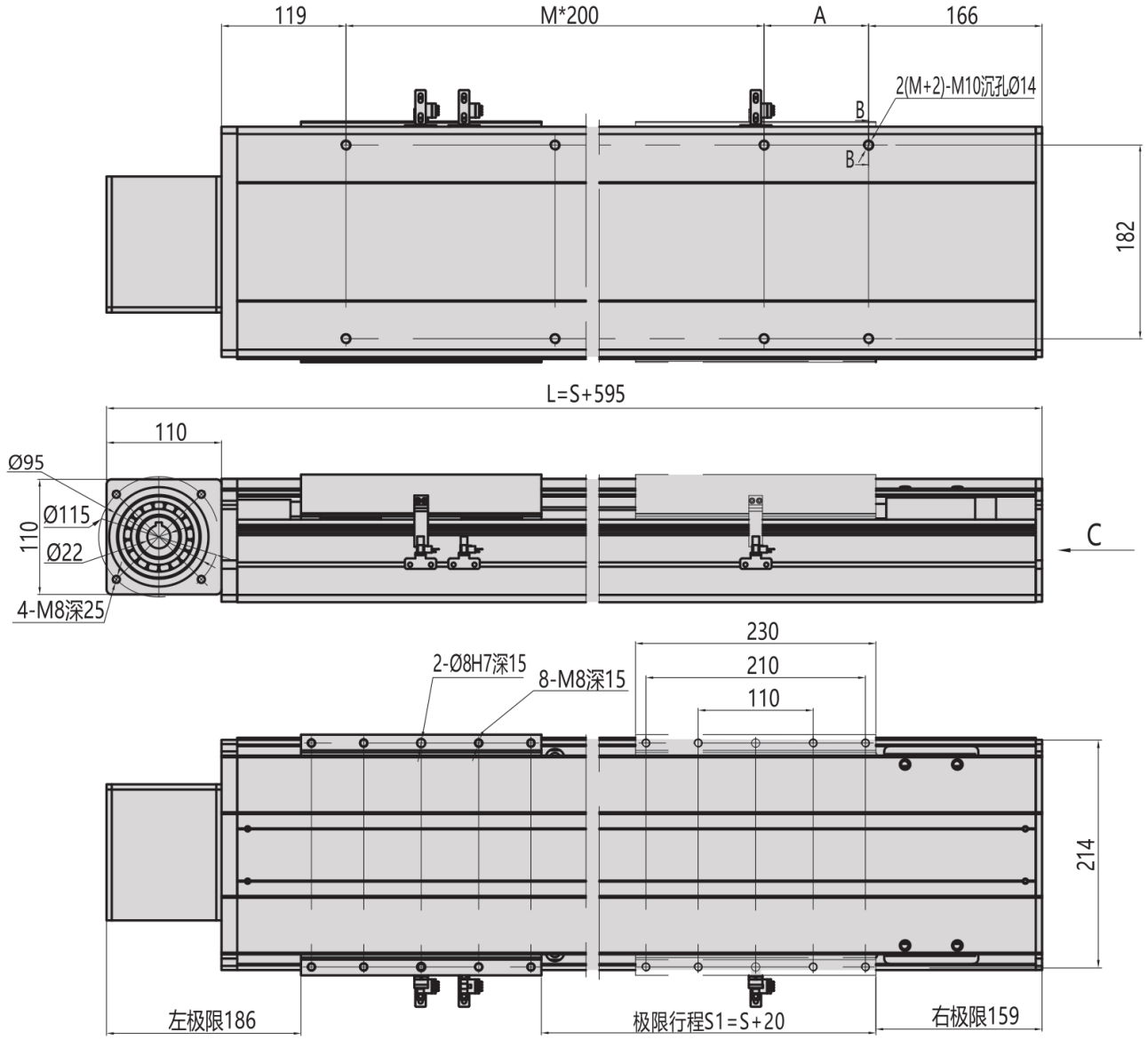

MD22 · R destra · panoramica tecnica

