## 이 아틀라스 사용법

각 뷰는 명시된 변형 또는 비율 그룹의 카탈로그 도면입니다. 축척 측정이 아니라 인쇄 라벨을 사용하십시오. 참조 도면이며 CAD 파일이 아닙니다.

# EDA75Z / 도면 아틀라스

## 목차


| | |
|---|---|
| **R01** | 1 뷰 \| 페이지 2-2 |
| **R02** | 1 뷰 \| 페이지 3-3 |
| **R05** | 1 뷰 \| 페이지 4-4 |
| **R04** | 1 뷰 \| 페이지 5-5 |
| **R07** | 1 뷰 \| 페이지 6-6 |
| **R03** | 1 뷰 \| 페이지 7-7 |
| **R06** | 1 뷰 \| 페이지 8-8 |
| **L04** | 1 뷰 \| 페이지 9-9 |
| **L03** | 1 뷰 \| 페이지 10-10 |
| **L07** | 1 뷰 \| 페이지 11-11 |
| **L01** | 1 뷰 \| 페이지 12-12 |
| **L06** | 1 뷰 \| 페이지 13-13 |


## **HTROBOT**에 문의


이메일: emmy@htrobot.com

웹사이트: www.htrobot.com

# EDA75Z | 치수도

카탈로그 도면

EDA75Z R01 치수도 설명:L1=신장 가능 길이+104,L2=신장 가능 길이+253 | R01

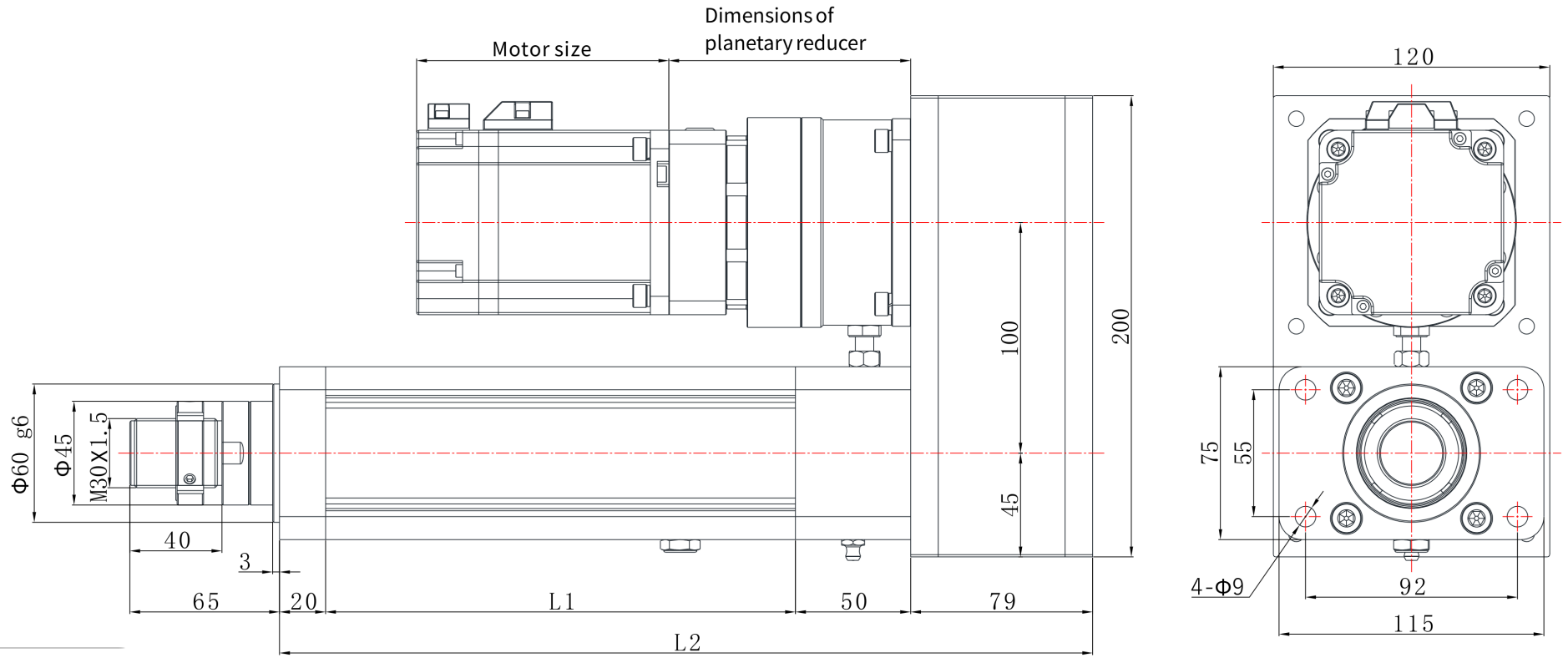

# EDA75Z | 치수도

카탈로그 도면

EDA75Z R02 치수도 설명:L1=신장 가능 길이+104,L2=신장 가능 길이+253 | R02

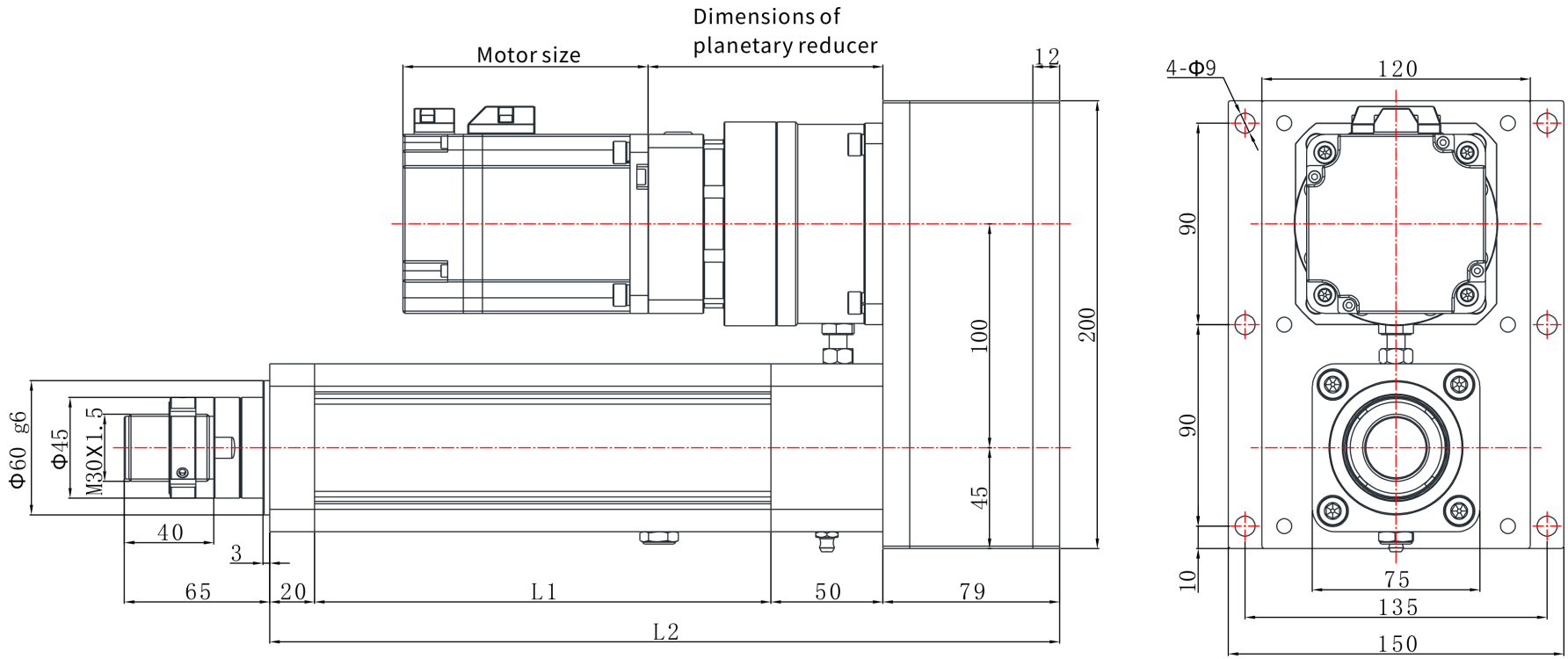

# EDA75Z | 치수도

카탈로그 도면

EDA75Z R05 치수도 설명:L1=신장 가능 길이+104,L2=신장 가능 길이+405 | R05

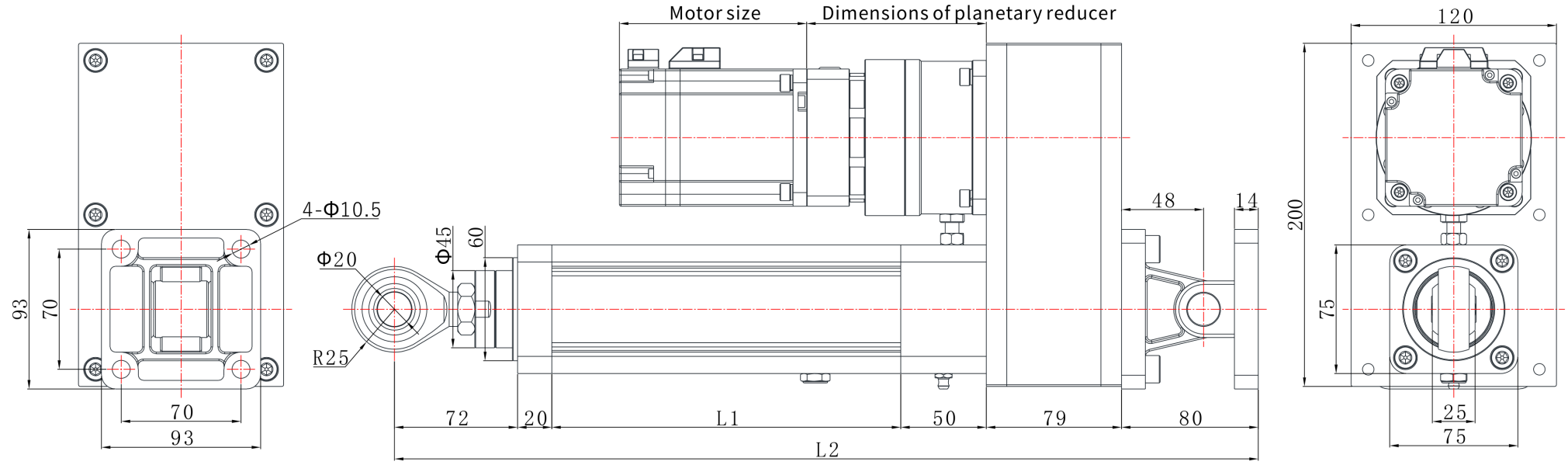

# EDA75Z | 치수도

카탈로그 도면

EDA75Z R04 치수도 설명:L1=신장 가능 길이+104,L2=신장 가능 길이+253 | R04

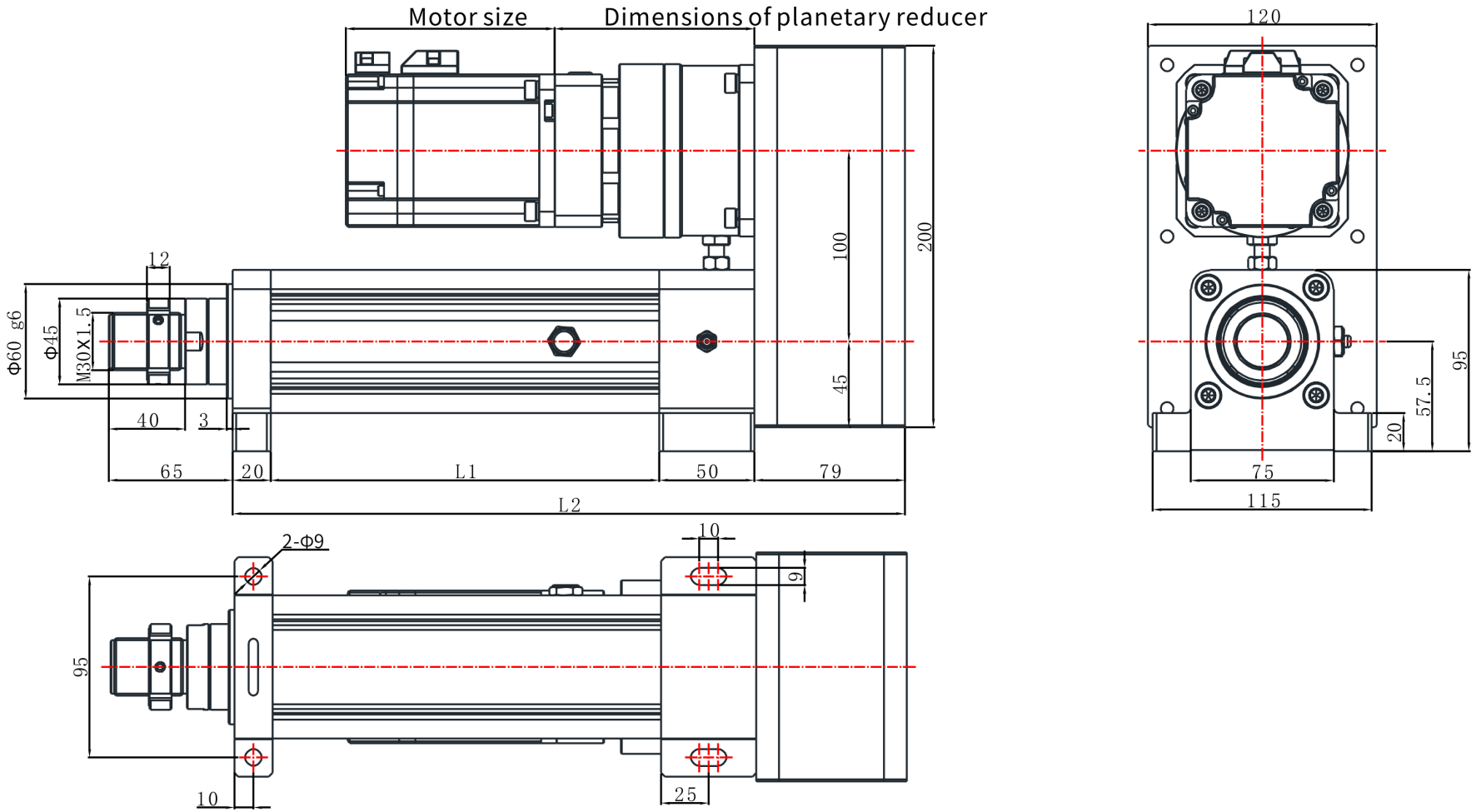

# EDA75Z | 치수도

카탈로그 도면

EDA75Z R07 치수도 설명:L1=신장 가능 길이+104,L2=신장 가능 길이+263 | R07

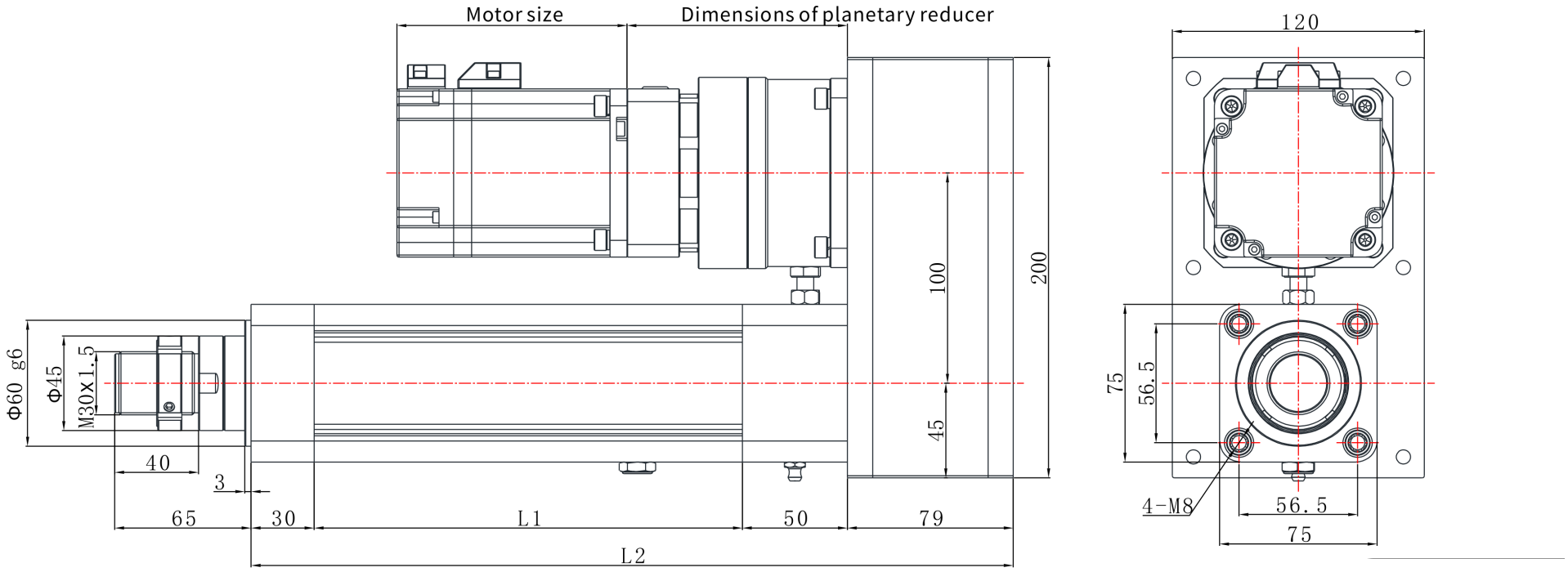

# EDA75Z | 치수도

카탈로그 도면

EDA75Z R03 치수도 설명:L1=신장 가능 길이+104,L2=신장 가능 길이+253 | R03

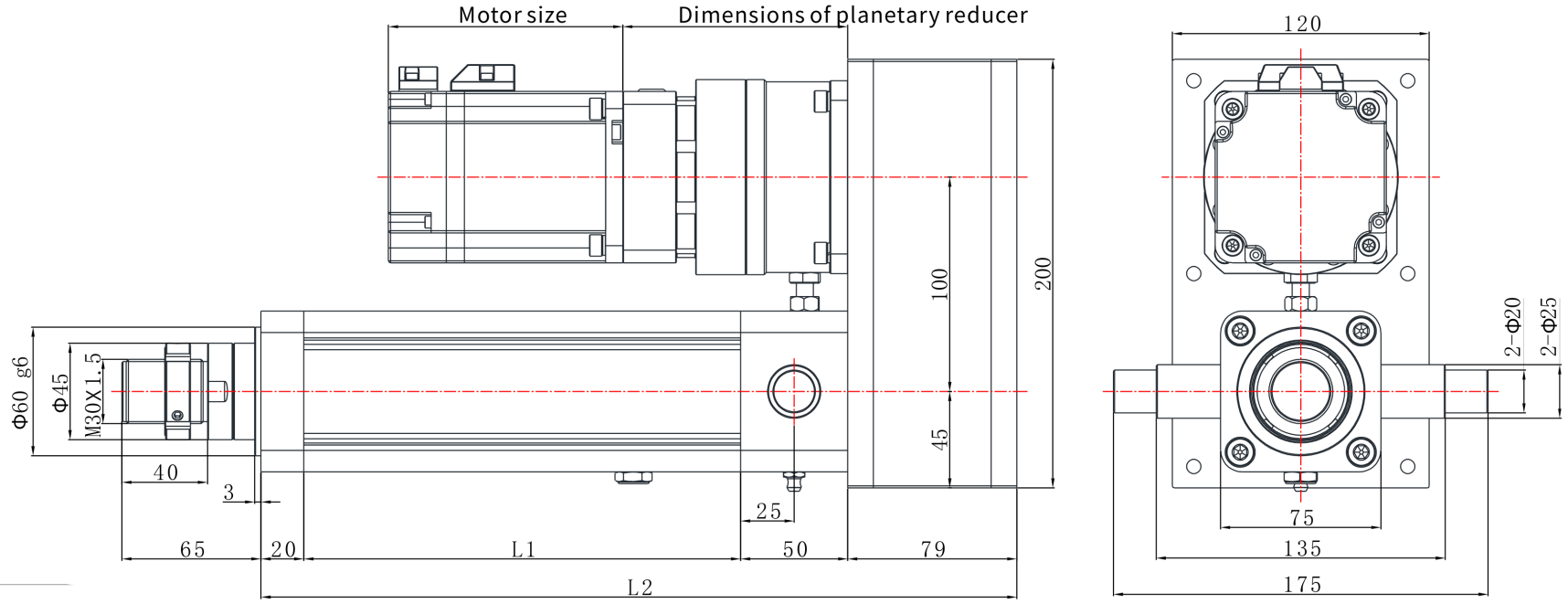

# EDA75Z | 치수도

카탈로그 도면

EDA75Z R06 치수도 설명:L1=신장 가능 길이+104,L2=신장 가능 길이+314 | R06

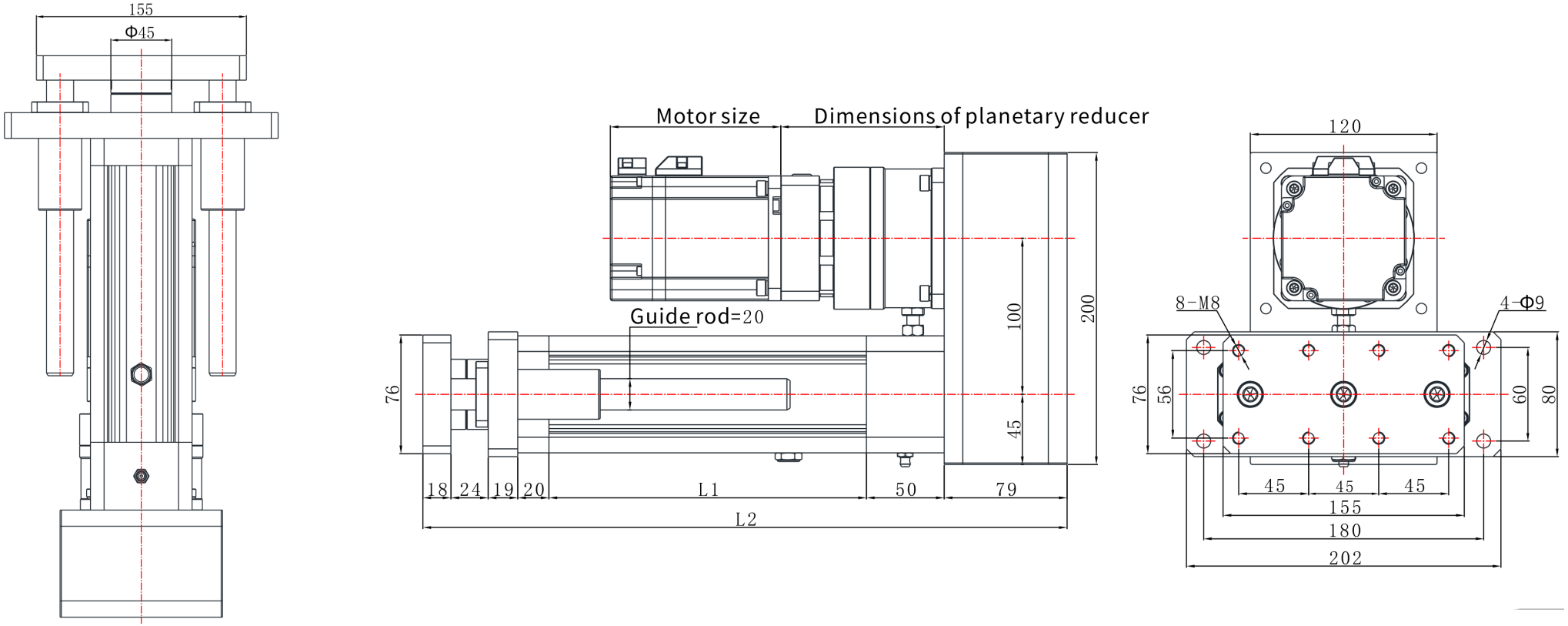

# EDA75Z | 치수도

카탈로그 도면

EDA75Z L04 치수도 설명:L1=신장 가능 길이+104,L2=신장 가능 길이+245 | L04

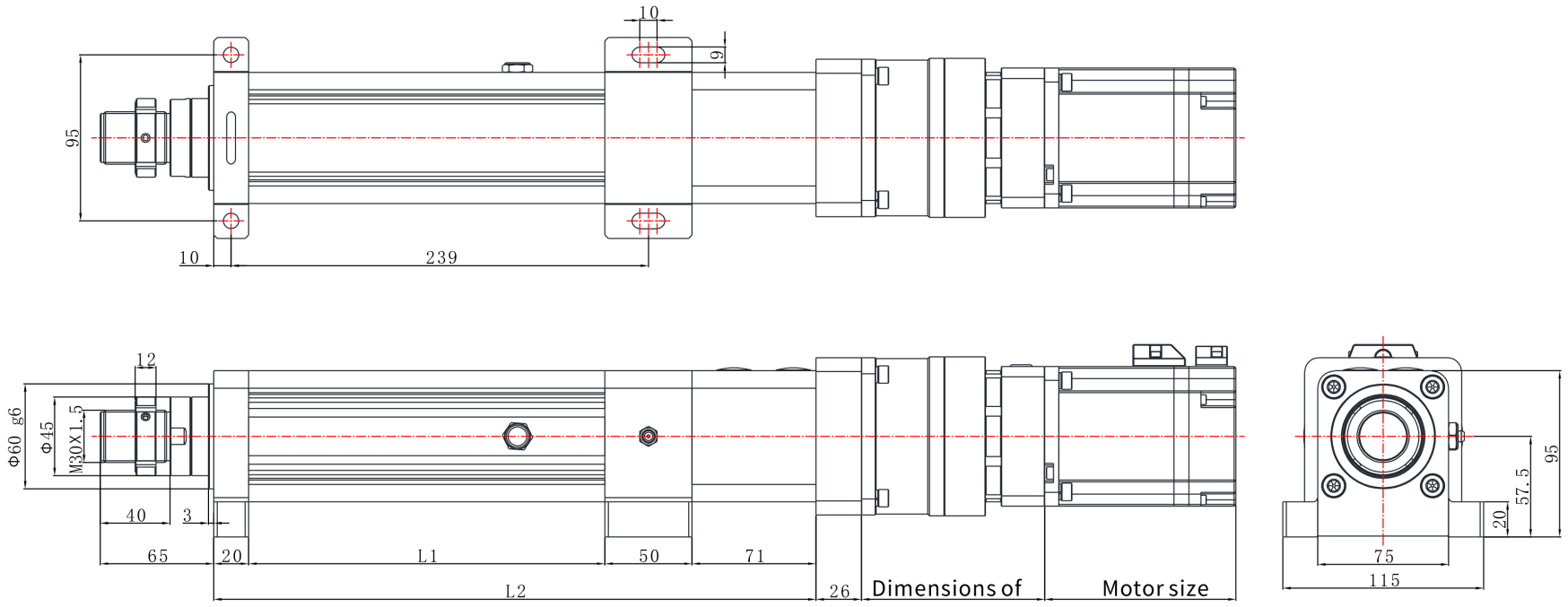

# EDA75Z | 치수도

카탈로그 도면

EDA75Z L03 치수도 설명:L1=신장 가능 길이+104,L2=신장 가능 길이+245 | L03

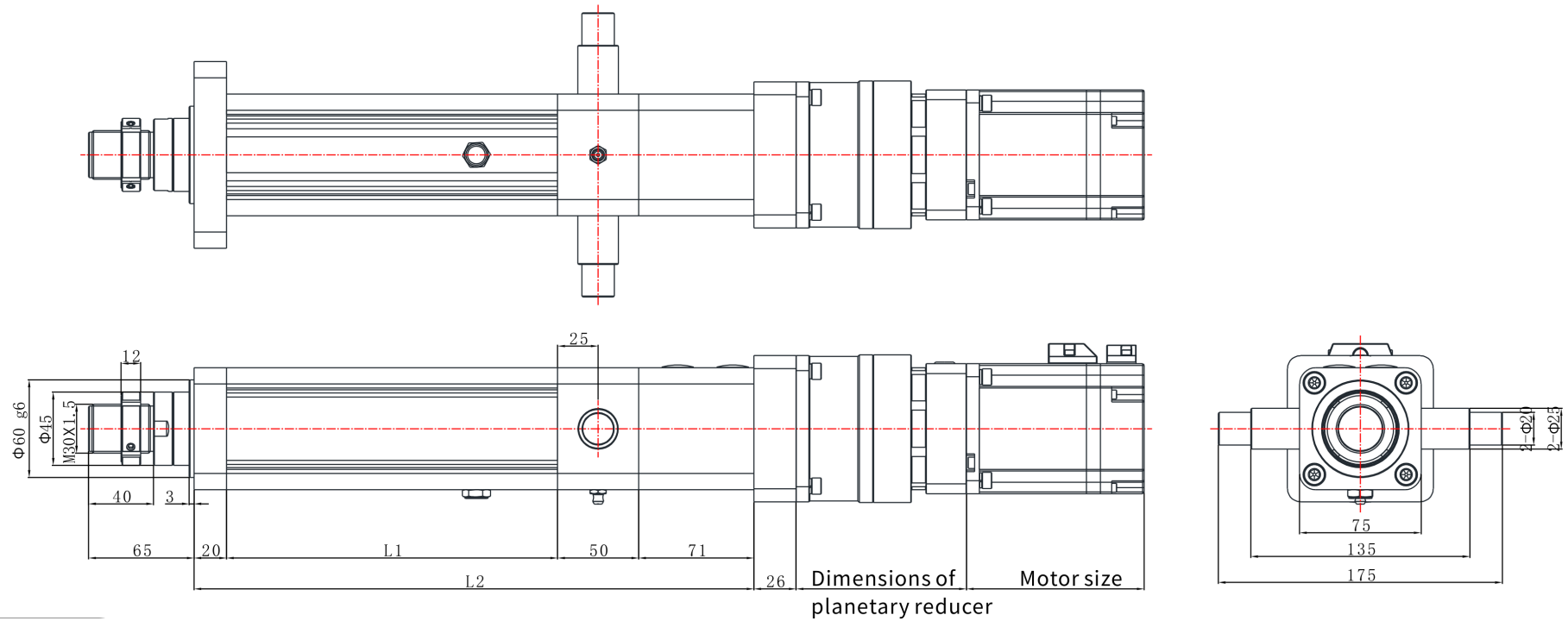

# EDA75Z | 치수도

카탈로그 도면

EDA75Z L07 치수도 설명:L1=신장 가능 길이+104,L2=신장 가능 길이+255 | L07

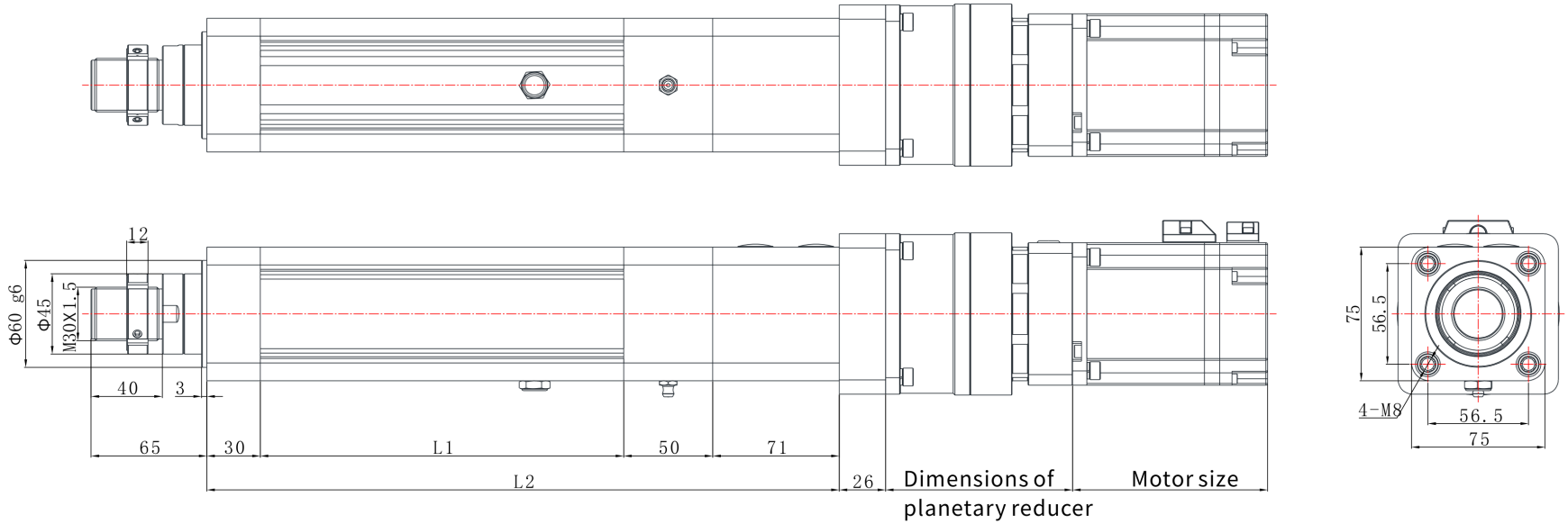

# EDA75Z | 치수도

카탈로그 도면

EDA75Z L01 치수도 설명:L1=신장 가능 길이+104,L2=신장 가능 길이+245 | L01

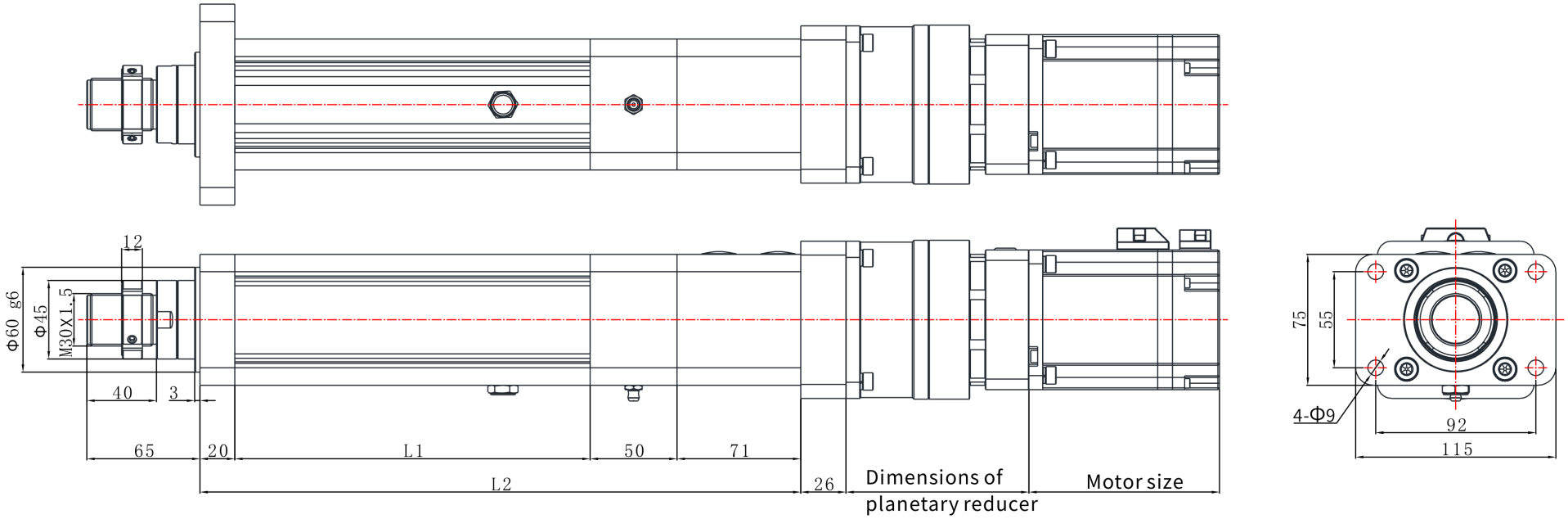

# EDA75Z | 치수도

카탈로그 도면

EDA75Z L06 치수도 설명:L1=신장 가능 길이+104,L2=신장 가능 길이+306 | L06

