EDA40

กระบอกไฟฟ้าเซอร์โวความแม่นยำสูง รับภาระสูง ปรับช่วงชักได้ EDA40

ผลิตภัณฑ์

กระบอกไฟฟ้าเซอร์โวสำหรับการเคลื่อนที่เส้นตรงแบบมีไกด์ในเครื่องจักรหรือสายผลิต

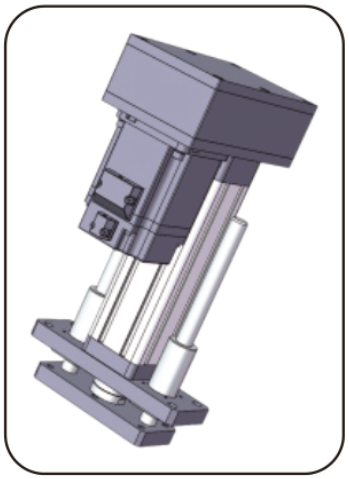

ภาพผลิตภัณฑ์

ข้อมูลจำเพาะทางเทคนิค

เส้นผ่านศูนย์กลางภายใน	**phi30 mm**
ลิมิตสวิตช์	สวิตช์แม่เหล็ก
ความเร็วสูงสุดที่อนุญาต	**<=250 mm/s**
แรงขับสูงสุดที่อนุญาต	**<=0.5kN**
มุมหมุนของก้านลูกสูบ	**+/-0.3 deg**
ความยาวยืดได้	**<=360 mm**

การเลือก

เลือกแรงผลัก ช่วงชัก และความเร็วเป็นดิวตี้เดียว ค่าสูงสุดในแคตตาล็อกไม่ได้แปลว่าค่าสูงสุดอื่นใช้พร้อมกัน ยืนยันลีดสกรู การติดตั้งมอเตอร์ การลดเกียร์ และการต่อภาระก่อนสั่ง

พารามิเตอร์พื้นฐาน

(หมายเหตุ: แรงผลัก ช่วงชัก และความเร็วต้องใช้ร่วมกับสภาพการใช้งานจริง และค่าขีดจำกัดสูงสุดทั้งสามอย่างใช้พร้อมกันไม่ได้)

เส้นผ่านศูนย์กลางภายนอก	เส้นผ่านศูนย์กลางภายใน	แรงขับสูงสุดที่อนุญาต	ความยาวยืดได้	ความเร็วสูงสุดที่อนุญาต	ความเร็วสูงสุดที่อนุญาต มุมหมุนก้านลูกสูบ สวิตช์ลิมิต	ลิมิตสวิตช์
40x40 mm	phi30 mm	<=0.5KN	<=360 mm	<=250 mm/s	+/-0.3 deg	สวิตช์แม่เหล็ก

ตัวเลือกไดรฟ์และมอเตอร์

ระยะนำบอลสกรู	อัตราส่วนความเร็วของล้อชิงโครนัส (ขาเข้า: ขาออก)	อัตราส่วนความเร็วของล้อชิงโครนัส (ขาเข้า: ขาออก)	อัตราส่วนความเร็วของล้อชิงโครนัส (ขาเข้า: ขาออก)	ข้อมูลจำเพาะมอเตอร์ที่ติดตั้งตรงได้	ข้อมูลจำเพาะมอเตอร์ที่ติดตั้งตรงได้	ชุดทดรอบที่สามารถจับคู่ได้
04mm	1:1	1.5:1	2:1	40A	42B	NO
05mm	1:1	1.5:1	2:1	40A	42B	NO

EDA40

กระบอกสูบไฟฟ้า

พารามิเตอร์บอลสกรู

(หมายเหตุ: พารามิเตอร์บอลสกรูใช้กับช่วงชัก <= 300mm สำหรับช่วงชักมากกว่า 300mm กรุณาปรึกษาเจ้าหน้าที่เทคนิค)

รุ่นบอลสกรู	ประเภท	เส้นผ่านศูนย์กลาง	ระยะนำบอลสกรู	Ca (KN)	Coa (KN)	ความแข็งแกร่งของบอลสกรู	เส้นผ่านศูนย์กลางลูกบอล	เพลาสกรู	อัตราส่วนความชะลูด	ระดับความแม่นยำ	ความแม่นยำในการกำหนดตำแหน่ง
BSH1204-3.5	บอลสกรู	12 mm	04mm	7.8 KN	16.1 KN	23Kgf/um	2.5mm	8K3	1:30	C5/+/-0.01	C7/+/-0.02
BSH1205-3.5	บอลสกรู	12 mm	05mm	7.8 KN	16.1 KN	23Kgf/um	2.5mm	8K3	1:30	C5/+/-0.01	C7/+/-0.02

พารามิเตอร์ตลับลูกปืน

รุ่นตลับลูกปืน	Cr (KN)	Cor (KN)
ลูกปืนร่องลึก 6900-2RSx2	2.7 KN	1.27 KN

พูลเลย์ไทมิงและสายพาน

อัตราส่วนความเร็วของล้อชิงโครนัส	สเปกเกียร์ขับ	สเปกเกียร์ถูกขับ	จำนวนฟันเฟืองขับ	จำนวนฟันเฟืองตาม	ระยะศูนย์กลางของล้อชิงโครนัส	เส้นรอบวงสายพานชิงโครนัส	ความกว้างสายพานชิงโครนัส
1:1	3M10T21	3M10T15	30	30	47.5mm	186	10mm
1.5:1	3M10T21	3M10T15	20	30	47.5mm	171	10mm
2:1	3M10T21	3M10T15	20	40	47.5mm	186	10mm

ตารางเทียบขนาด (mm)

ประเภทการเชื่อมต่อโหลด	phiA	phiB	phiC	C	D	E	F	H	G	M
เกลียวนอก	phi34	phi20	-	20	43	3	8	-	17	M12x1.0
เกลียวใน	phi34	phi20	-	16	15	3	-	-	17	M10
ข้อต่อชนิด I	phi34	phi20	phi10	-	65	3	10	15	17	-
ตลับลูกปืนตาปลา	phi34	phi20	phi10	-	45	3	14	-	17	-
ข้อต่อ Y	phi34	phi20	phi10	-	65	3	10	40	19	-

emmy@htrobot.com www.htrobot.com