COME USARE QUESTO ATLANTE

Ogni vista è il disegno di catalogo della variante o del gruppo di rapporto indicato. Usare le etichette stampate, non una misura in scala. Sono disegni di riferimento, non file CAD.

EDA300 / Atlante dei disegni

Sommario

R01	1 viste | pagine 2-2
L01	1 viste | pagine 3-3

CONTATTO HTROBOT

E-mail: emmy@htrobot.com

Sito web: www.htrobot.com

EDA300 | Disegno dimensionale

Disegno di catalogo

EDA300 R01 disegno dimensionale illustrazione:L1=lunghezza estensibile+420,L2=lunghezza estensibile+692 | R01

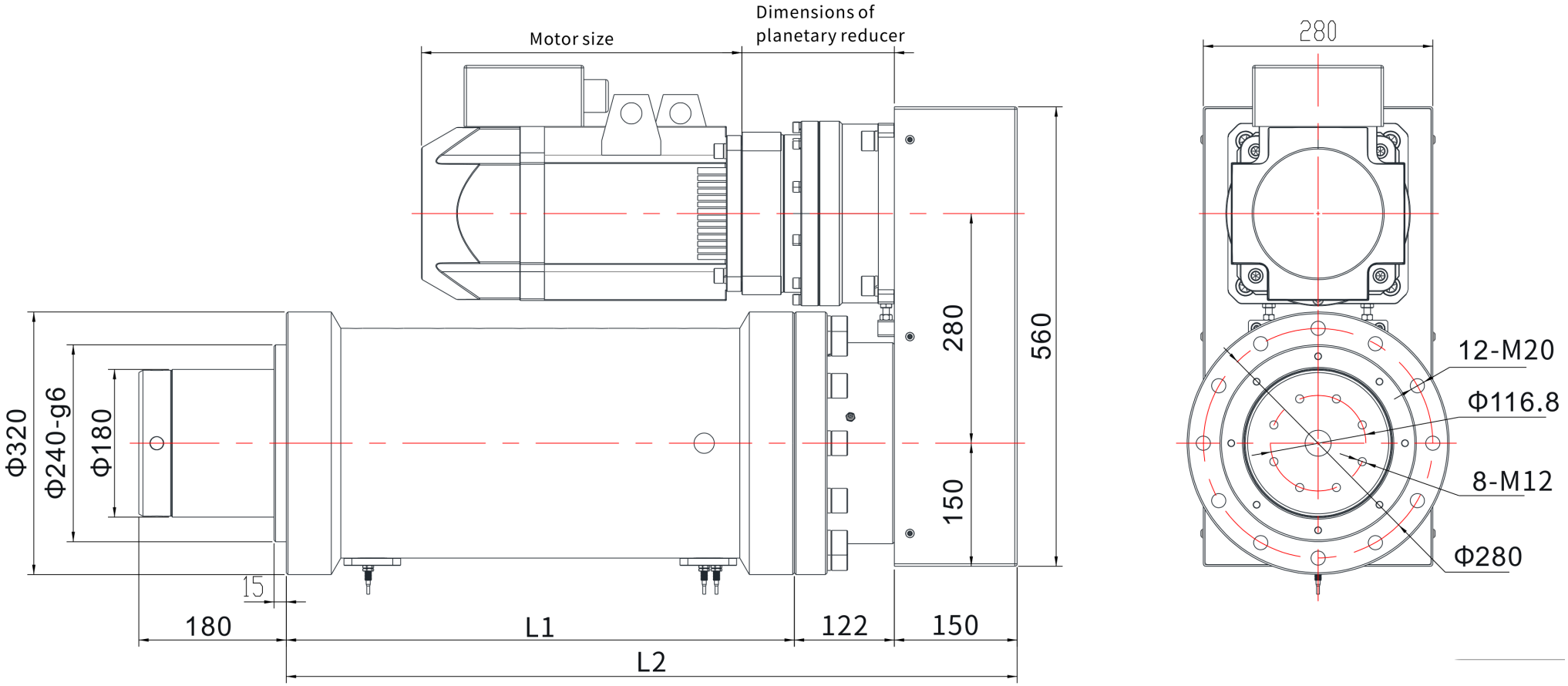

EDA300 | Disegno dimensionale

Disegno di catalogo

EDA300 L01 disegno dimensionale illustrazione:L1=lunghezza estensibile+380,L2=lunghezza estensibile+695 | L01

