MKK50 Abmessungen

Maß- und Einbauansichten. Einheiten sind die auf jeder Ansicht gedruckten Bezeichnungen.

Diese Zeichnungen wählen keinen Hub. Bestätigen Sie den Einbau anhand der bestellten Konfiguration.

F0 ohne Abdeckung: 1 Ansichten. Tafel 1

H0 ohne Abdeckung: 1 Ansichten. Tafel 2

HR ohne Abdeckung: 1 Ansichten. Tafel 1

HL ohne Abdeckung: 1 Ansichten. Tafel 2

HS ohne Abdeckung: 1 Ansichten. Tafel 1

HM ohne Abdeckung: 1 Ansichten. Tafel 2

F0 mit Abdeckung: 1 Ansichten. Tafel 1

H0 mit Abdeckung: 1 Ansichten. Tafel 2

HR mit Abdeckung: 1 Ansichten. Tafel 1

HL mit Abdeckung: 1 Ansichten. Tafel 2

HS mit Abdeckung: 1 Ansichten. Tafel 1

HM mit Abdeckung: 1 Ansichten. Tafel 2

F0 Teleskopabdeckung: 1 Ansichten. Tafel 1

H0 Teleskopabdeckung: 1 Ansichten. Tafel 2

HR Teleskopabdeckung: 1 Ansichten. Tafel 1

HL Teleskopabdeckung: 1 Ansichten. Tafel 2

HS Teleskopabdeckung: 1 Ansichten. Tafel 1

HM Teleskopabdeckung: 1 Ansichten. Tafel 2

F0: 1 Ansichten. Montage F0

F1: 1 Ansichten. Montage F1

F2: 1 Ansichten. Montage F2

F3: 1 Ansichten. Montage F3

H0: 1 Ansichten. Montage H0

MKK50 · F0 ohne Abdeckung · Tafel 1

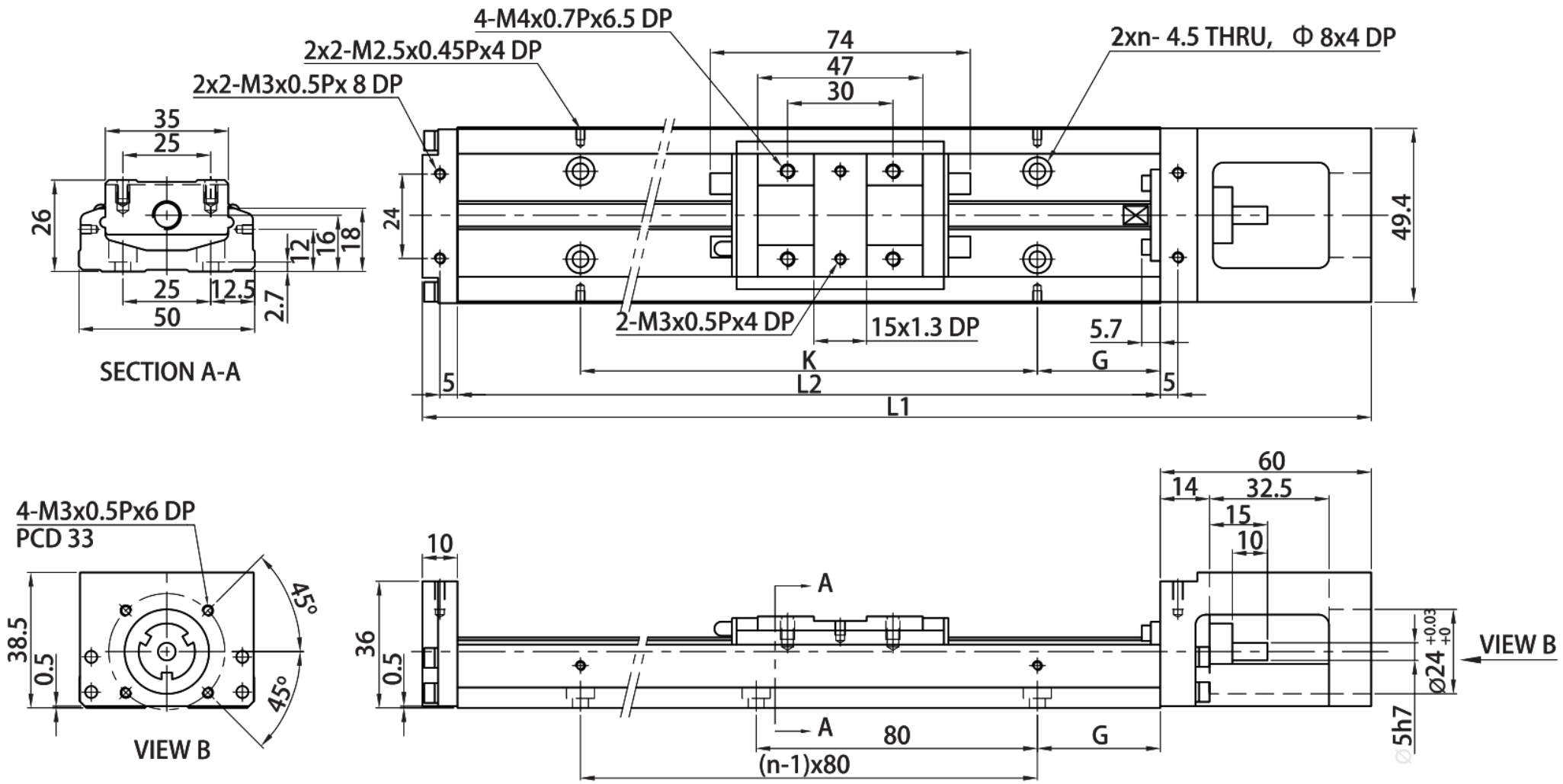

MKK50 · H0 ohne Abdeckung · Tafel 2

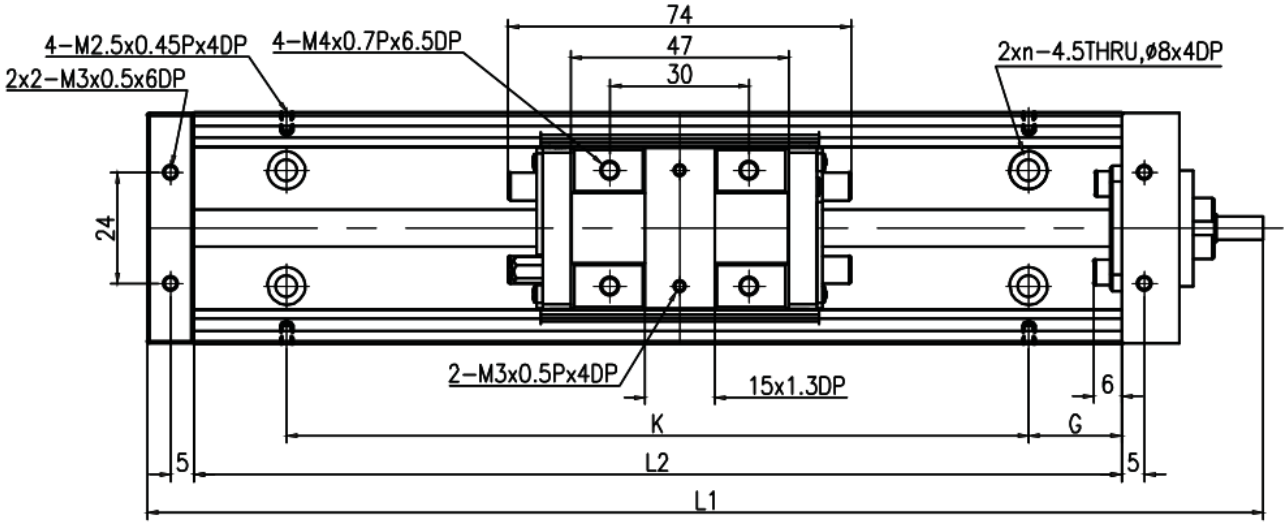

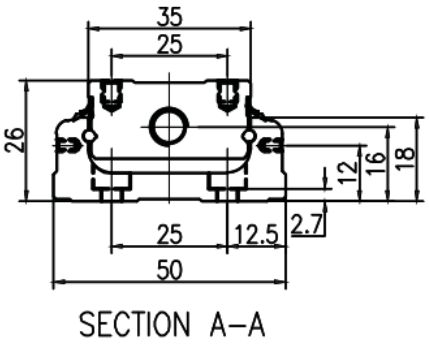

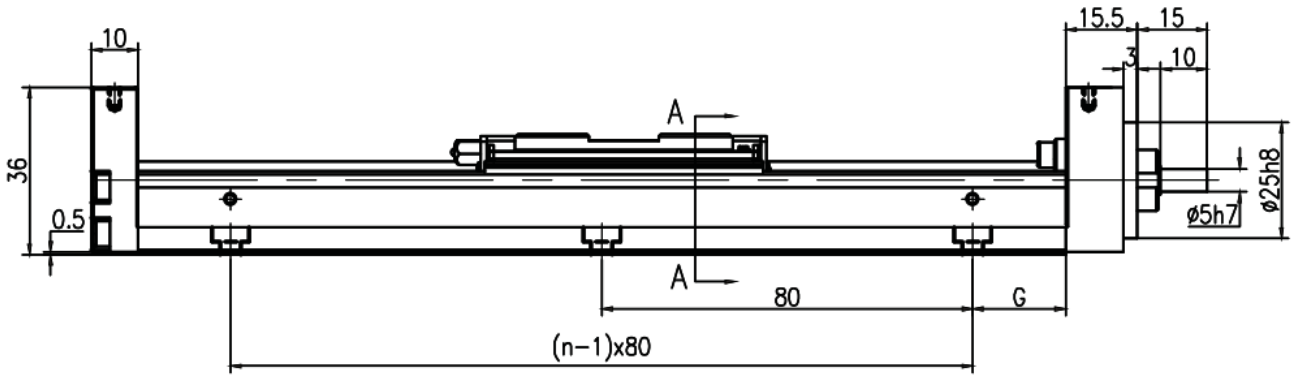

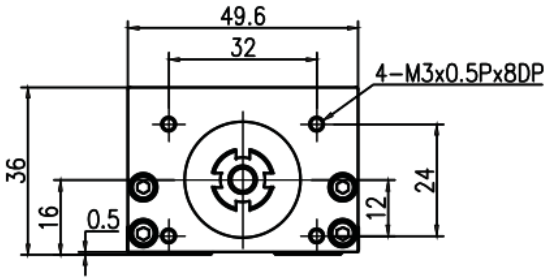

MKK50 · HR ohne Abdeckung · Tafel 1

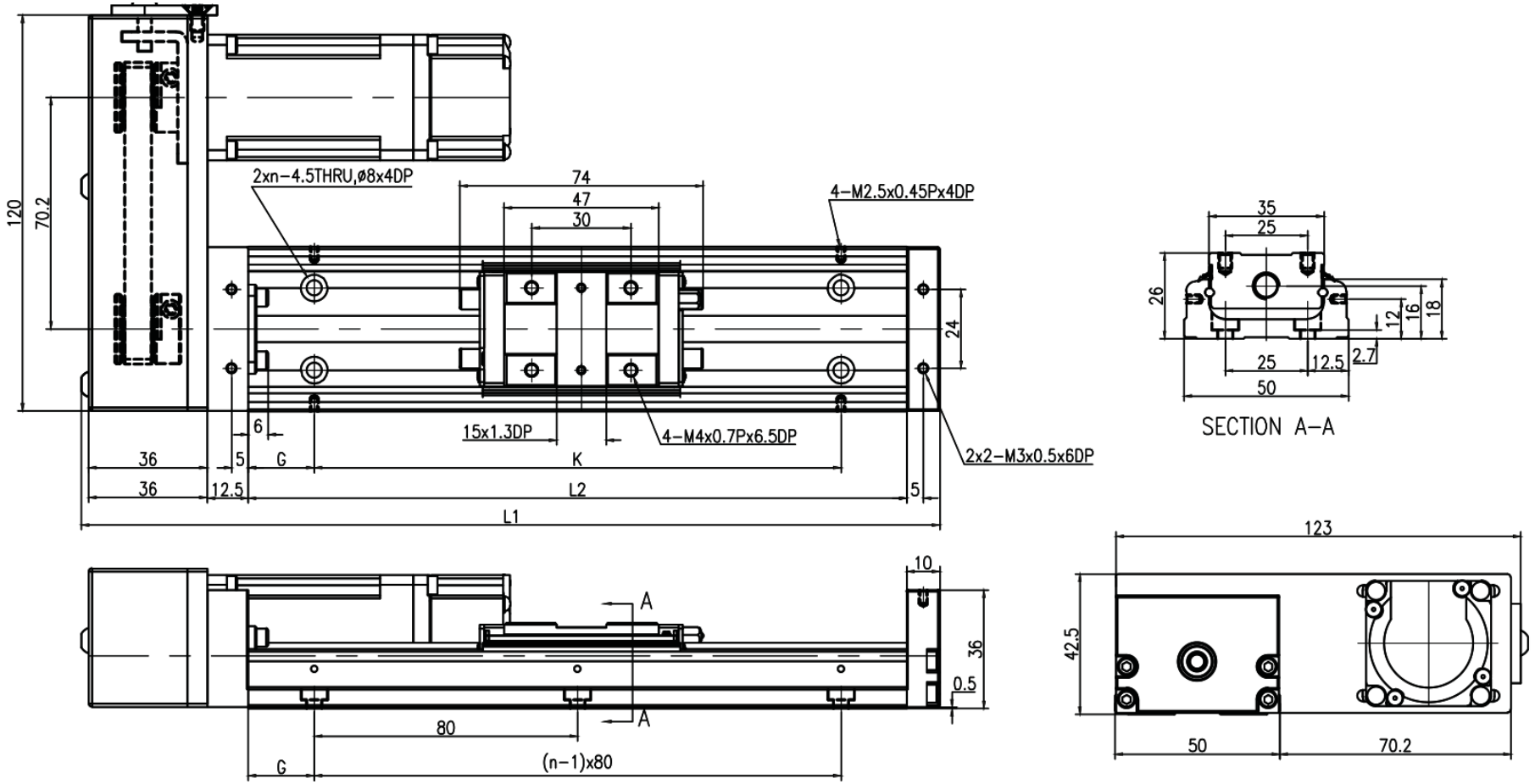

MKK50 · HL ohne Abdeckung · Tafel 2

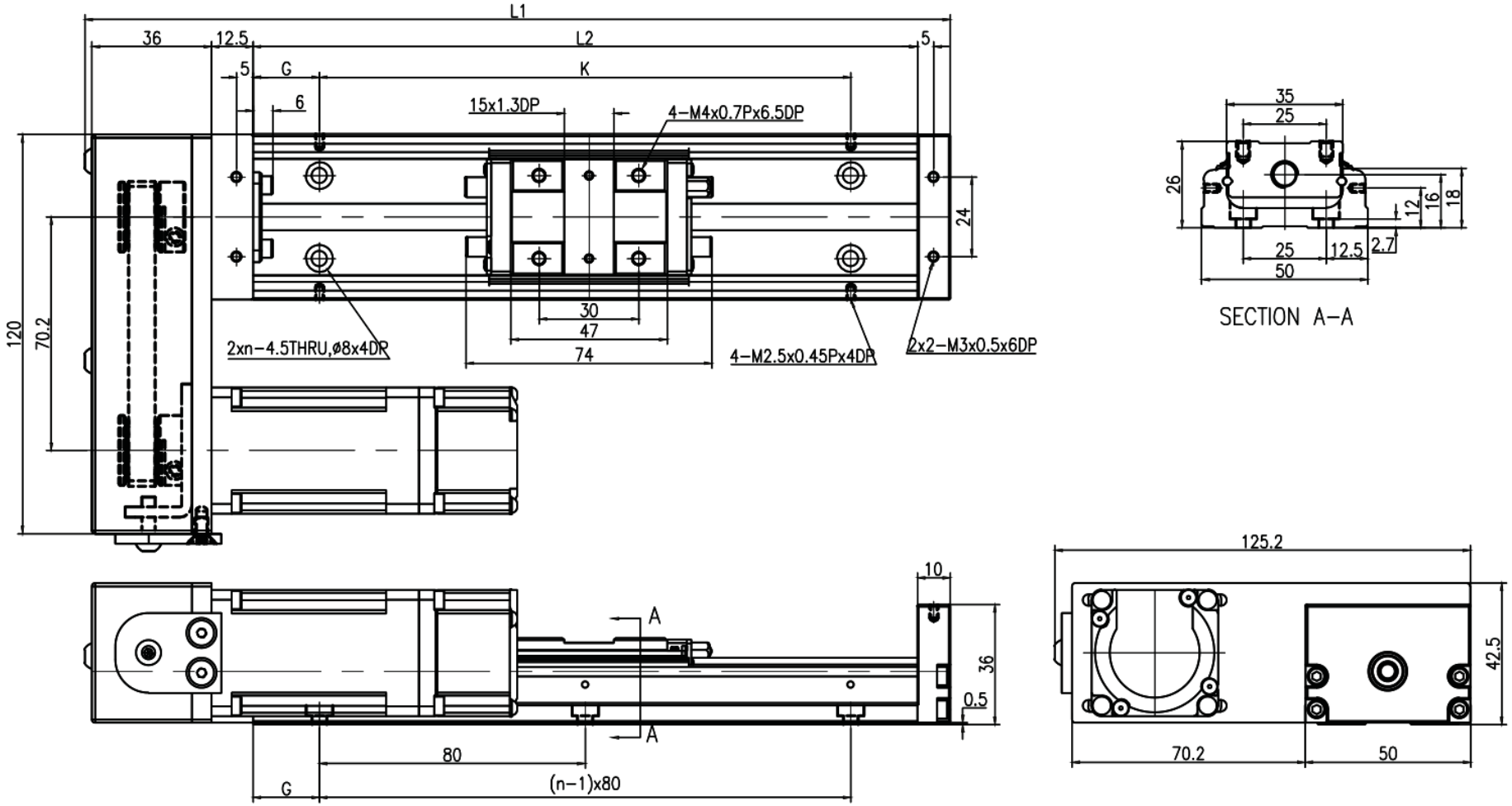

MKK50 · HS ohne Abdeckung · Tafel 1

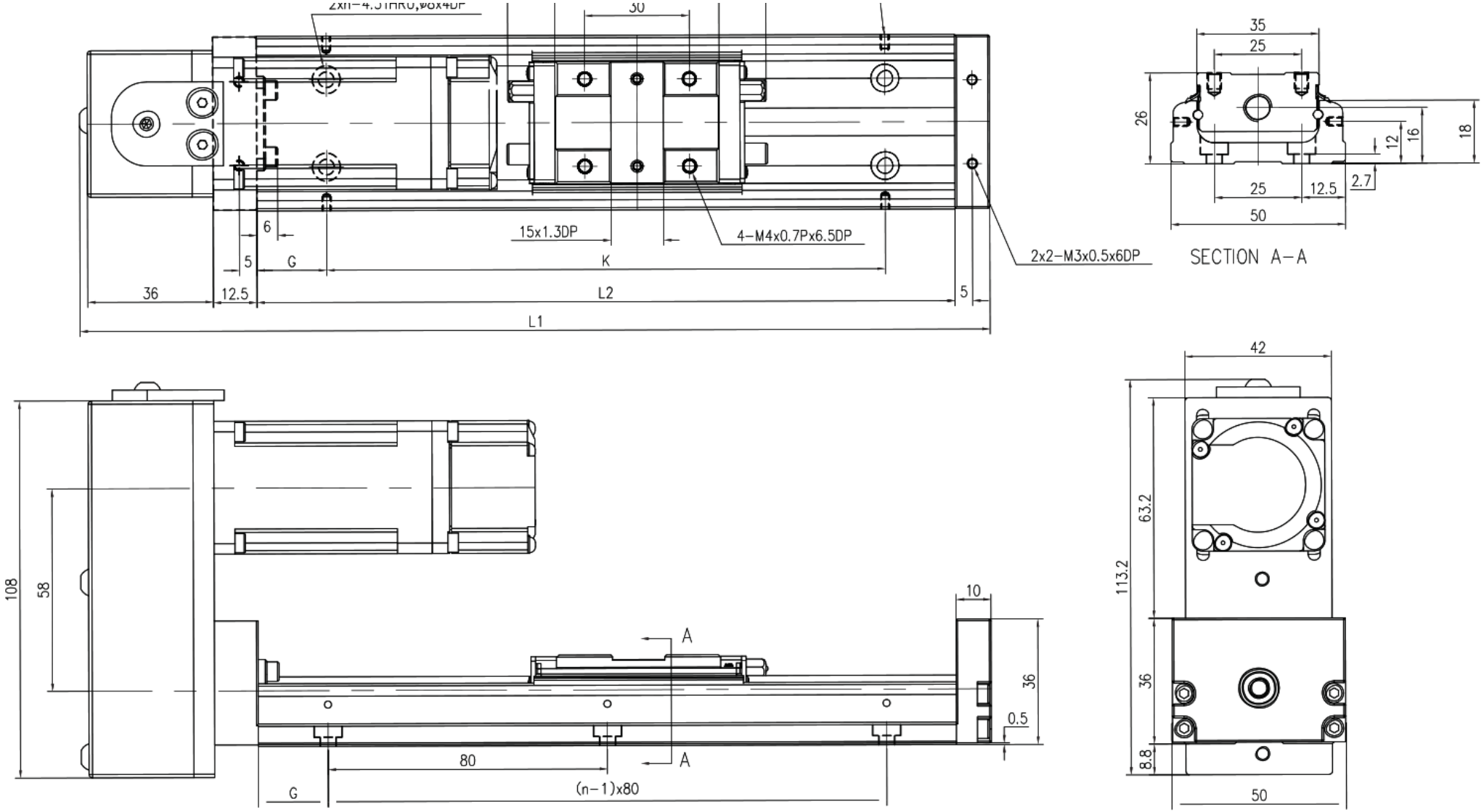

MKK50 · HM ohne Abdeckung · Tafel 2

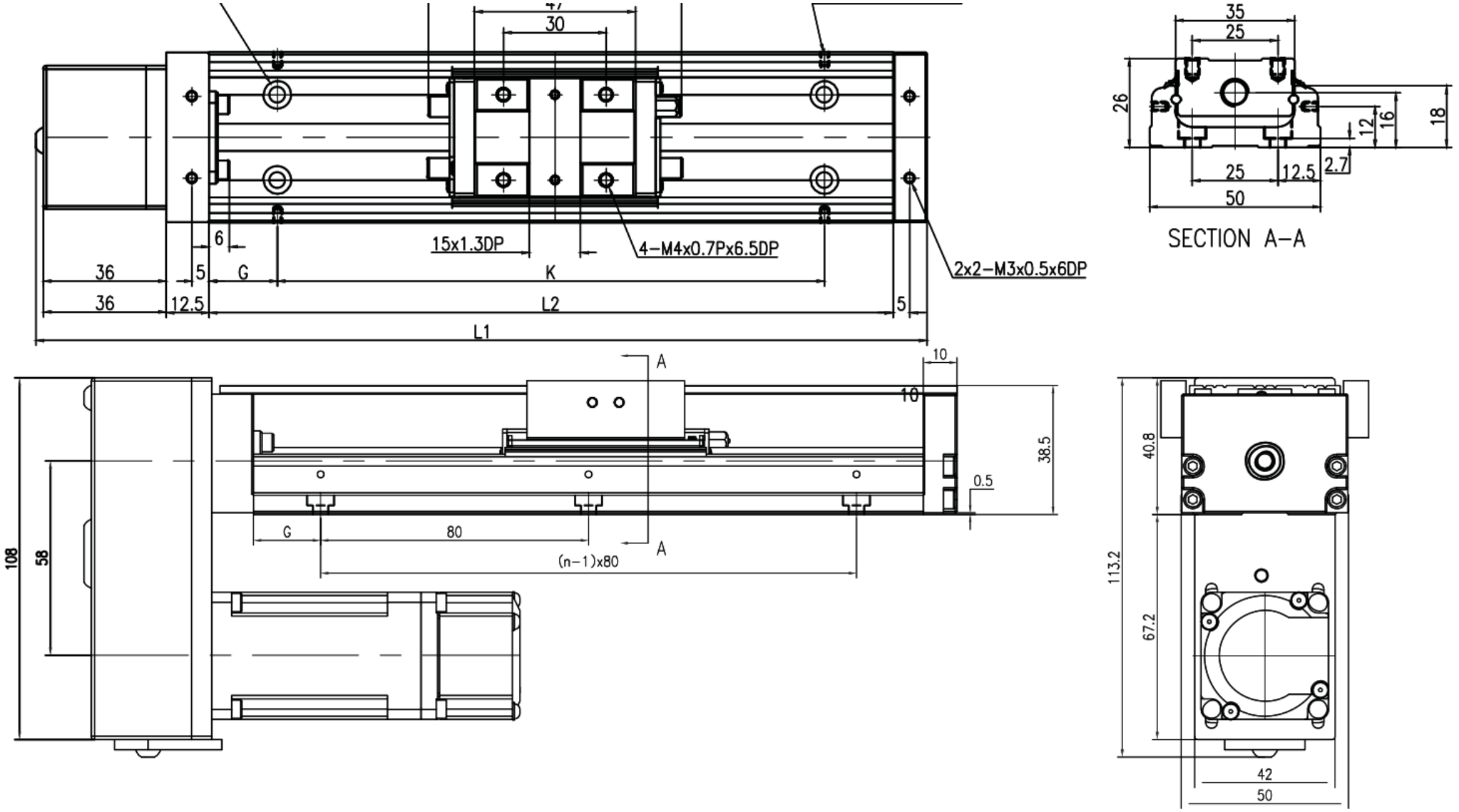

MKK50 · F0 mit Abdeckung · Tafel 1

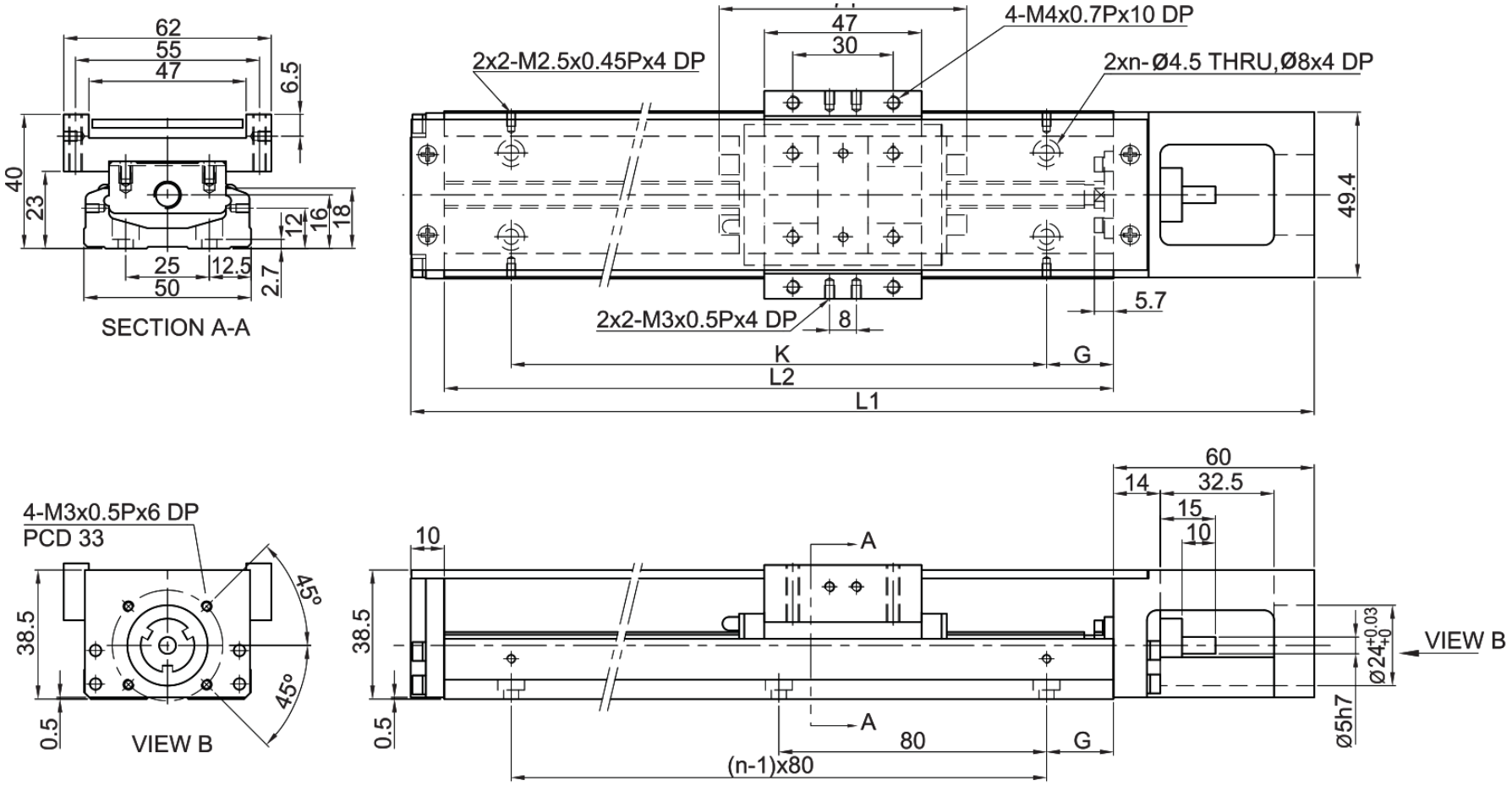

MKK50 · H0 mit Abdeckung · Tafel 2

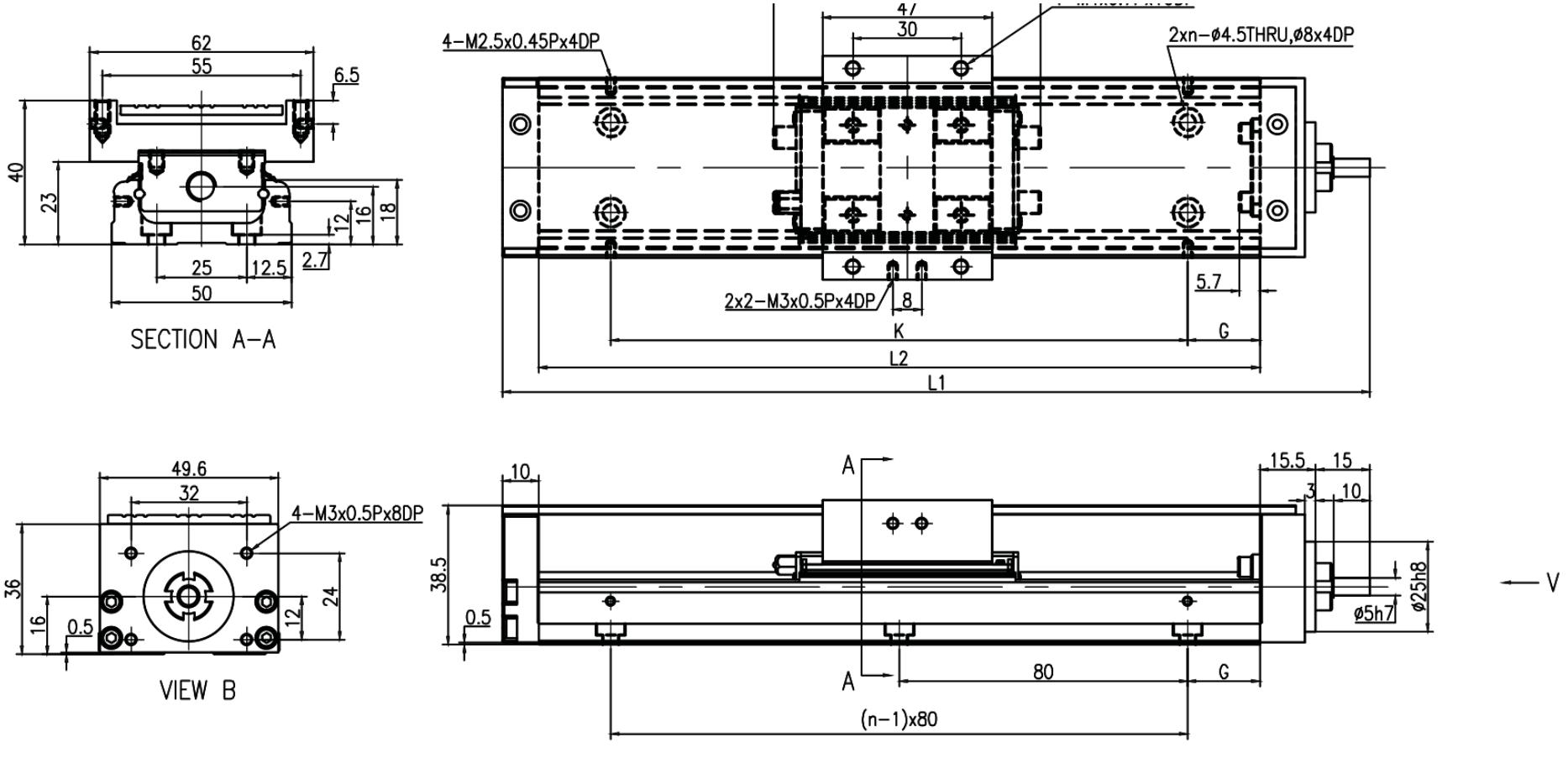

MKK50 · HR mit Abdeckung · Tafel 1

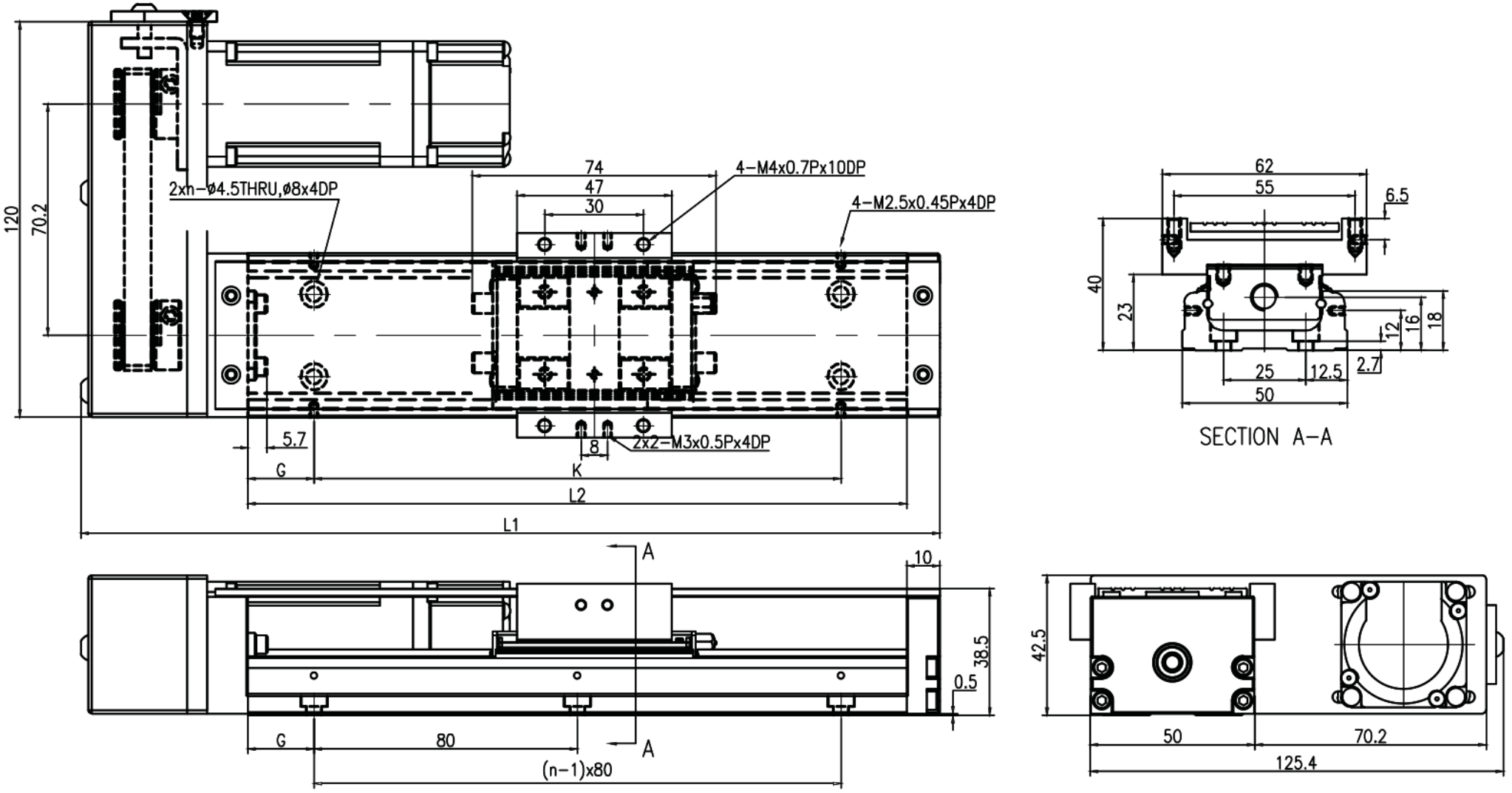

MKK50 · HL mit Abdeckung · Tafel 2

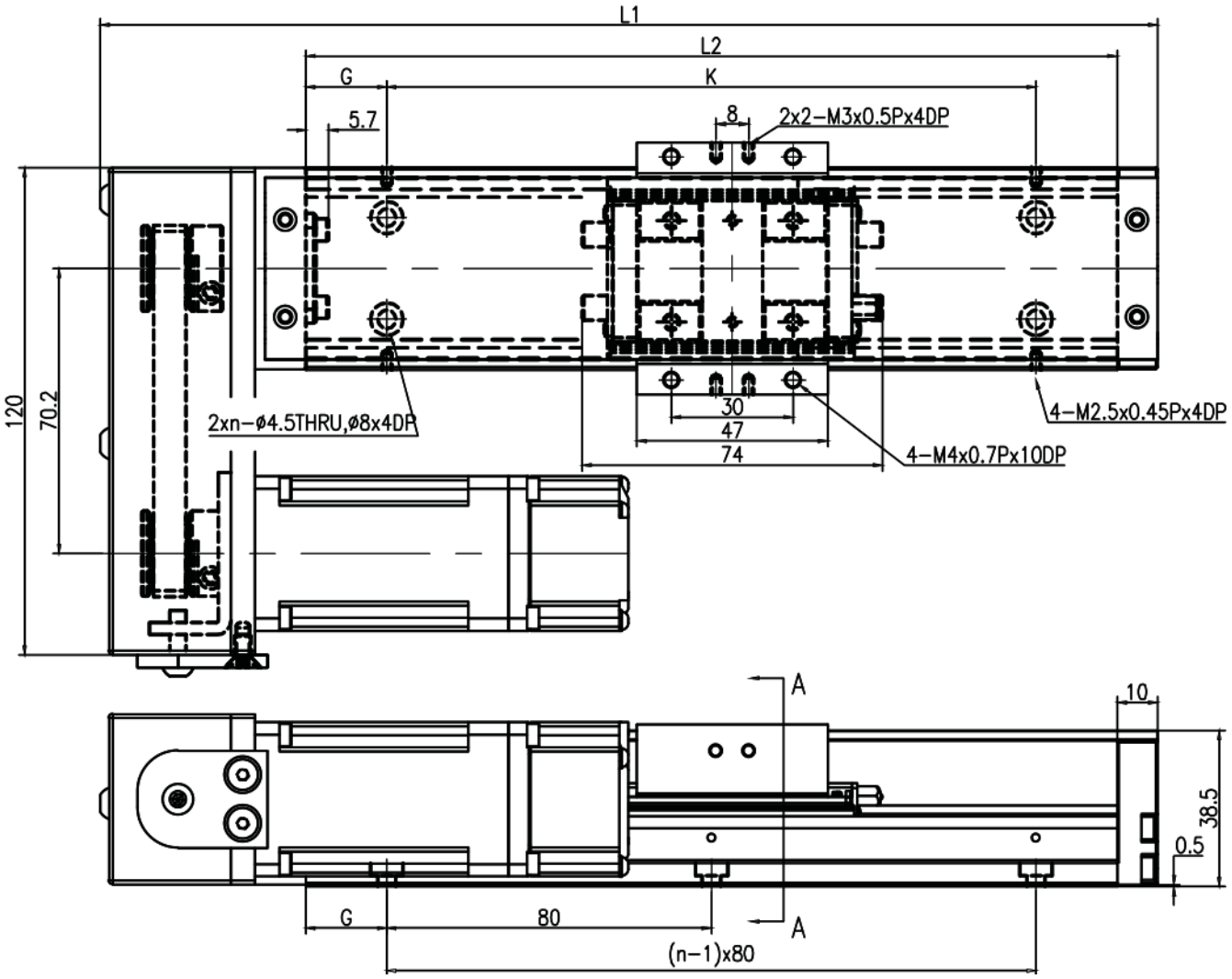

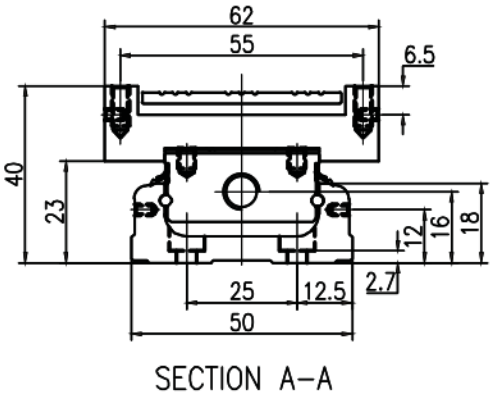

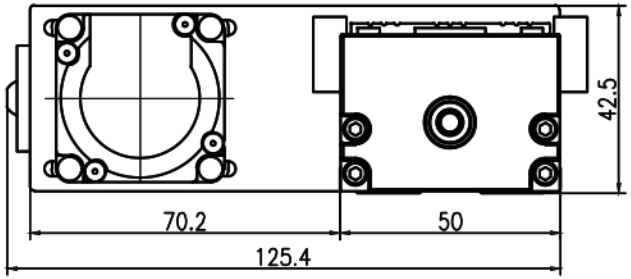

MKK50 · HS mit Abdeckung · Tafel 1

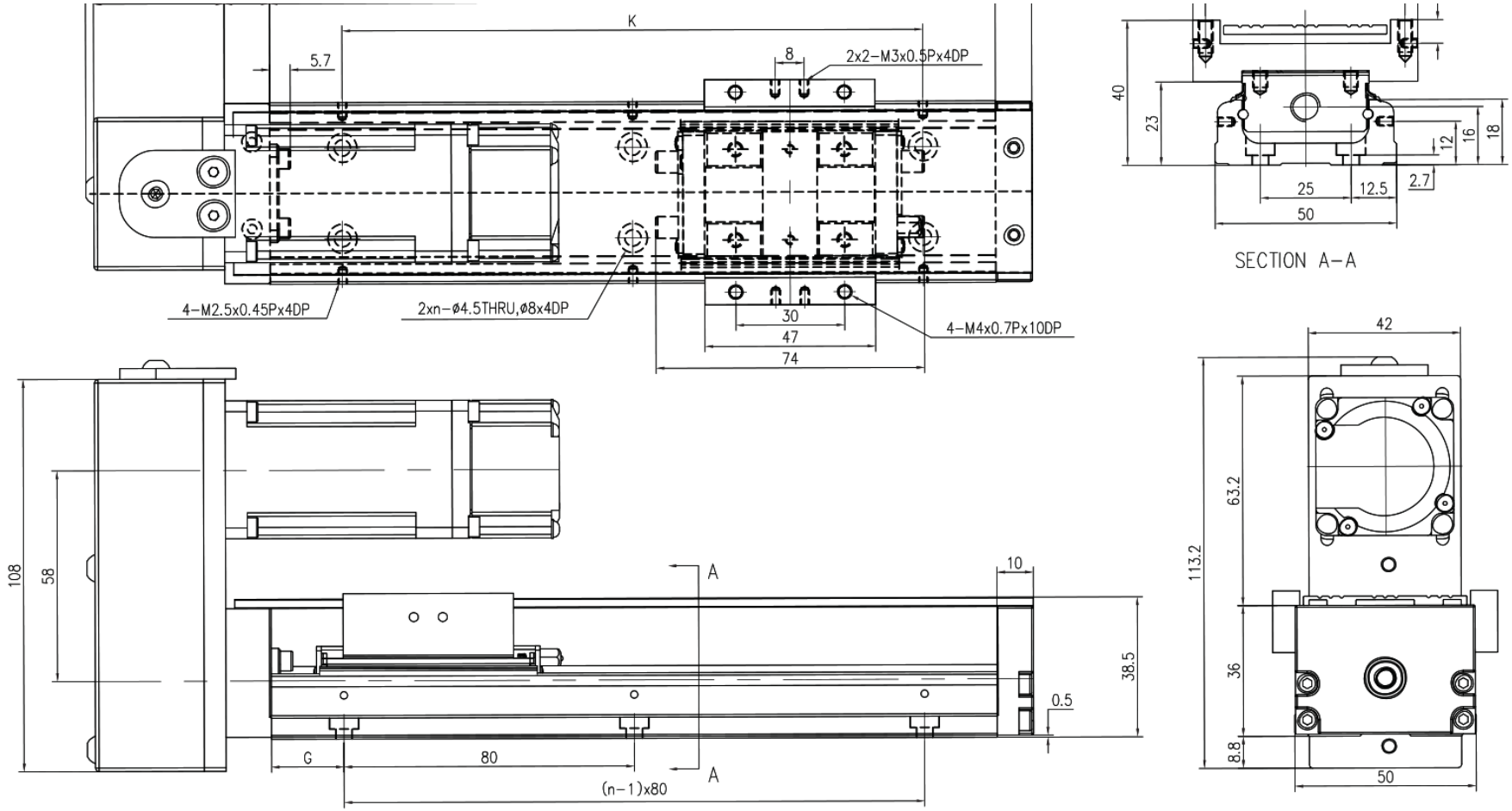

MKK50 · HM mit Abdeckung · Tafel 2

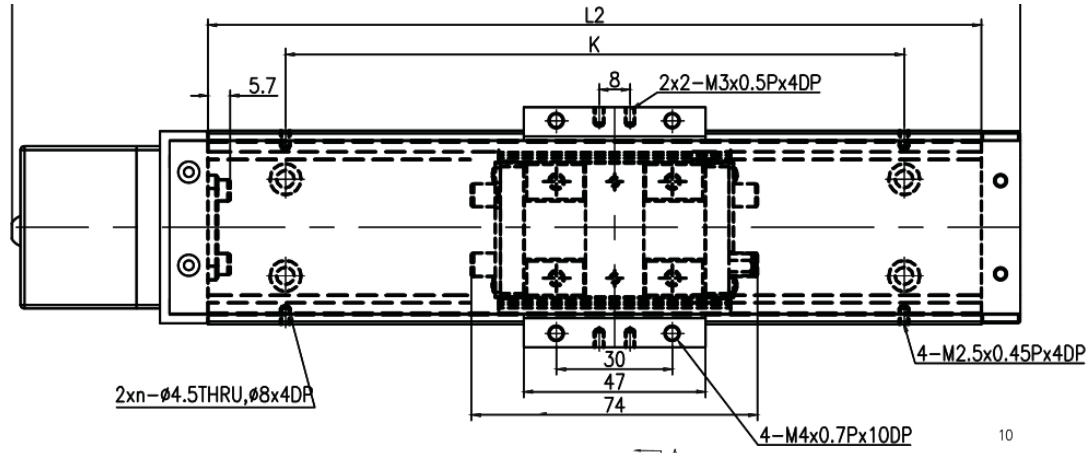

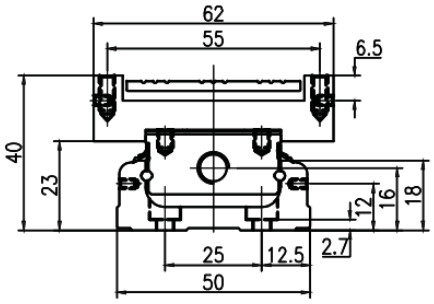

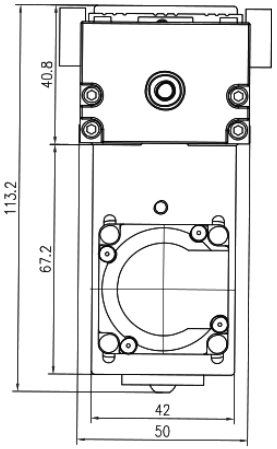

MKK50 · F0 Teleskopabdeckung · Tafel 1

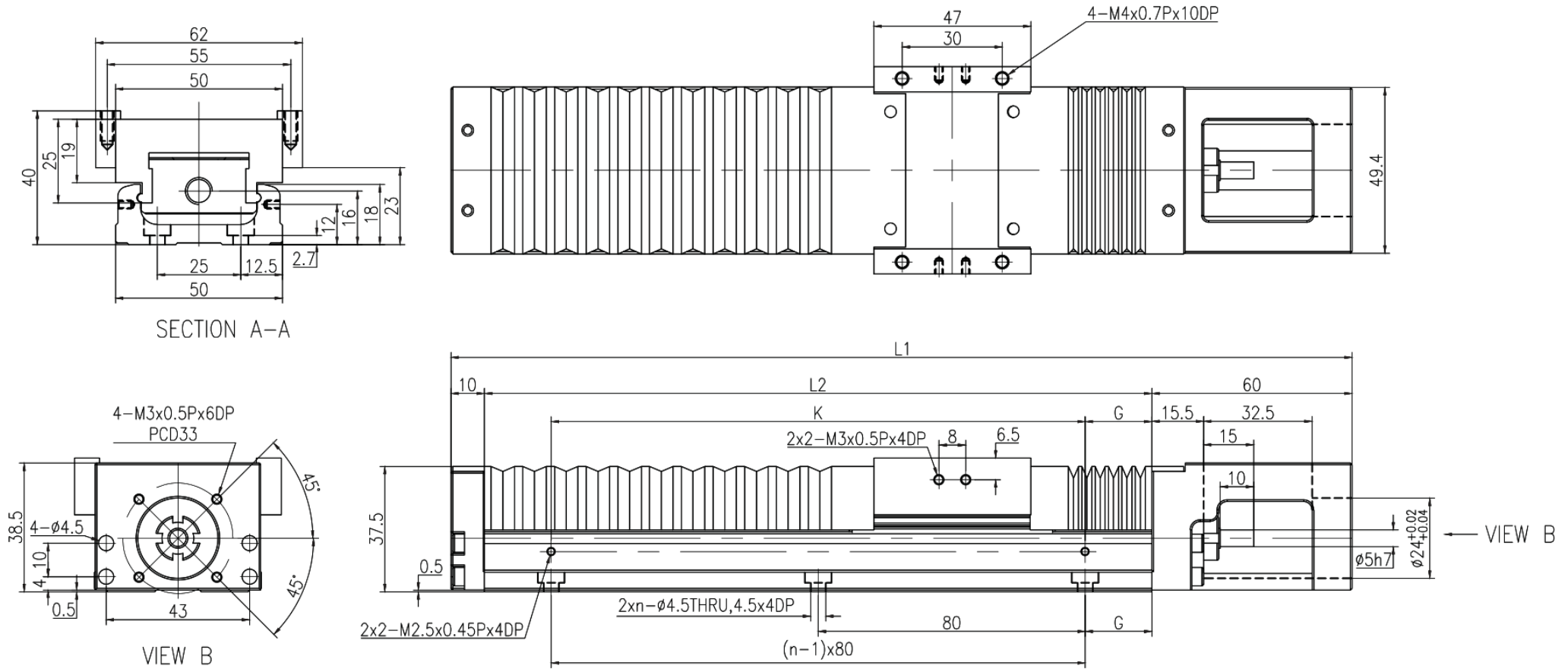

MKK50 · H0 Teleskopabdeckung · Tafel 2

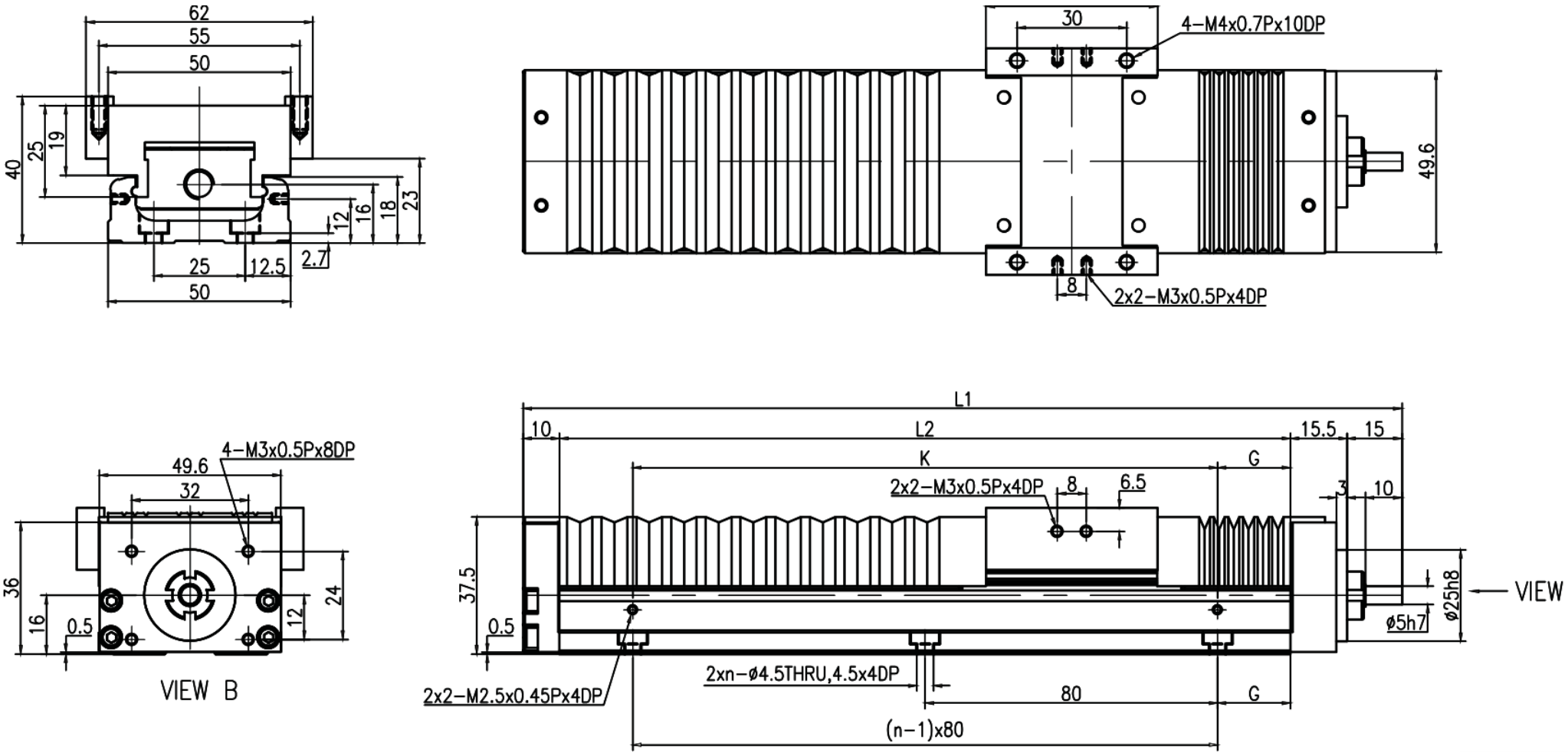

MKK50 · HR Teleskopabdeckung · Tafel 1

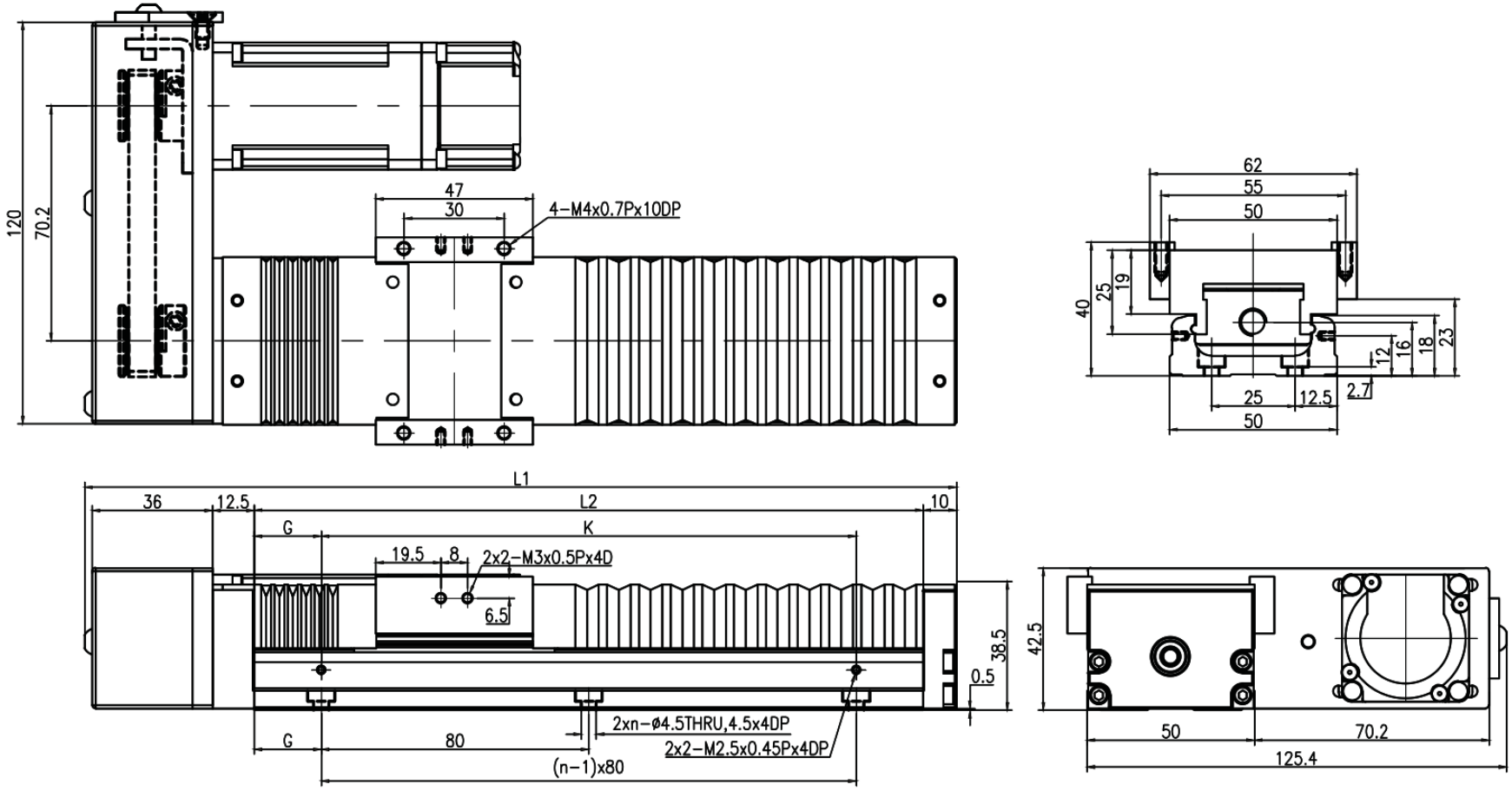

MKK50 · HL Teleskopabdeckung · Tafel 2

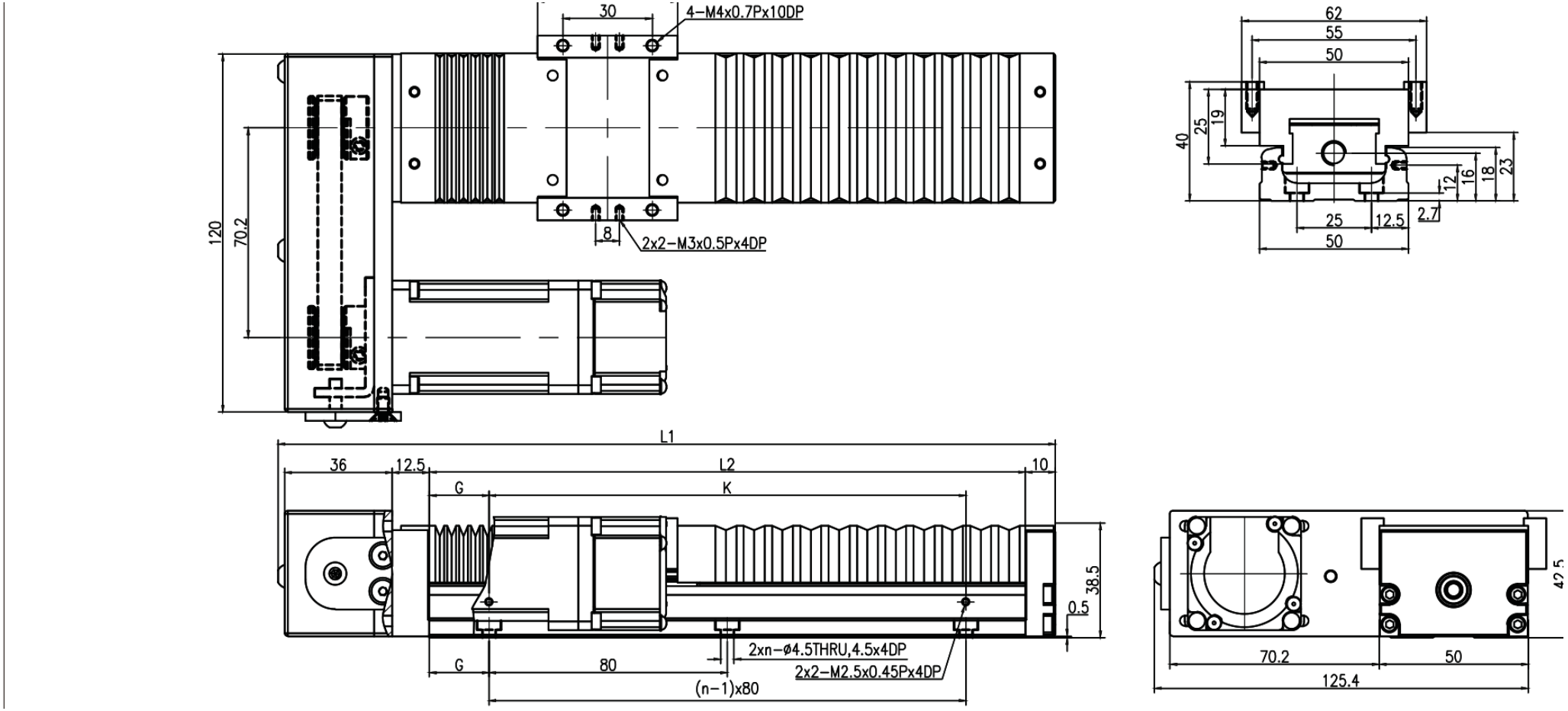

MKK50 · HS Teleskopabdeckung · Tafel 1

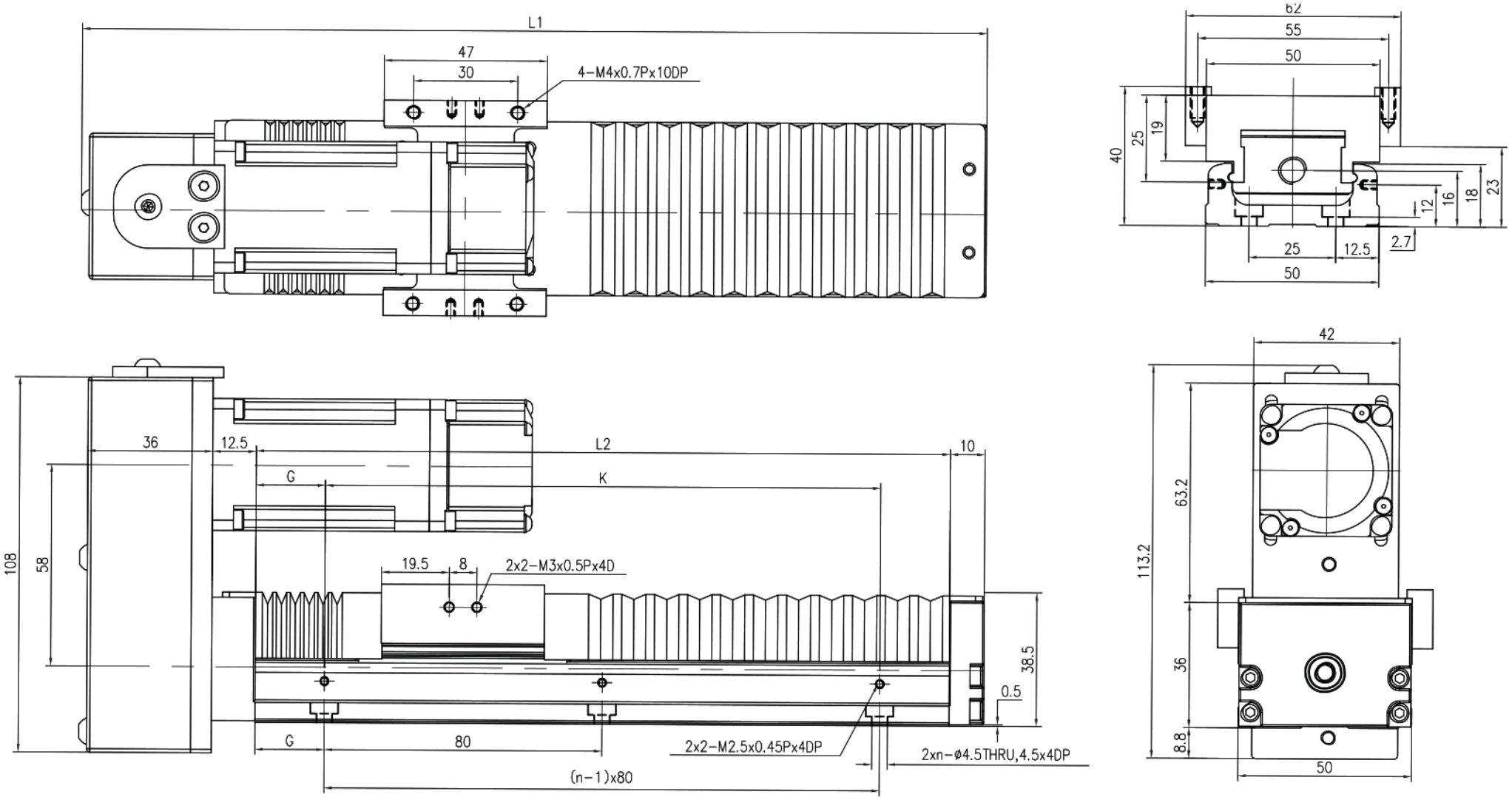

MKK50 · HM Teleskopabdeckung · Tafel 2

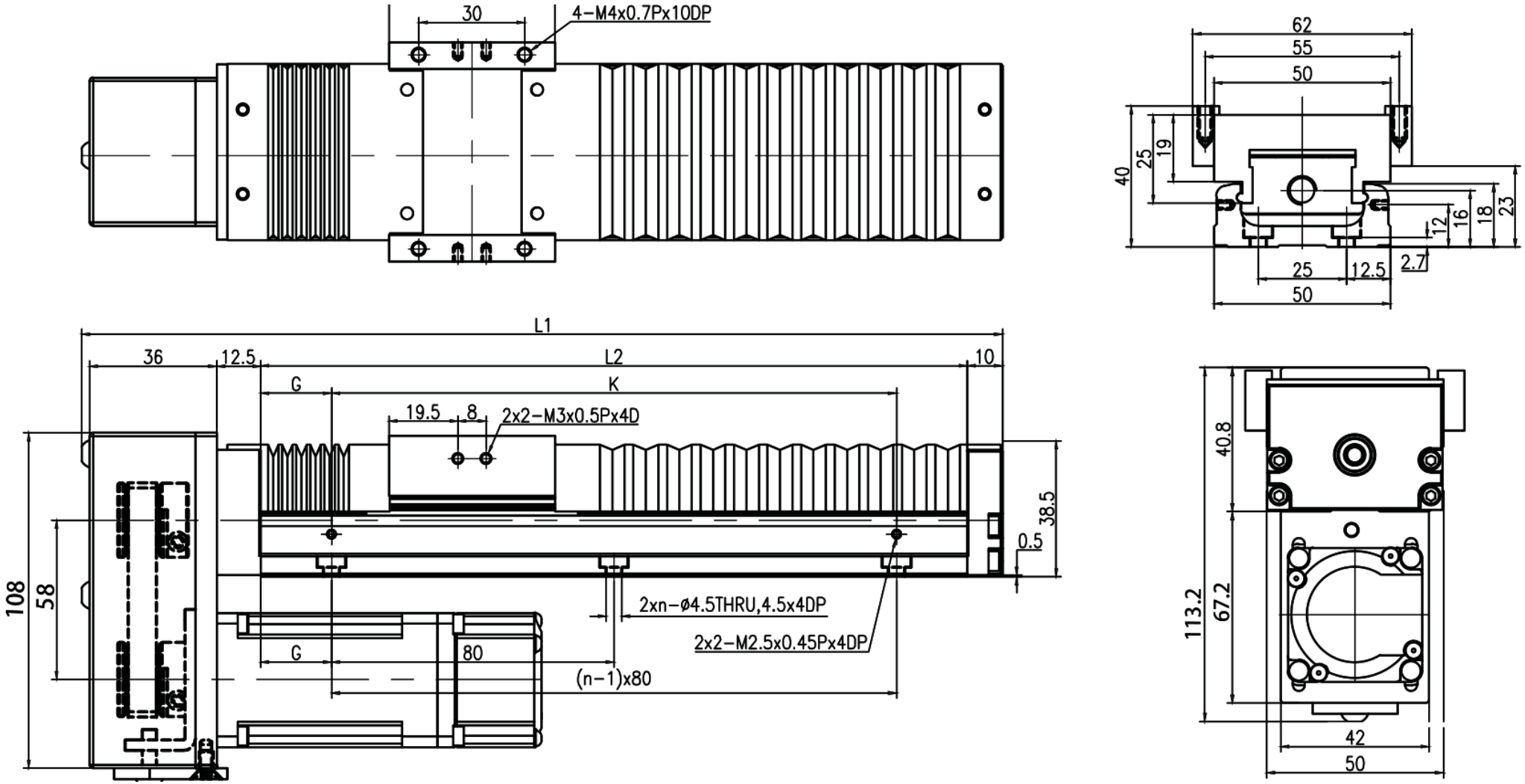

MKK50 · F0 · Montage F0

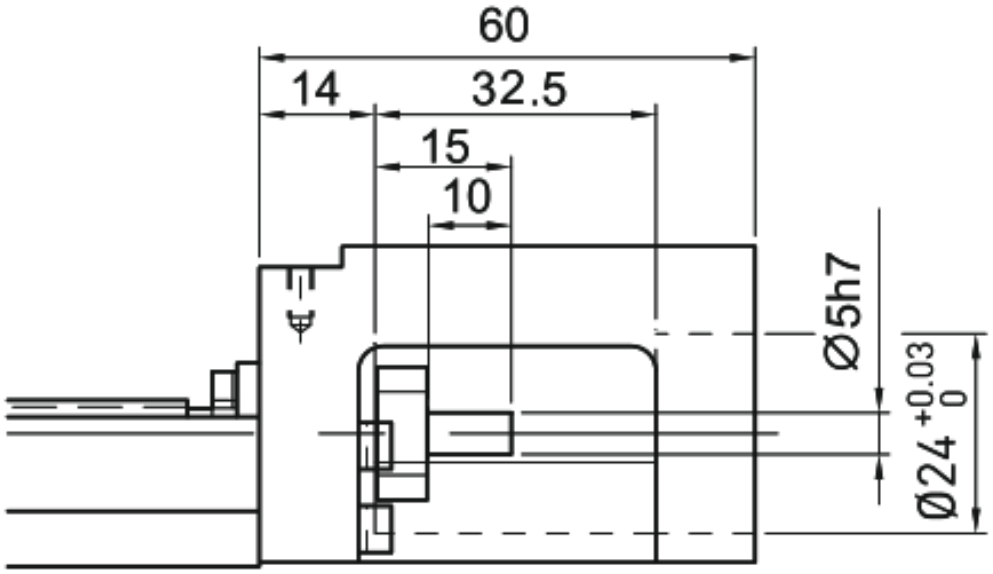

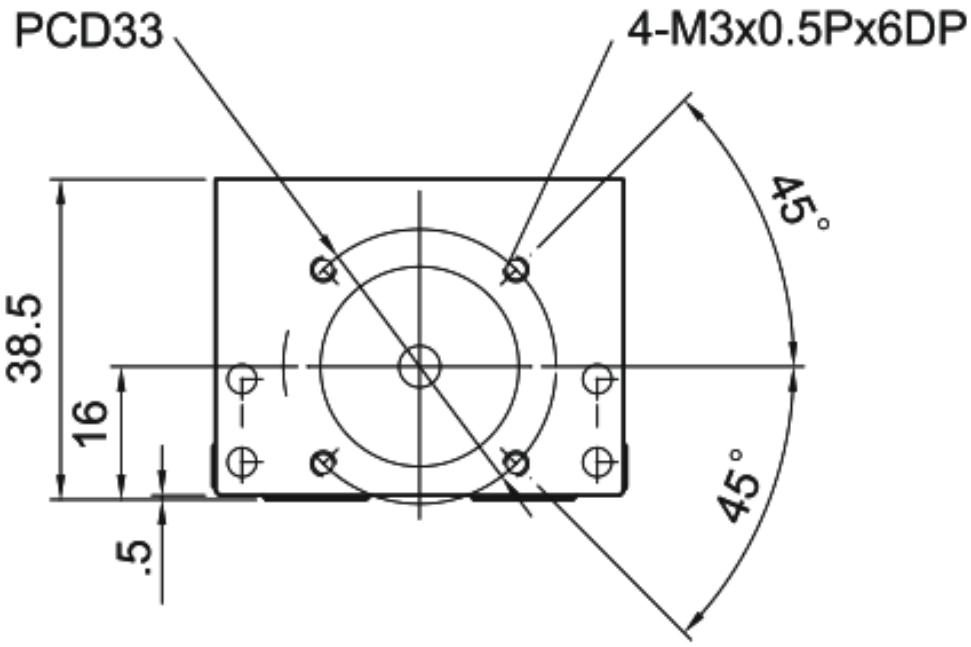

MKK50 · F1 · Montage F1

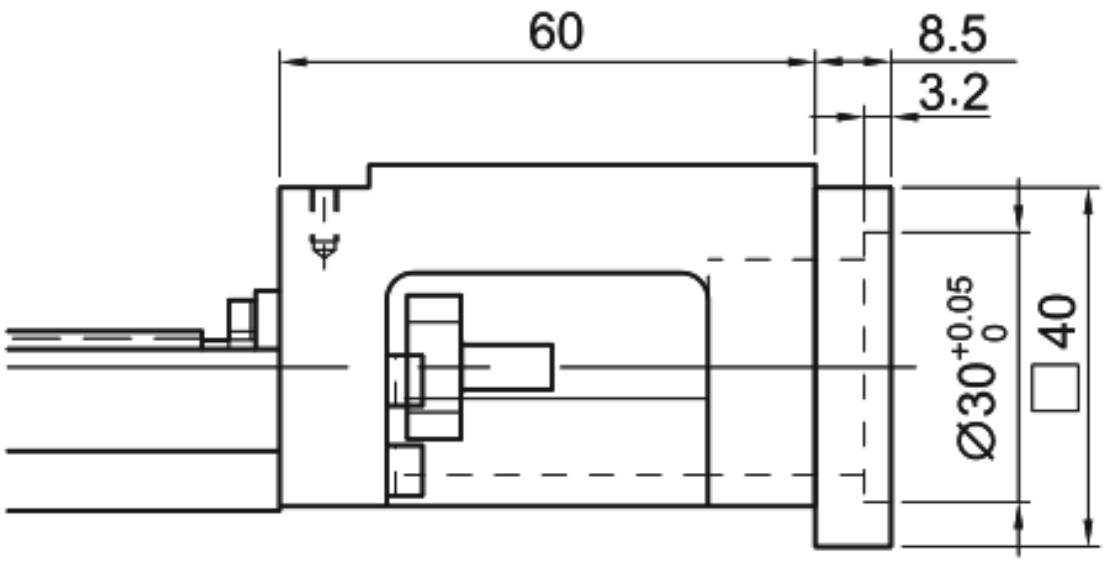

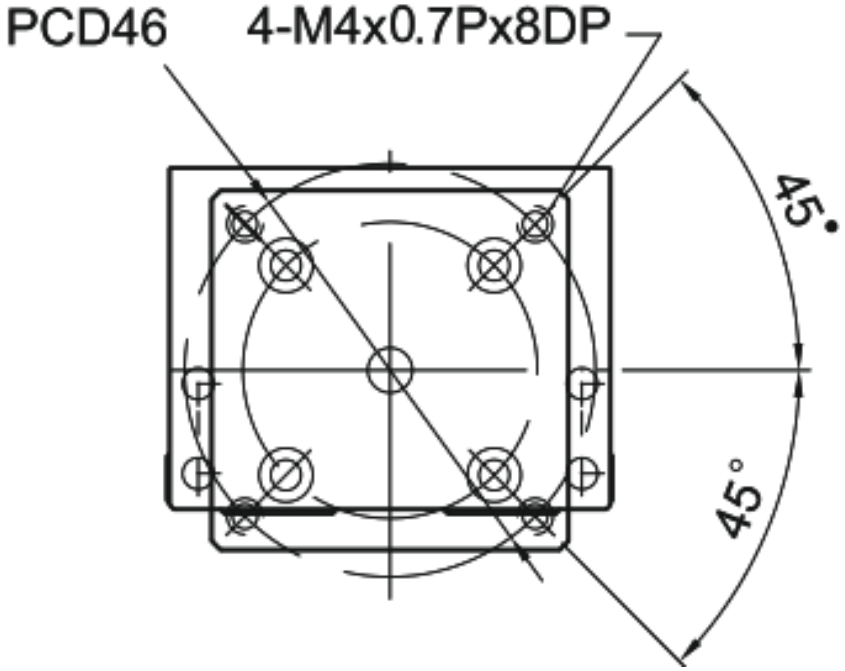

MKK50 · F2 · Montage F2

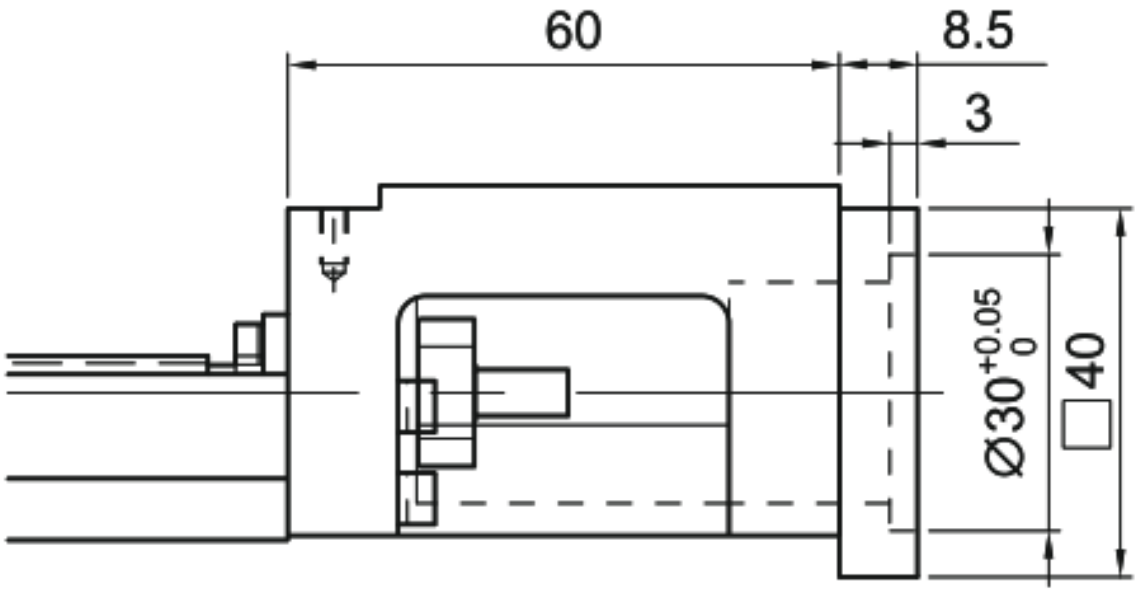

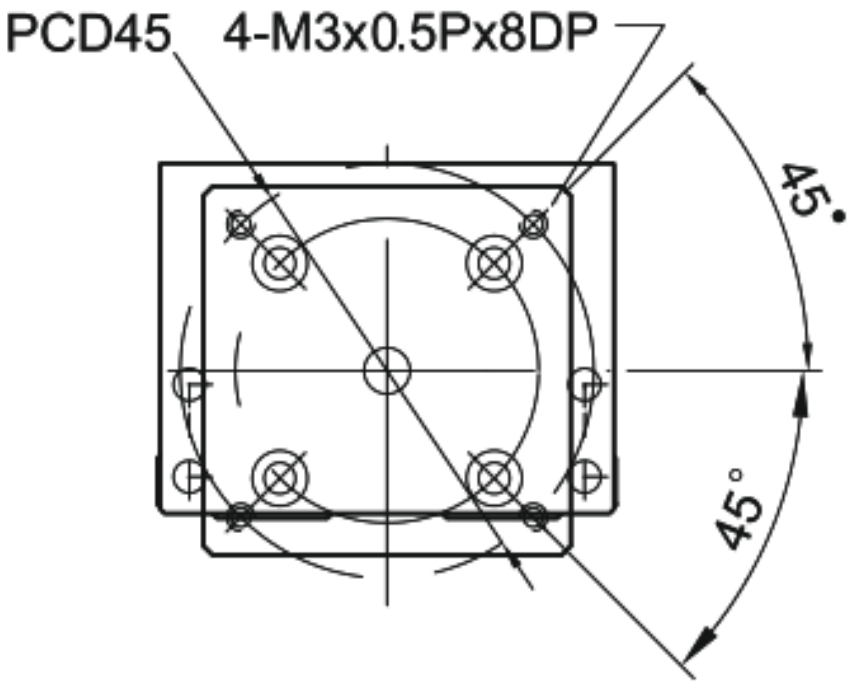

MKK50 · F3 · Montage F3

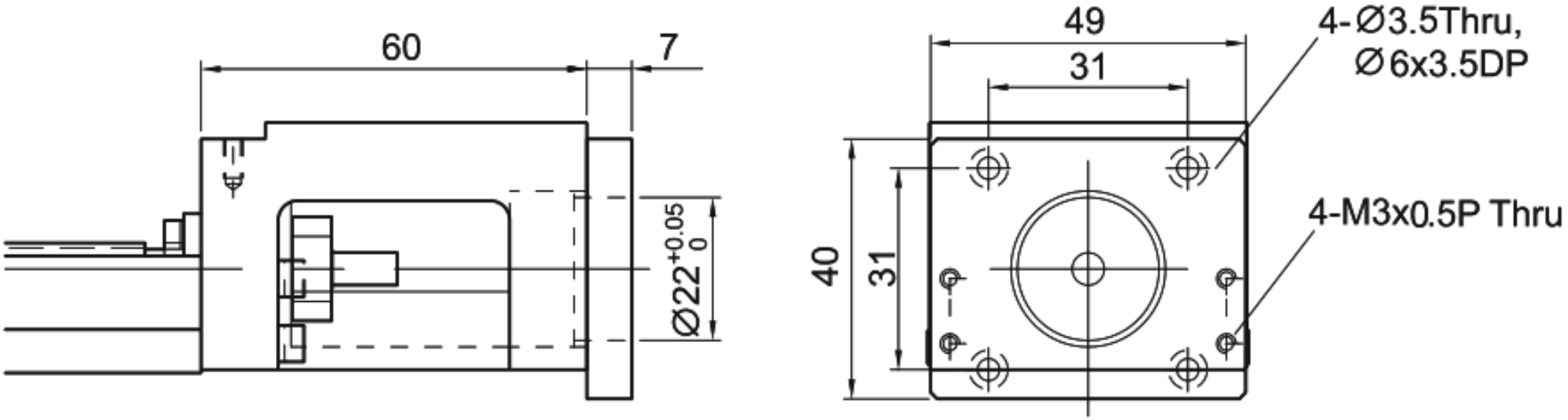

MKK50 · H0 · Montage H0

