HTROBOT

Série de eixos telescópicos

Guia de seleção em português

Componentes de movimento linear e automação multi-eixo, com apoio prático a partir de Tianjin.

Com sede em Tianjin, a HTROBOT trabalha com os clientes em movimento linear industrial e automação multi-eixo. A nossa gama reúne módulos lineares, guias, fusos de esferas, atuadores e mesas XYZ.

Modelos: SL60; SL80; SL100; SL150

Ligamos o fornecimento de componentes a discussões de aplicação para equipamentos de posicionamento, transferência e multieixo.

Série de eixos telescópicos HTSL60

SL60 · Série de eixos telescópicos

Verifique o apoio e a montagem em toda a gama de extensão. Inclua o momento de carga e o espaço de cabos na revisão de instalação.

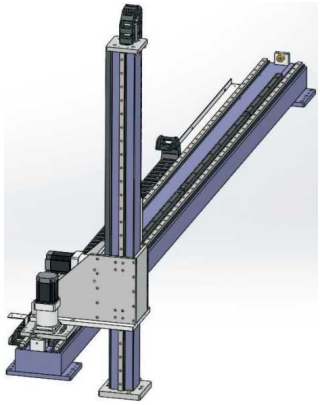

SL ilustração da série

Especificações revistas

Parâmetro	Valor
Repetibilidade	±0.1 mm
Carga vertical	80 kg
Passo da engrenagem	125 mm
Número da caixa de velocidades (cabeçalho impresso mm)	90 mm
Especificação da engrenagem	1.5M
Guia linear (código de origem)	15
Exemplo de encomenda (referência)	SL60-L125-S500-R90-C4-0001
Modelo de sensor	Exterior FC307 (NPN)
Gama de curso e incremento	100-2050mm/intervalo 100

Série de eixos telescópicos HTSL80

SL80 · Série de eixos telescópicos

Verifique o apoio e a montagem em toda a gama de extensão. Inclua o momento de carga e o espaço de cabos na revisão de instalação.

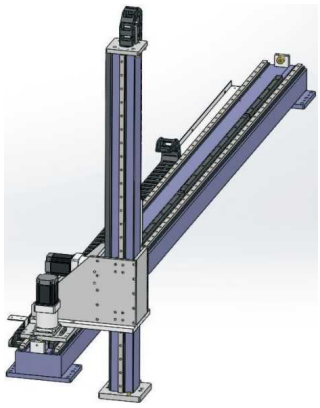

SL ilustração da série

Especificações revistas

Parâmetro	Valor
Repetibilidade	±0.1 mm
Carga vertical	120 kg
Passo da engrenagem	166 mm
Número da caixa de velocidades (cabeçalho impresso mm)	120 mm
Especificação da engrenagem	2M
Guia linear (código de origem)	20
Exemplo de encomenda (referência)	SL80-L166-S500-R90-C4-0001
Modelo de sensor	Exterior FC307 (NPN)
Gama de curso e incremento	100-2050mm/intervalo 50

Série de eixos telescópicos HTSL100

SL100 · Série de eixos telescópicos

Verifique o apoio e a montagem em toda a gama de extensão. Inclua o momento de carga e o espaço de cabos na revisão de instalação.

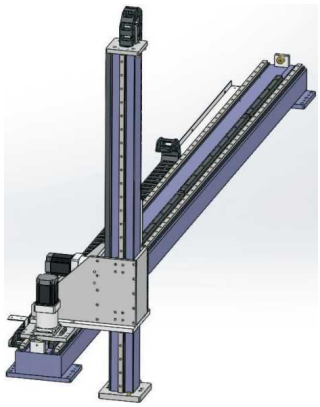

SL ilustração da série

Especificações revistas

Parâmetro	Valor
Repetibilidade	±0.1 mm
Carga vertical	200 kg
Número da caixa de velocidades (cabeçalho impresso mm)	120 mm
Passo da engrenagem	166 mm
Especificação da engrenagem	2M
Guia linear (código de origem)	25
Exemplo de encomenda (referência)	SL100-L200-S500-U-R160-C4-D
Modelo de sensor	Exterior FC307 (NPN)
Gama de curso e incremento	100-2050mm/intervalo 50

Série de eixos telescópicos HTSL150

SL150 · Série de eixos telescópicos

Verifique o apoio e a montagem em toda a gama de extensão. Inclua o momento de carga e o espaço de cabos na revisão de instalação.

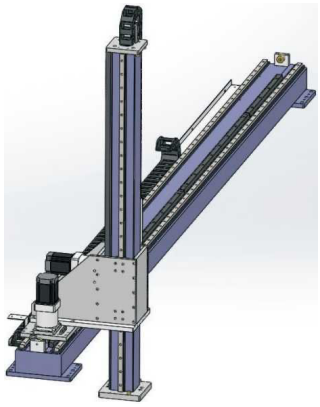

SL ilustração da série

Especificações revistas

Parâmetro	Valor
Repetibilidade	±0.1 mm
Carga vertical	300 kg
Passo da engrenagem	250 mm
Número da caixa de velocidades (cabeçalho impresso mm)	180 mm
Especificação da engrenagem	3M
Guia linear (código de origem)	30
Exemplo de encomenda (referência)	SL150-L250-S500-R160-C4-D
Modelo de sensor	Exterior FC307 (NPN)
Gama de curso e incremento	100-2050mm/intervalo 50

Contacto

Comece por um produto ou uma aplicação. Use o rascunho de inquérito para recolher o que está a considerar, ou contacte-nos diretamente com os seus requisitos.

emmy@htrobot.com
www.htrobot.com
Tianjin, China (sede)