ວິທີໃຊ້ປື້ມແຜນນີ້

ແຕ່ລະມຸມມອງແມ່ນແຜນລາຍການຂອງຕົວແປ ຫຼືກຸ່ມອັດຕາທີ່ລະບຸ. ໃຊ້ປ້າຍທີ່ພົມ ບໍ່ແມ່ນການວັດຕາມມາດຕະສ່ວນ. ເປັນແຜນອ້າງອີງ ບໍ່ແມ່ນໄຟລ້ CAD.

EDT-B-220 / ປື້ມແຜນ

ສານນະບັນ

ມຸມມອງຫຼຸດຄວາມໄວເທິງ	1 ມຸມມອງ | ໜ້າ 2-2
ມຸມມອງຫຼຸດຄວາມໄວລຸ່ມ	1 ມຸມມອງ | ໜ້າ 3-3
ຕົວແປແກນ	1 ມຸມມອງ | ໜ້າ 4-4

ຕິດຕໍ່ HTROBOT

ອີເມວ: emmy@htrobot.com

ເວັບໄຊ: www.htrobot.com

EDT-B-220 | ແຜນຂະໜາດ

ແຜນລາຍການ

EDT-B-220 ມຸມມອງຫຼຸດຄວາມໄວເທົ່ງ ຂະໜາດເປັນ mm

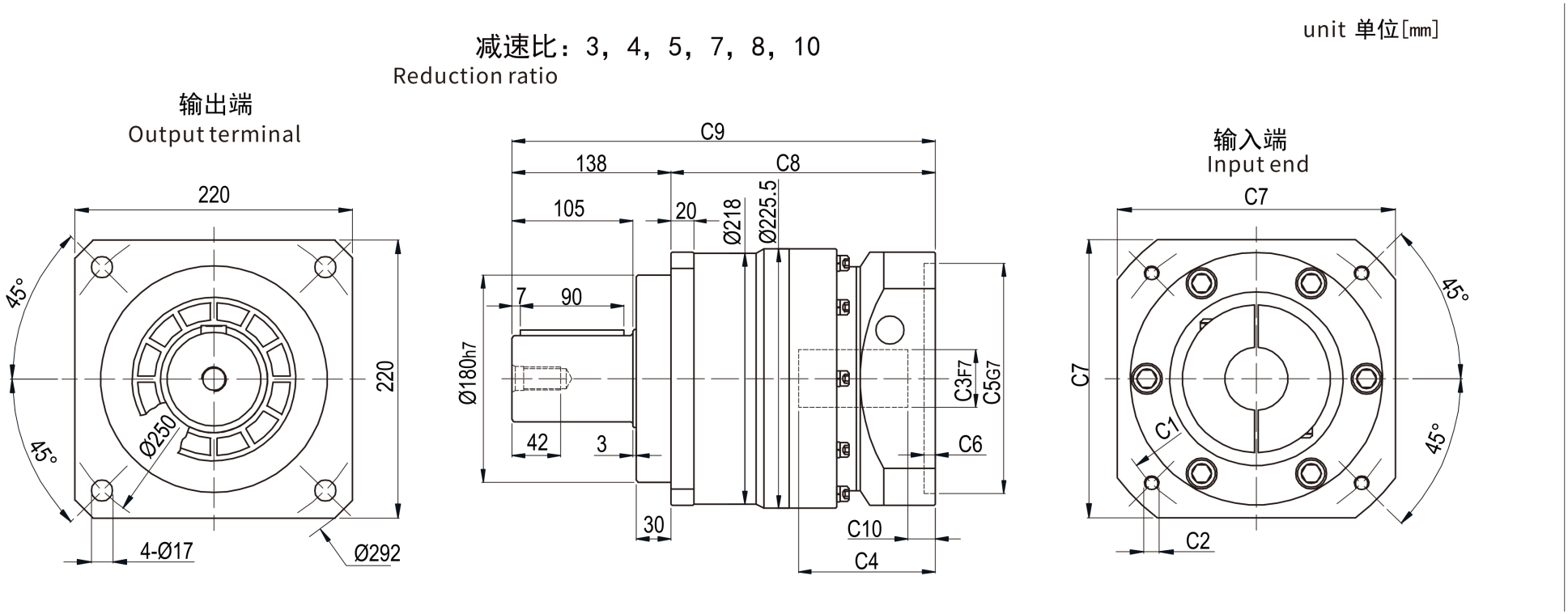

EDT-B-220 | ແຜນຂະໜາດ

ແຜນລາຍການ

EDT-B-220 ມຸມມອງຫຼຸດຄວາມໄວລຸ່ມ ຂະໜາດເປັນ mm

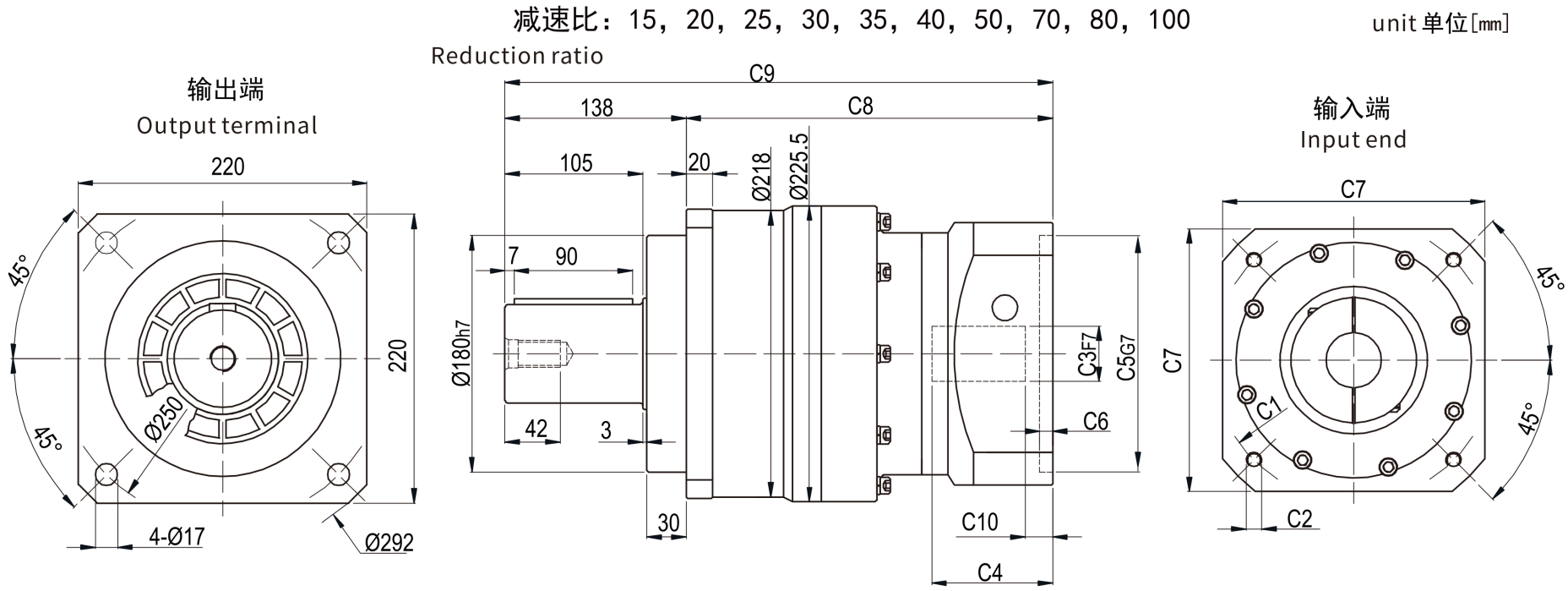

EDT-B-220 | ແຜນຂະໜາດ

ແຜນລາຍການ

EDT-B-220 ຕ້ວແປແກນ S1 ຊ້າຍ / S2 ຂວາ

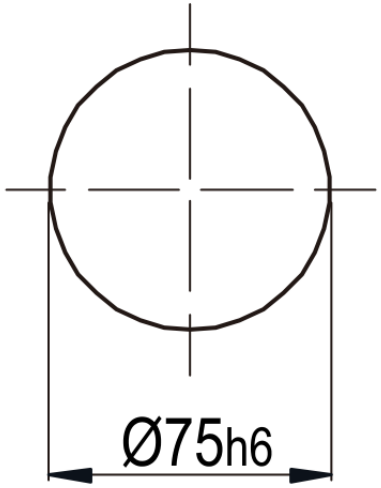

轴型式 S1

Shaft Type

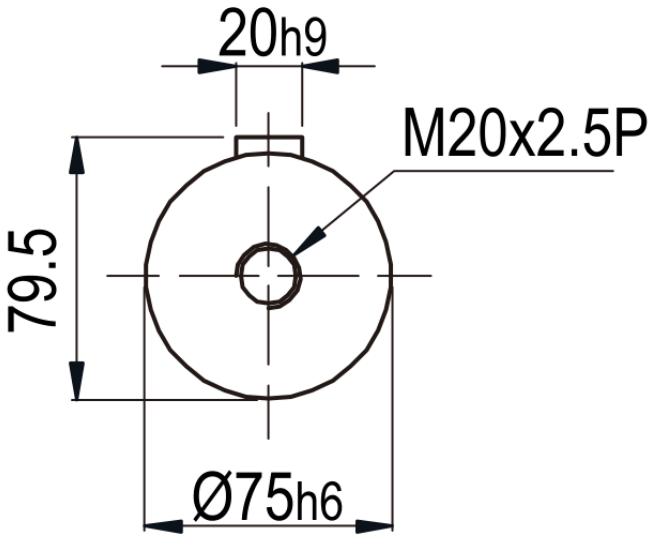

轴型式 S2

Shaft Type