HTROBOT

ซีรีส์โมดูล TKK

คู่มือการเลือกภาษาไทย

ชิ้นส่วนเคลื่อนที่เส้นตรงและออโตเมชันหลายแกน พร้อมการสนับสนุนเชิงปฏิบัติจาก Tianjin

HTROBOT ตั้งที่ Tianjin ทำงานกับลูกค้าด้านเคลื่อนที่เส้นตรงอุตสาหกรรมและออโตเมชันหลายแกน กลุ่มสินค้าของเรารวมโมดูลเส้นตรง ไกด์ บอลสกรู แอคชูเอเตอร์ และสเตจ XYZ

รุ่น: TKK40; TKK50; TKK60; TKK86; TKK100; TKK130

เราเชื่อมการจัดหาชิ้นส่วนกับการหารือการใช้งาน สำหรับกำหนดตำแหน่ง ถ่ายโอน และอุปกรณ์หลายแกน

ซีรีส์โมดูล KK HTKK40

TKK40 · ซีรีส์โมดูล TKK

ใช้แถวขนาดและการเคลื่อนที่สำหรับรุ่นที่แท้ เมื่อเปรียบเทียบตัวเลือกให้คงเงื่อนไขภาระ ความเร็ว และการกำหนดตำแหน่งไว้ด้วยกัน

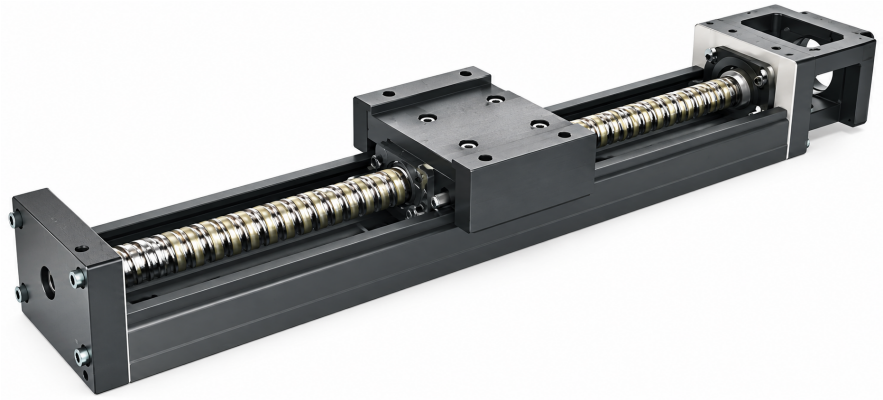

ภาพซีรีส์ TKK

ข้อมูลจำเพาะที่ตรวจแล้ว

พารามิเตอร์	ค่า
แรงบิดเริ่มต้น (เกรดมาตรฐาน)	0.8
แรงบิดเริ่มต้น (เกรดความแม่นยำสูง)	1.2
ความแม่นยำในการกำหนดตำแหน่ง (เกรดความแม่นยำสูง)	0.02
ความขนานระหว่างการเคลื่อนที่ (เกรดความแม่นยำสูง)	0.01
ความยาวราง	100 / 150 / 200 mm

หน่วยพิมพ์เฉพาะที่แหล่งข้อมูลระบุ

ซีรีส์โมดูล KK HTKK50

TKK50 · ซีรีส์โมดูล TKK

ใช้แถวขนาดและการเคลื่อนที่สำหรับรุ่นที่แท้ เมื่อเปรียบเทียบตัวเลือกให้คงเงื่อนไขภาระ ความเร็ว และการกำหนดตำแหน่งไว้ด้วยกัน

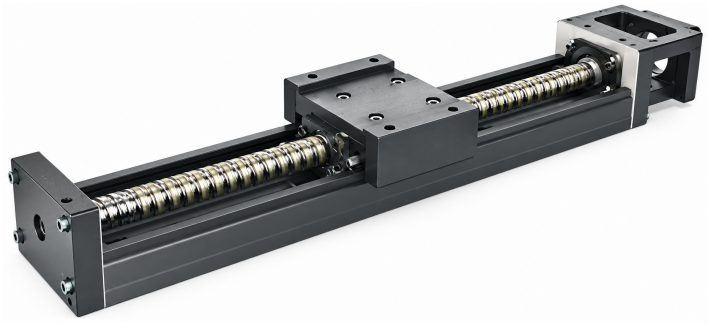

ภาพซีรีส์ TKK

ข้อมูลจำเพาะที่ตรวจแล้ว

พารามิเตอร์	ค่า
ความแม่นยำในการกำหนดตำแหน่ง (เกรดความแม่นยำสูง)	0.02
ความขนานระหว่างการเคลื่อนที่ (เกรดความแม่นยำสูง)	0.01
แรงบิดเริ่มต้น	4 / 2 N-cm
ความยาวราง	150 / 200 / 250 / 300 mm

หน่วยพิมพ์เฉพาะที่แหล่งข้อมูลระบุ

ซีรีส์โมดูล KK HTKK60

TKK60 · ซีรีส์โมดูล TKK

ใช้แถวขนาดและการเคลื่อนที่สำหรับรุ่นที่แท้ เมื่อเปรียบเทียบตัวเลือกให้คงเงื่อนไขภาระ ความเร็ว และการกำหนดตำแหน่งไว้ด้วยกัน



ภาพซีรีส์ TKK

ข้อมูลจำเพาะที่ตรวจแล้ว

พารามิเตอร์	ค่า	ใช้กับ
ตัวอย่างการสั่ง (อ้างอิง)	TKK60 10 P E .400 E A2 E F0 S0	
แรงบิดเริ่มต้น	15 / 7 N-cm	
ความเร็วสูงสุด	340 mm/s	รหัสลีด 05; เกรดมาตรฐาน
ความเร็วสูงสุด	790 mm/s	รหัสลีด 10; เกรดมาตรฐาน
ความเร็วสูงสุด	390 mm/s	รหัสลีด 05; เกรดมาตรฐาน
ความเร็วสูงสุด	550 mm/s	รหัสลีด 05; เกรดความแม่นยำ

พารามิเตอร์	ค่า	ใช้กับ
ความเร็วสูงสุด	1100 mm/s	รหัสลีด 10; เกรดความแม่นยำ
ความเร็วสูงสุด	390 mm/s	รหัสลีด 05; เกรดมาตรฐาน
ความเร็วสูงสุด	790 mm/s	รหัสลีด 10; เกรดมาตรฐาน
ความเร็วสูงสุด	550 mm/s	รหัสลีด 05; เกรดความแม่นยำ
ความเร็วสูงสุด	670 mm/s	รหัสลีด 10; เกรดความแม่นยำ
ความเร็วสูงสุด	550 mm/s	รหัสลีด 05; เกรดความแม่นยำ
ความเร็วสูงสุด	670 mm/s	รหัสลีด 10; เกรดมาตรฐาน
ความเร็วสูงสุด	390 mm/s	รหัสลีด 05; เกรดมาตรฐาน
ความเร็วสูงสุด	1100 mm/s	รหัสลีด 10; เกรดความแม่นยำ
ความเร็วสูงสุด	550 mm/s	รหัสลีด 05; เกรดความแม่นยำ
ความเร็วสูงสุด	390 mm/s	รหัสลีด 05; เกรดมาตรฐาน
ความเร็วสูงสุด	340 mm/s	รหัสลีด 05; เกรดความแม่นยำ
ความเร็วสูงสุด	390 mm/s	รหัสลีด 05; เกรดมาตรฐาน
ความเร็วสูงสุด	1100 mm/s	รหัสลีด 10; เกรดความแม่นยำ
ความเร็วสูงสุด	550 mm/s	รหัสลีด 05; เกรดความแม่นยำ
ความเร็วสูงสุด	790 mm/s	รหัสลีด 10; เกรดมาตรฐาน

ซีรีส์โมดูล KK HTKK86

TKK86 · ซีรีส์โมดูล TKK

ใช้แถวขนาดและการเคลื่อนที่สำหรับรุ่นที่แท้ เมื่อเปรียบเทียบตัวเลือกให้คงเงื่อนไขภาระ ความเร็ว และการกำหนดตำแหน่งไว้ด้วยกัน



ภาพซีรีส์ TKK

ข้อมูลจำเพาะที่ตรวจแล้ว

พารามิเตอร์	ค่า	ใช้กับ
ความเร็วสูงสุด	1050 mm/s	รหัสลีด 20; เกรดมาตรฐาน
ความเร็วสูงสุด	430 mm/s	รหัสลีด 10; เกรดมาตรฐาน
ความเร็วสูงสุด	740 mm/s	รหัสลีด 10; เกรดความแม่นยำ

พารามิเตอร์	ค่า	ใช้กับ
ความเร็วสูงสุด	1050 mm/s	รหัสลีด 20; เกรดมาตรฐาน
ความเร็วสูงสุด	1480 mm/s	รหัสลีด 20; เกรดความแม่นยำ
ความเร็วสูงสุด	520 mm/s	รหัสลีด 10; เกรดมาตรฐาน
ความเร็วสูงสุด	800	รหัสลีด 20; เกรดมาตรฐาน
ความเร็วสูงสุด	870 mm/s	รหัสลีด 20; เกรดมาตรฐาน
ความเร็วสูงสุด	1120	รหัสลีด 20; เกรดความแม่นยำ
ความเร็วสูงสุด	520 mm/s	รหัสลีด 10; เกรดมาตรฐาน
ความเร็วสูงสุด	1480 mm/s	รหัสลีด 20; เกรดความแม่นยำ
ความเร็วสูงสุด	520 mm/s	รหัสลีด 10; เกรดมาตรฐาน
ความเร็วสูงสุด	1050 mm/s	รหัสลีด 20; เกรดมาตรฐาน
ความเร็วสูงสุด	800	รหัสลีด 20; เกรดมาตรฐาน
ความเร็วสูงสุด	740 mm/s	รหัสลีด 10; เกรดความแม่นยำ
ความเร็วสูงสุด	740 mm/s	รหัสลีด 10; เกรดความแม่นยำ
ความเร็วสูงสุด	610 mm/s	รหัสลีด 10; เกรดความแม่นยำ
ความเร็วสูงสุด	980	รหัสลีด 20; เกรดความแม่นยำ
ความเร็วสูงสุด	1480 mm/s	รหัสลีด 20; เกรดความแม่นยำ
ความเร็วสูงสุด	740 mm/s	รหัสลีด 10; เกรดความแม่นยำ
ความเร็วสูงสุด	1220 mm/s	รหัสลีด 20; เกรดความแม่นยำ
ความเร็วสูงสุด	740 mm/s	รหัสลีด 10; เกรดความแม่นยำ
ความเร็วสูงสุด	520 mm/s	รหัสลีด 10; เกรดมาตรฐาน
ความเร็วสูงสุด	520 mm/s	รหัสลีด 10; เกรดมาตรฐาน

หน่วยพิมพ์เฉพาะที่แหล่งข้อมูลระบุ

ซีรีส์โมดูล KK HTKK100

TKK100 · ซีรีส์โมดูล TKK

ใช้แถวขนาดและการเคลื่อนที่สำหรับรุ่นที่แท้ เมื่อเปรียบเทียบตัวเลือกให้คงเงื่อนไขภาระ ความเร็ว และการกำหนดตำแหน่งไว้ด้วยกัน



ภาพซีรีส์ TKK

ข้อมูลจำเพาะที่ตรวจแล้ว

พารามิเตอร์	ค่า	ใช้กับ
แรงบิดเริ่มต้น	17 / 20 / 23 / 25 / 15 N-cm	
ความยาวราง	980 / 1080 / 1180 / 1280 / 1380 mm	
ความเร็วสูงสุด	750 mm/s	รหัสลีด 20; เกรดความแม่นยำ
ความเร็วสูงสุด	510 mm/s	รหัสลีด 20; เกรดความแม่นยำ
ความเร็วสูงสุด	750 mm/s	รหัสลีด 20; เกรดมาตรฐาน
ความเร็วสูงสุด	530 mm/s	รหัสลีด 20; เกรดมาตรฐาน
ความเร็วสูงสุด	630 mm/s	รหัสลีด 20; เกรดมาตรฐาน
ความเร็วสูงสุด	440 mm/s	รหัสลีด 20; เกรดความแม่นยำ

ซีรีส์โมดูล KK HTKK130

TKK130 · ซีรีส์โมดูล TKK

ใช้แถวขนาดและการเคลื่อนที่สำหรับรุ่นที่แท้ เมื่อเปรียบเทียบตัวเลือกให้คงเงื่อนไขภาระ ความเร็ว และการกำหนดตำแหน่งไว้ด้วยกัน

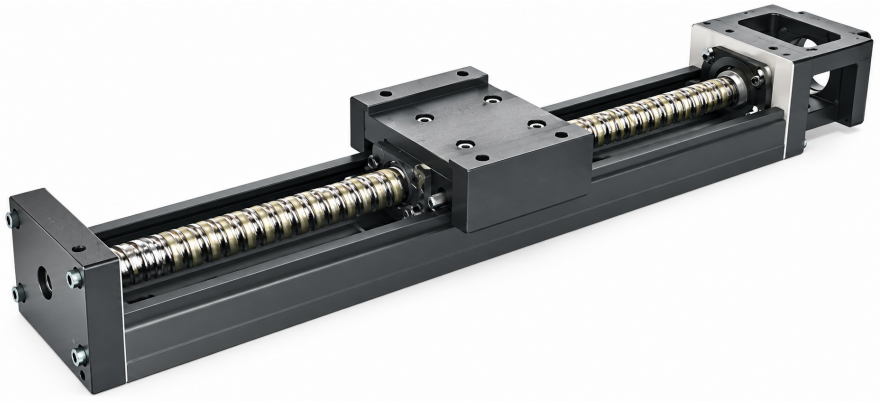

ภาพซีรีส์ TKK

ข้อมูลจำเพาะที่ตรวจแล้ว

พารามิเตอร์	ค่า
แรงบิดเริ่มต้น	25 / 27 / 15 / 18 N-cm
ความยาวราง	980 / 1180 / 1380 / 1680 mm

ติดต่อ

เริ่มจากผลิตภัณฑ์หรือการใช้งาน ใช้ร่างสอบถามเพื่อรวบสิ่งที่กำลังพิจารณา หรือติดต่อเราโดยตรงพร้อมความต้องการ

emmy@htrobot.com
www.htrobot.com
Tianjin, จีน