HTROBOT

Siri paksi teleskopik

Panduan pemilihan Bahasa Melayu

Komponen gerakan linear dan automasi berbilang paksi, dengan sokongan praktikal dari Tianjin.

Berpangkalan di Tianjin, HTROBOT bekerjasama dengan pelanggan pada gerakan linear industri dan automasi berbilang paksi. Julat kami menghimpun modul linear, galas linier, skru bebola, penggerak dan pentas XYZ.

model: SL60; SL80; SL100; SL150

Kami menghubungkan bekalan komponen dengan perbincangan aplikasi untuk kedudukan, pindahan dan peralatan berbilang paksi.

Siri paksi teleskopik HTSL60

SL60 · Siri paksi teleskopik

Semak sokongan dan pemasangan merentasi julat unjuran lengkap. Sertakan momen beban dan ruang kabel dalam semakan pemasangan.

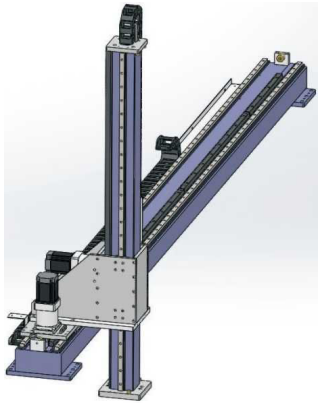

Ilustrasi siri SL

Spesifikasi disemak

Parameter teknikal	Nilai
Kebolehulangan	±0.1 mm
Beban menegak	80 kg
lead gear	125 mm
Nombor kotak gear (pengepala cetak mm)	90 mm
Spesifikasi gear	1.5M
Galas linier (kod sumber)	15
Contoh pesanan (rujukan)	SL60-L125-S500-R90-C4-0001
Model penderia	Luar FC307 (NPN)
Julat lejang dan pic	100-2050mm/selang 100

Siri paksi teleskopik HTSL80

SL80 · Siri paksi teleskopik

Semak sokongan dan pemasangan merentasi julat unjuran lengkap. Sertakan momen beban dan ruang kabel dalam semakan pemasangan.

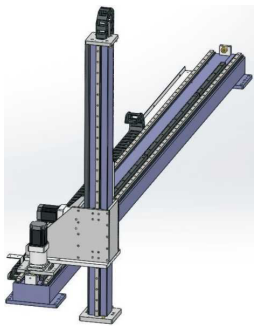

Ilustrasi siri SL

Spesifikasi disemak

Parameter teknikal	Nilai
Kebolehulangan	±0.1 mm
Beban menegak	120 kg
lead gear	166 mm
Nombor kotak gear (pengepala cetak mm)	120 mm
Spesifikasi gear	2M
Galas linier (kod sumber)	20
Contoh pesanan (rujukan)	SL80-L166-S500-R90-C4-0001
Model penderia	Luar FC307 (NPN)
Julat lejang dan pic	100-2050mm/selang 50

Siri paksi teleskopik HTSL100

SL100 · Siri paksi teleskopik

Semak sokongan dan pemasangan merentasi julat unjuran lengkap. Sertakan momen beban dan ruang kabel dalam semakan pemasangan.

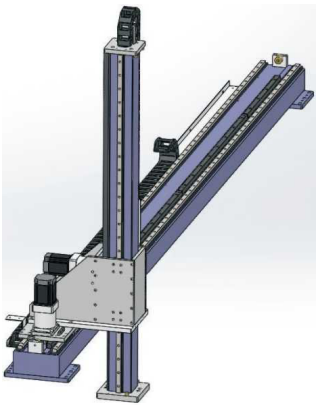

Ilustrasi siri SL

Spesifikasi disemak

Parameter teknikal	Nilai
Kebolehulangan	±0.1 mm
Beban menegak	200 kg
Nombor kotak gear (pengepala cetak mm)	120 mm

Parameter teknikal	Nilai
lead gear	166 mm
Spesifikasi gear	2M
Galas linier (kod sumber)	25
Contoh pesanan (rujukan)	SL100-L200-S500-U-R160-C4-D
Model penderia	Luar FC307 (NPN)
Julat lejang dan pic	100-2050mm/selang 50

Siri paksi teleskopik HTSL150

SL150 · Siri paksi teleskopik

Semak sokongan dan pemasangan merentasi julat unjuran lengkap. Sertakan momen beban dan ruang kabel dalam semakan pemasangan.

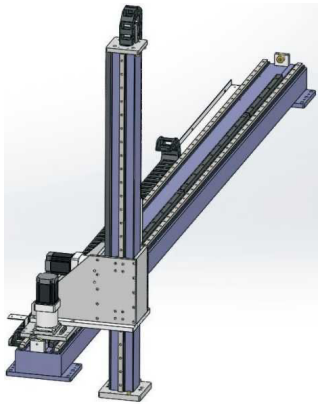

Ilustrasi siri SL

Spesifikasi disemak

Parameter teknikal	Nilai
Kebolehulangan	±0.1 mm
Beban menegak	300 kg
lead gear	250 mm
Nombor kotak gear (pengepala cetak mm)	180 mm
Spesifikasi gear	3M
Galas linier (kod sumber)	30
Contoh pesanan (rujukan)	SL150-L250-S500-R160-C4-D
Model penderia	Luar FC307 (NPN)
Julat lejang dan pic	100-2050mm/selang 50

Hubungi

Mulakan dengan produk atau aplikasi. Gunakan draf pertanyaan untuk mengumpulkan apa yang anda pertimbangkan, atau hubungi kami terus dengan keperluan anda.

emmy@htrobot.com
www.htrobot.com
Tianjin, China