MF17 / ປີ້ມແຜນ

ຂະໜາດ ແລະການຕົດຕັ້ງ

ມຸມມອງແຍກຕາມການຕົດຕັ້ງມໍເຕີ.

ຫົວໜ່ວຍແຜນບໍ່ຖືກກວດ; ປ້າຍຂະໜາດເດີມຖືກເກັບ.

ຂະໜາດອ້າງອີງ; ຢືນຢັນການຕົດຕັ້ງ ແລະຊະໂກສໍາລັບການຕັ້ງຄ່າຂອງທ່ານ.

ໃຊ້ຂະໜາດທີ່ຕົດປ້າຍ; ຢ່າວັດແຜນ.

ນອກ **C**	4 ມຸມມອງ | ໜ້າ 2-4
ໃນ **D**	3 ມຸມມອງ | ໜ້າ 5-7
ຊ້າຍ **L**	3 ມຸມມອງ | ໜ້າ 8-10
ຂວາ **R**	3 ມຸມມອງ | ໜ້າ 11-13
ລຸ່ມ **B**	2 ມຸມມອງ | ໜ້າ 14-15

ຂໍ້ມູນຈໍາເພາະຜະລິດຕະພັນ ແລະຄໍາແນະນໍາການເລືອກສະໜອງແຍກ.

ສໍາລັບຂະໜາດສະເພາະການຕັ້ງຄ່າ ຫຼືໄຟລ້ CAD ຈົງ, ຕົດຕໍ່ HTROBOT.

MF17 / ນອກ C

ມຸມມອງ 1

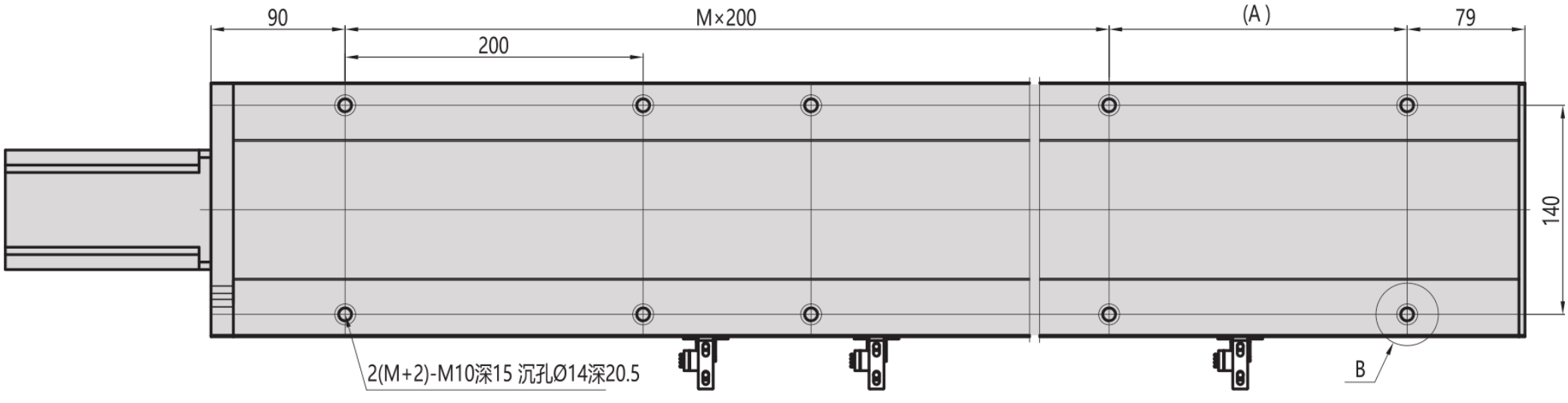

ມຸມມອງ 2

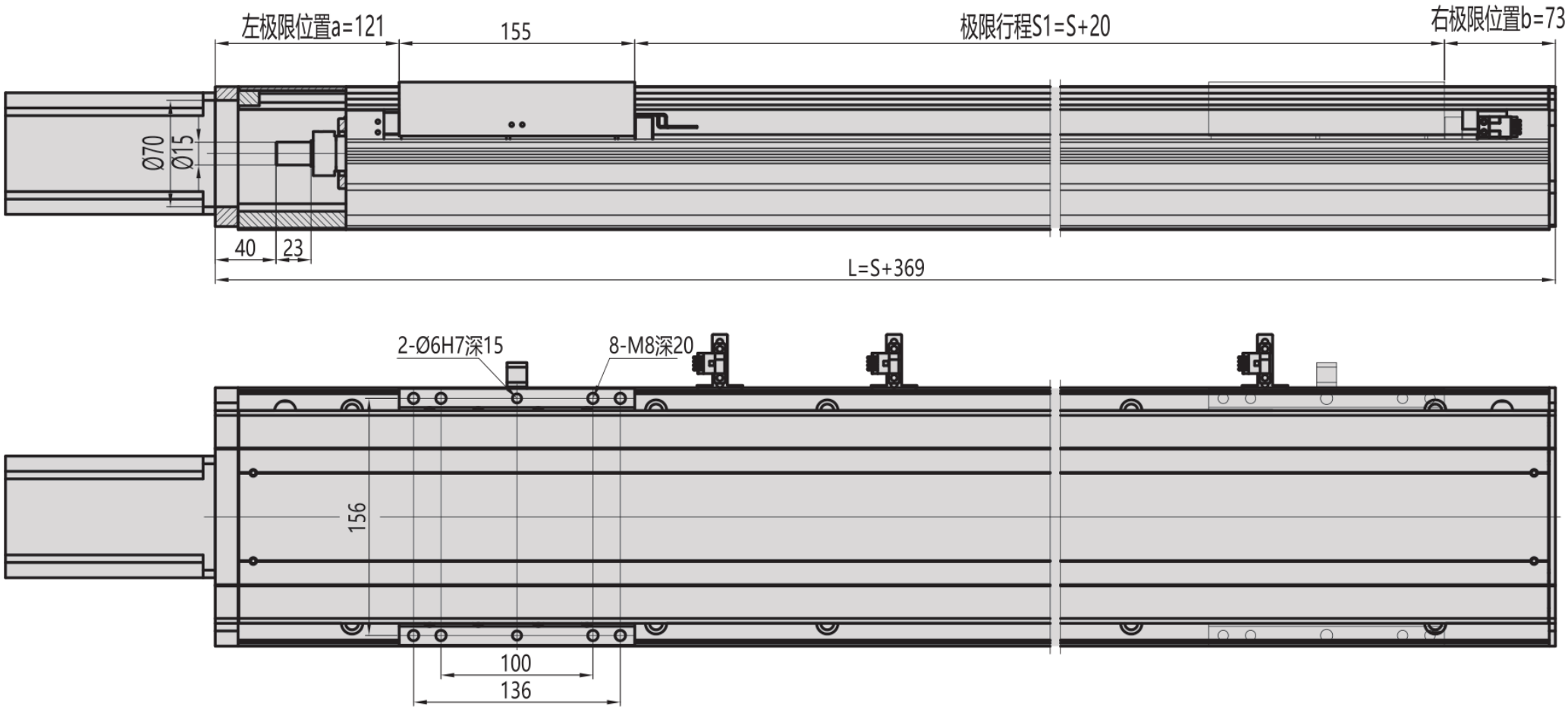

MF17 / ມອກ C

ແປ່ນໜ້າຕັດ

B 向视图

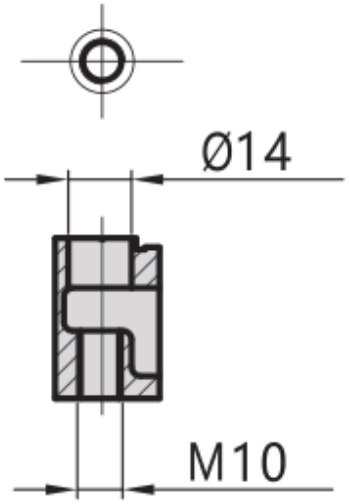

电机法兰视图

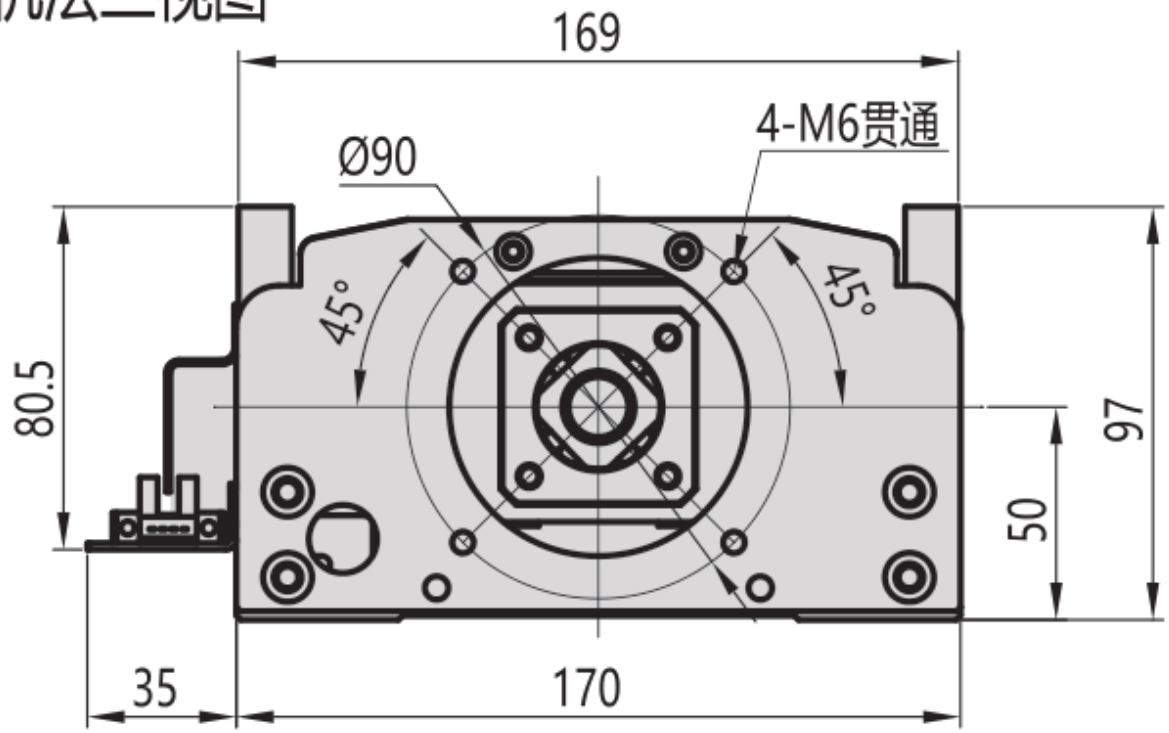

MF17 / ນອກ C

ພາບລວມການຕິດຕັ້ງ

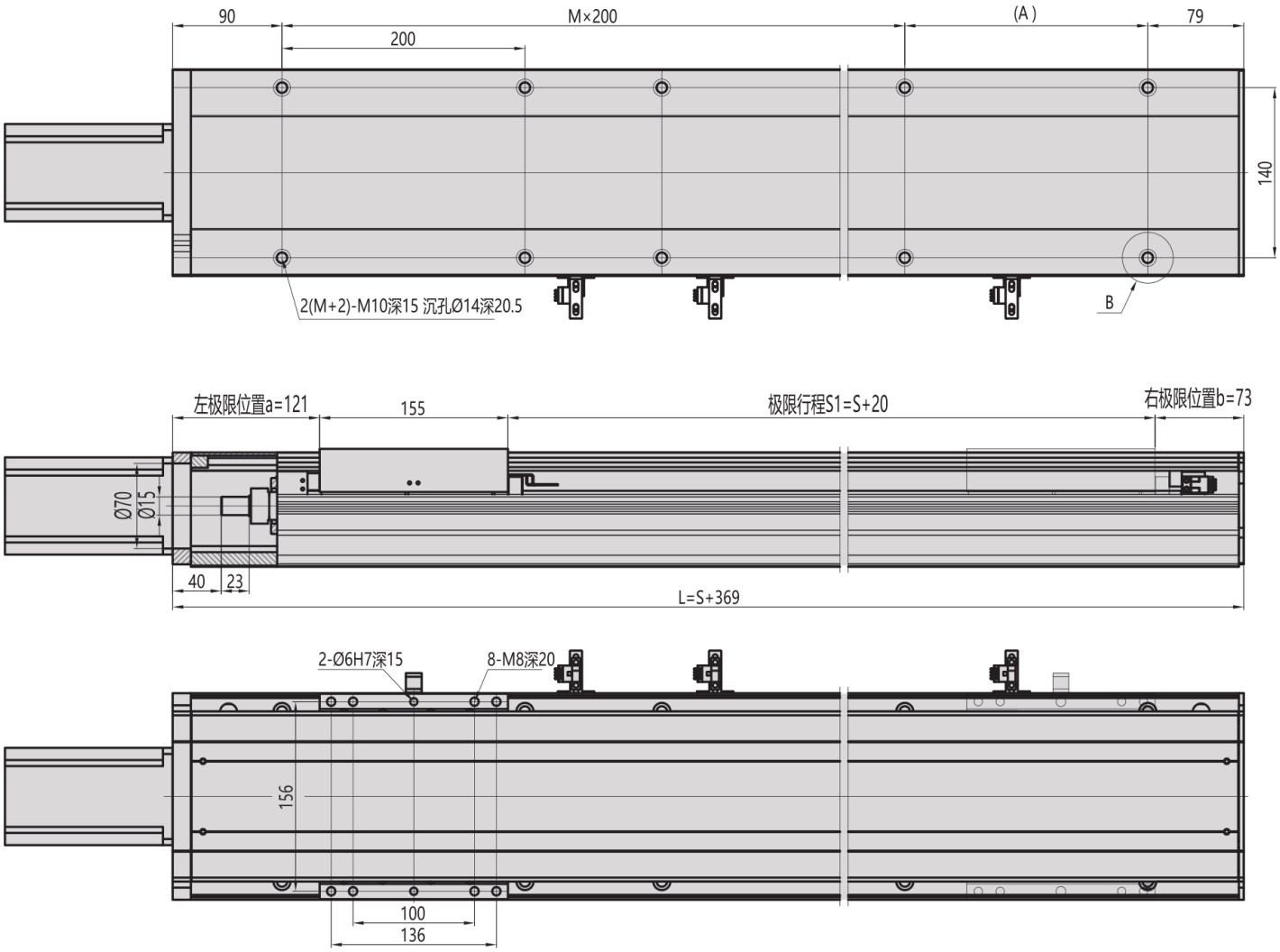

MF17 / ໃນ D

ມຸມມອງ 1

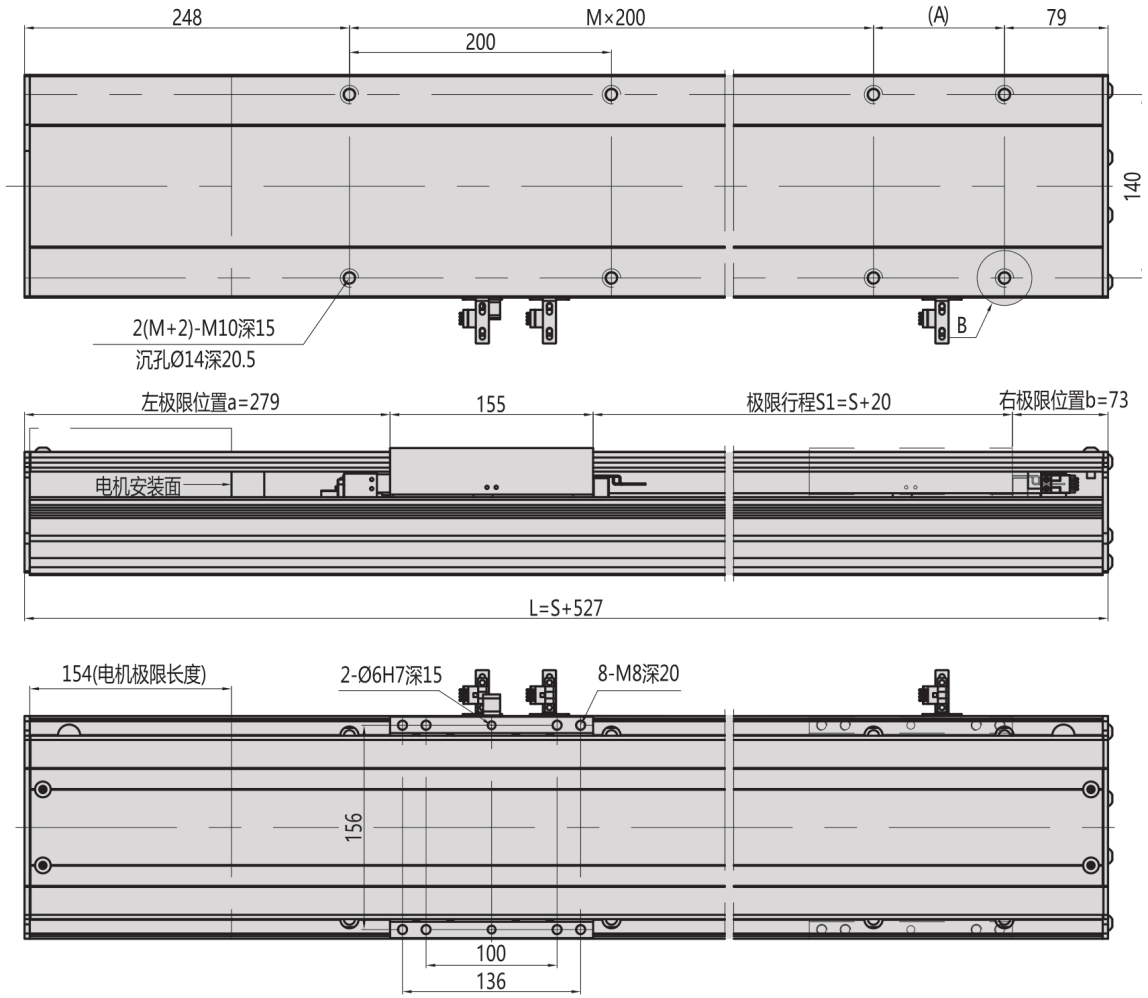

MF17 / ໃນ D

ແປ່ນໜ້າຕັດ

B向视图

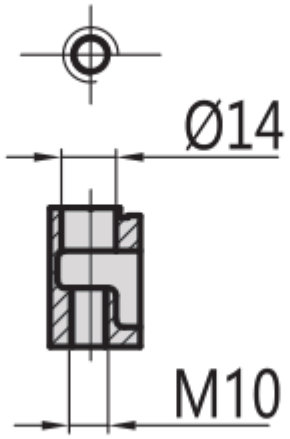

电机法兰视图

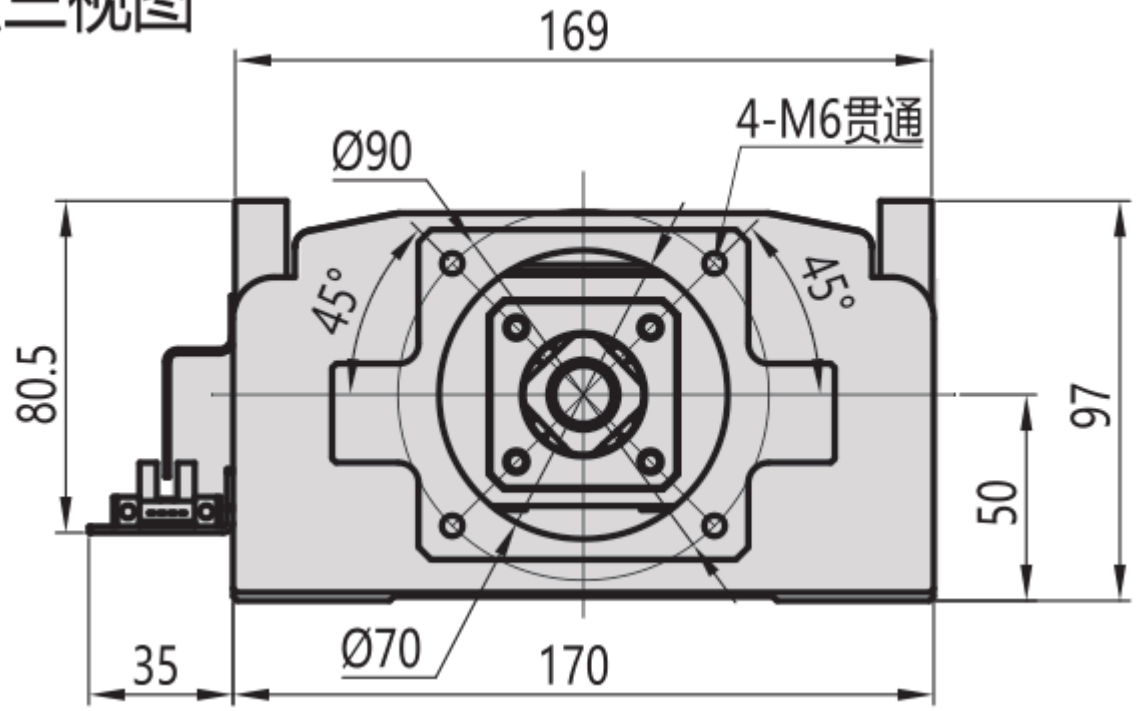

MF17 / ໃນ D

ພາບລວມການຕິດຕັ້ງ

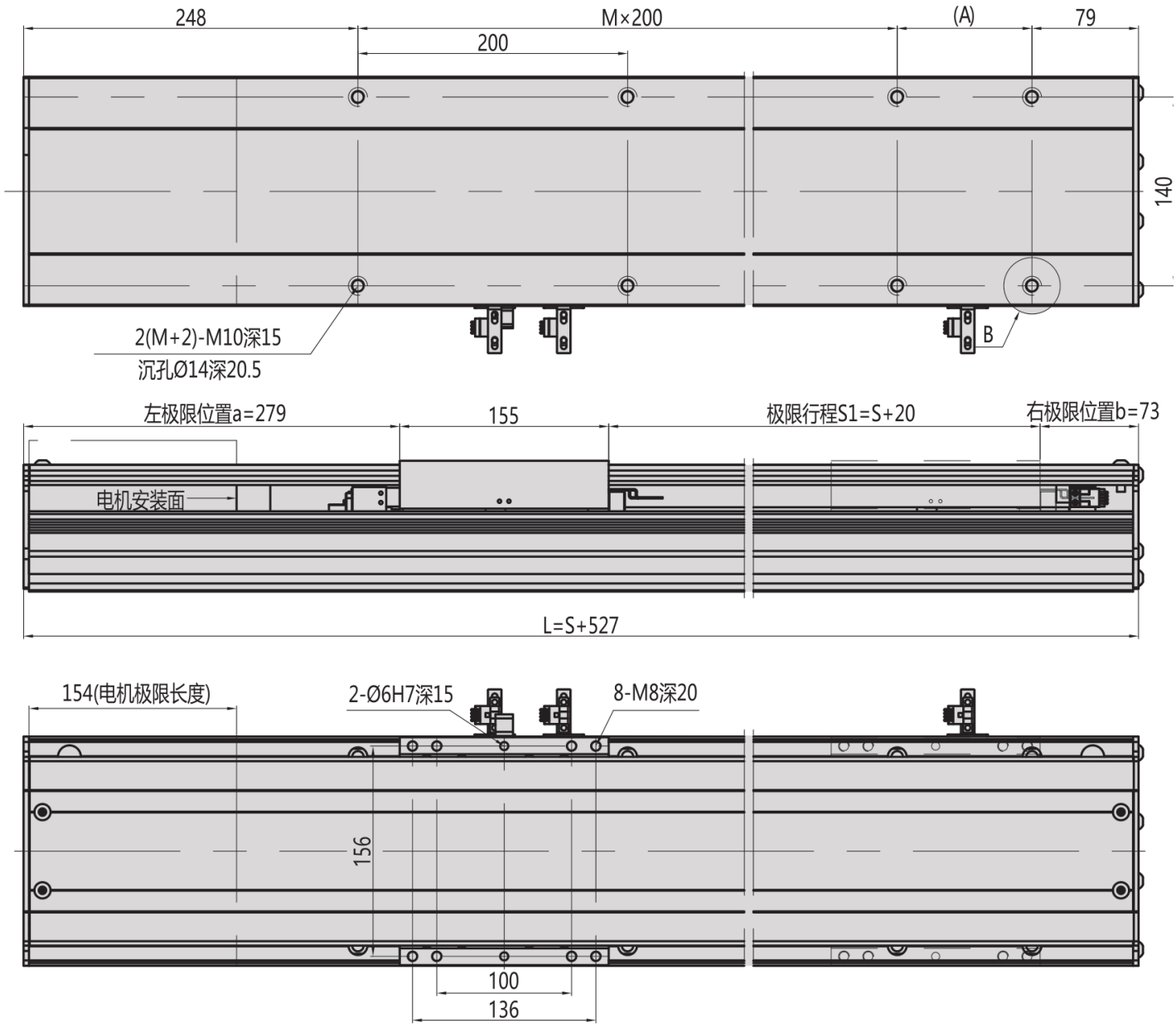

MF17 / ຊ້າຍ L

ມຸມມອງ 1

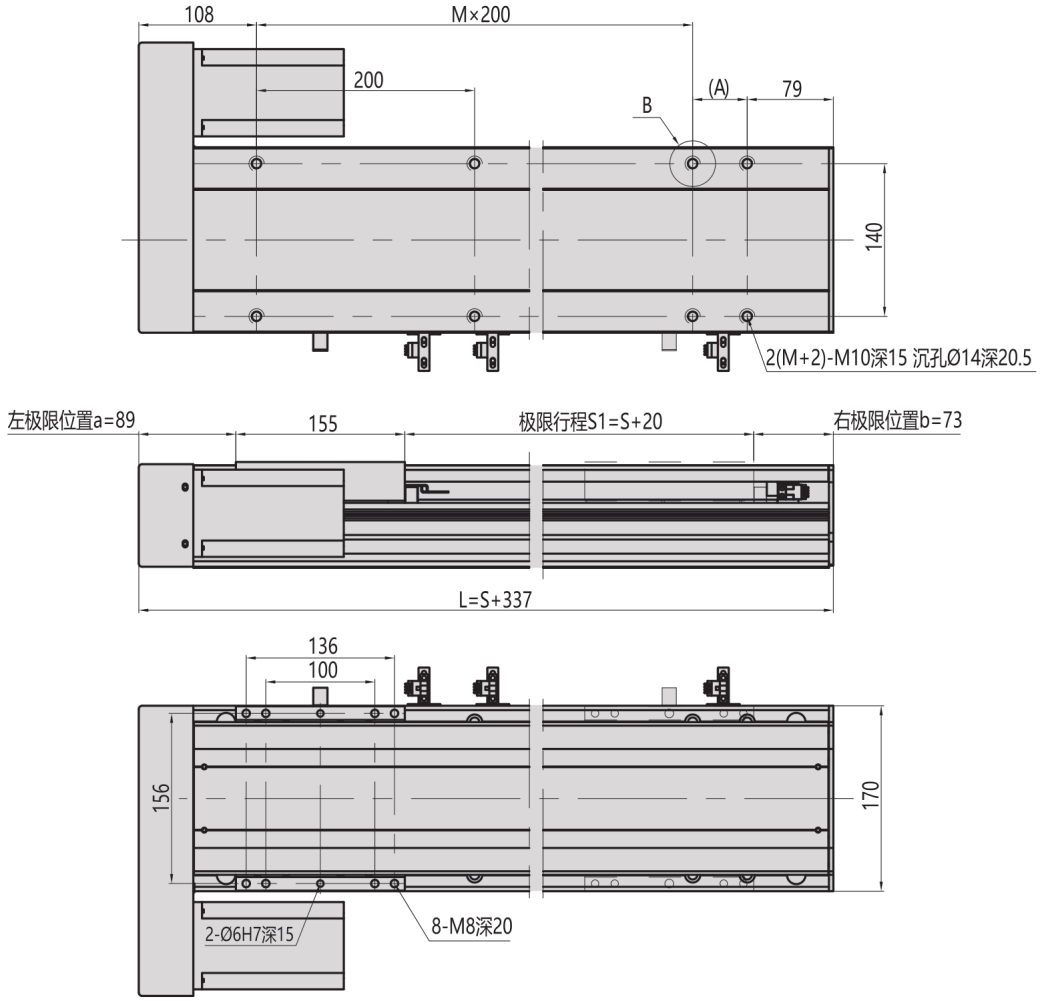

MF17 / ຊ້າຍ L

ແປ່ນໜ້າຕັດ

B向视图

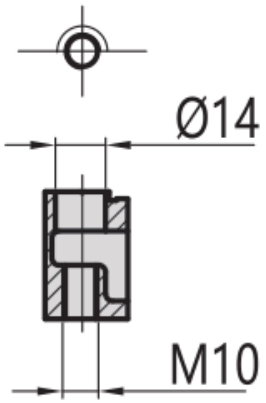

电机法兰视图

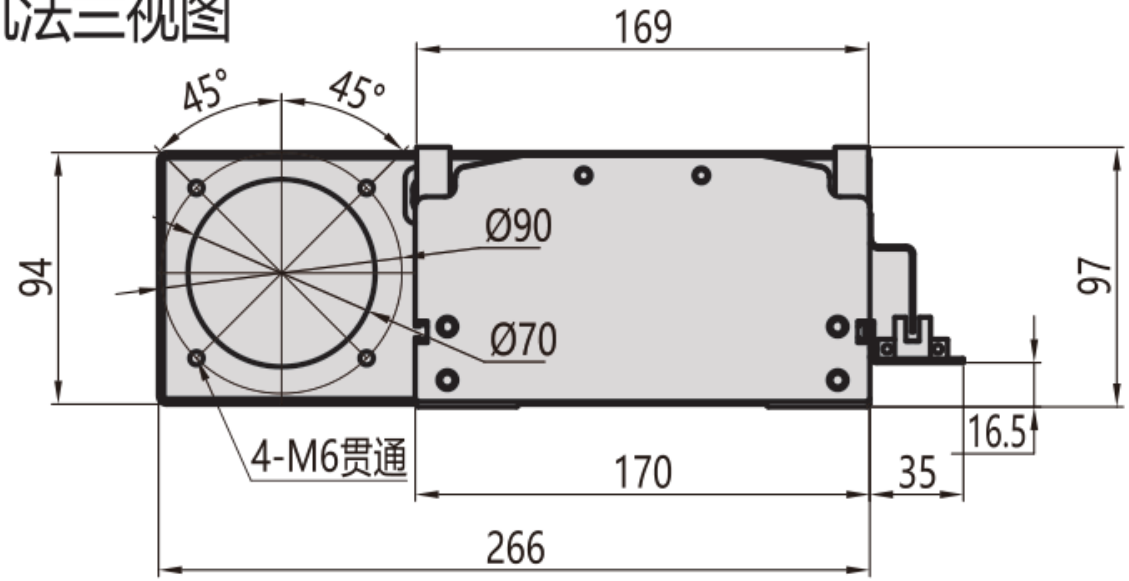

MF17 / ຊ້າຍ L

ພາບລວມການຕິດຕັ້ງ

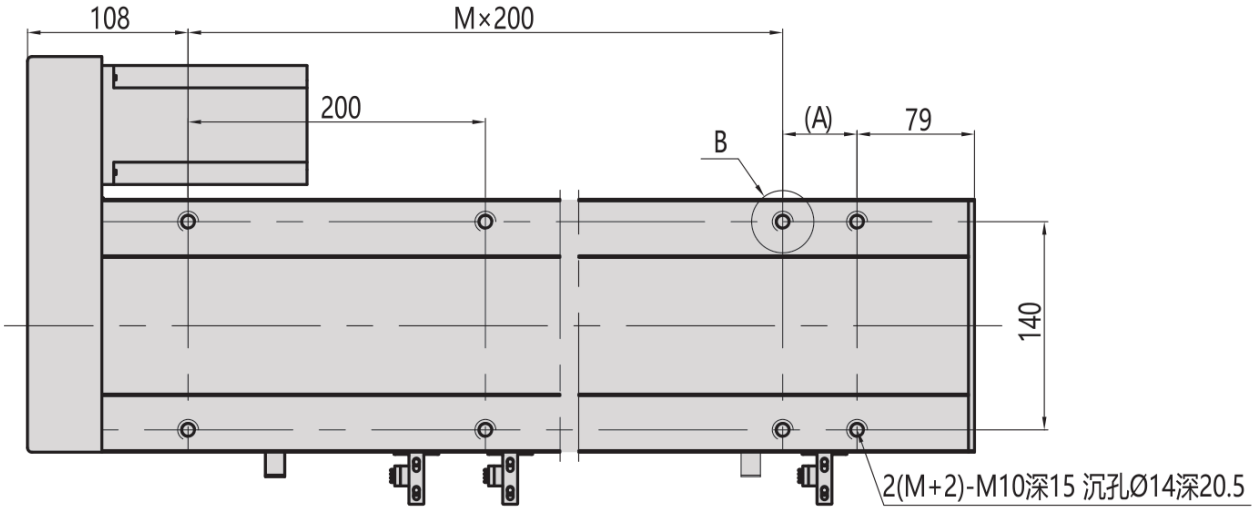

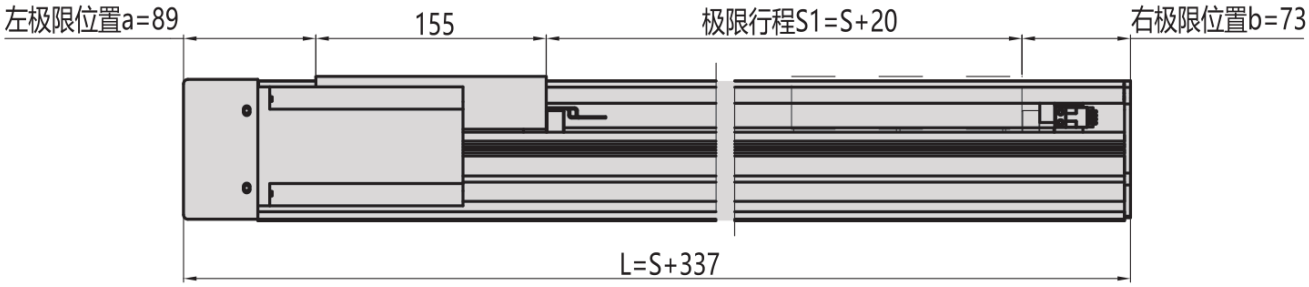

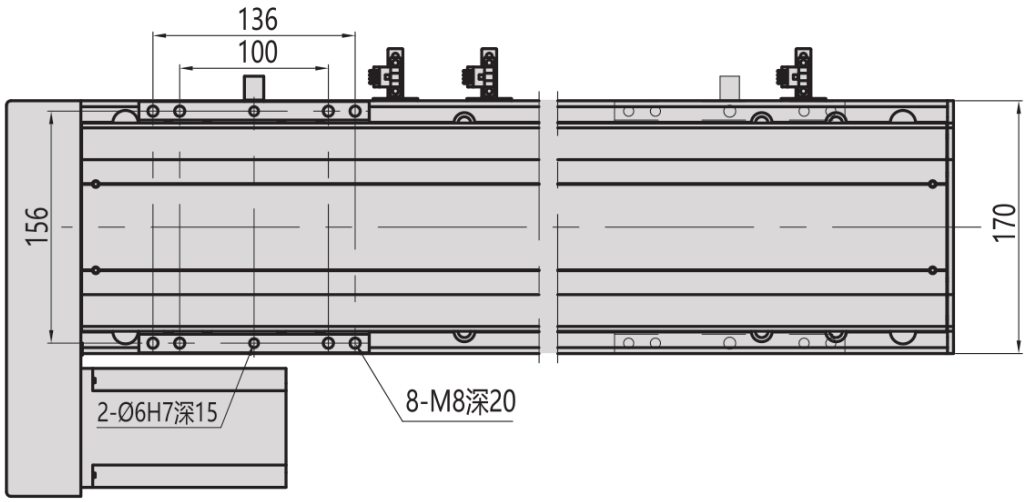

MF17 / ຂວາ R

ມຸມມອງ 1

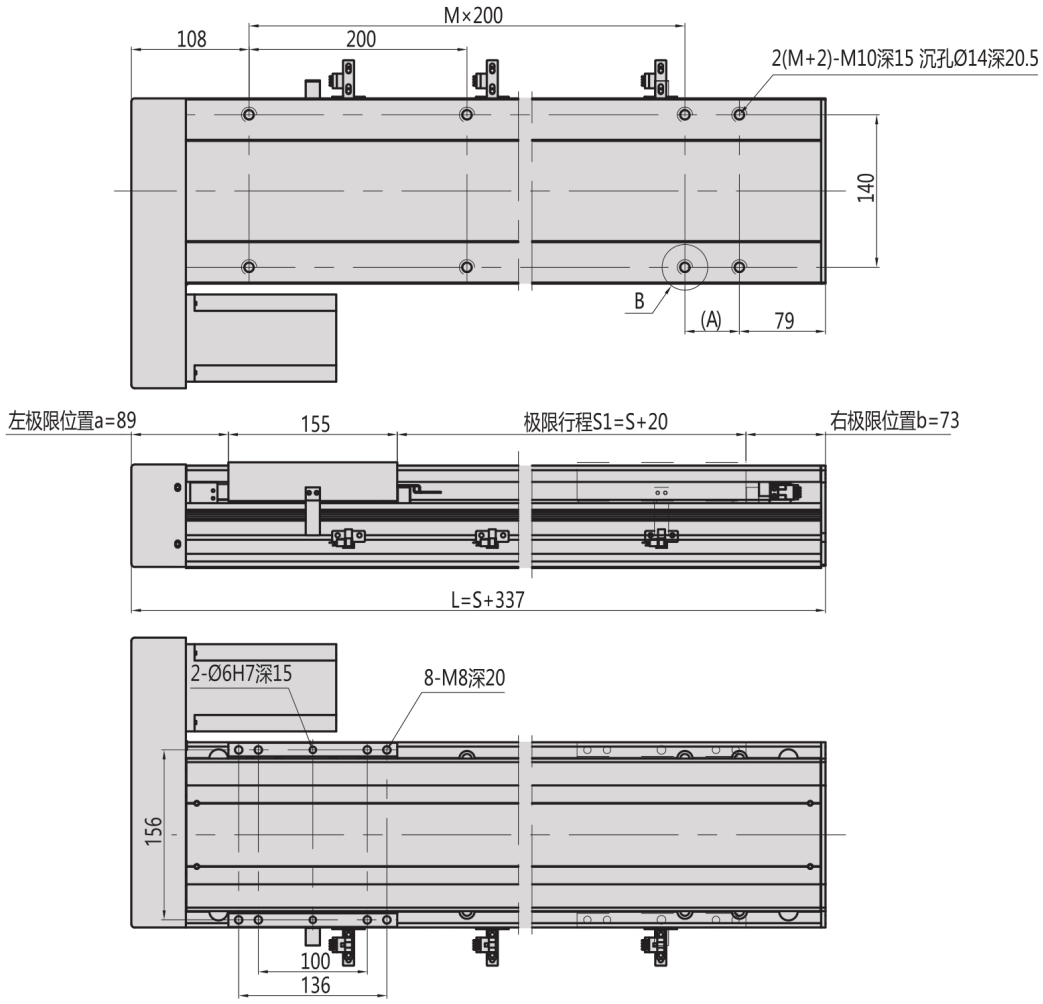

MF17 / ຂວາ R

ແປ່ນໜ້າຕັດ

B向视图

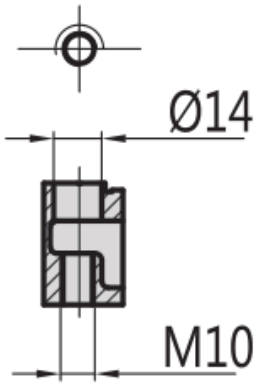

电机法兰视图

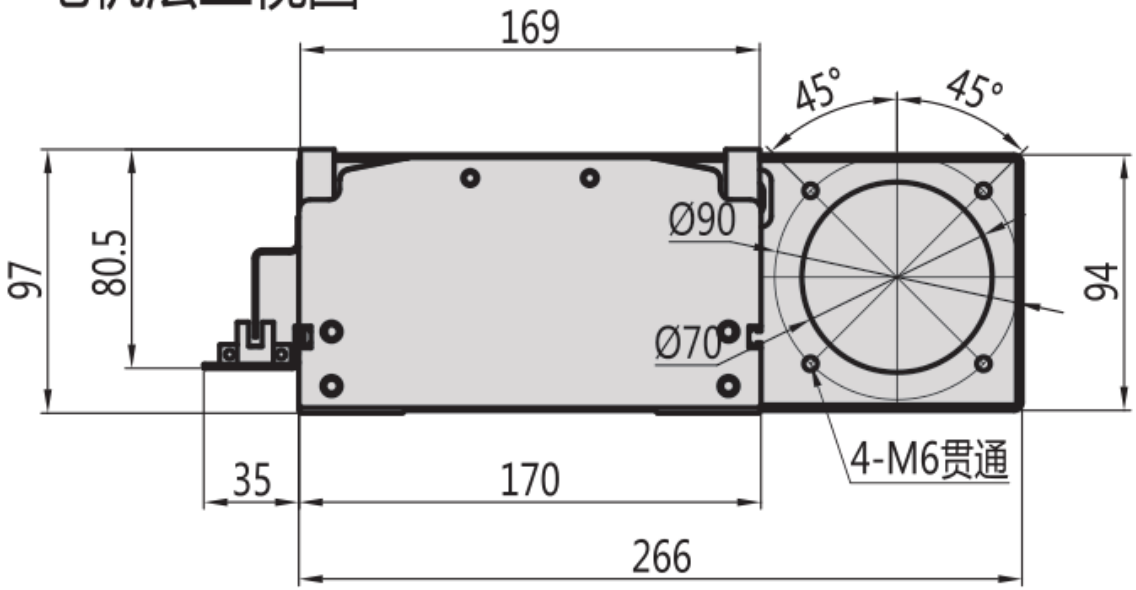

MF17 / ຂວາ R

ພາບລວມການຕິດຕັ້ງ

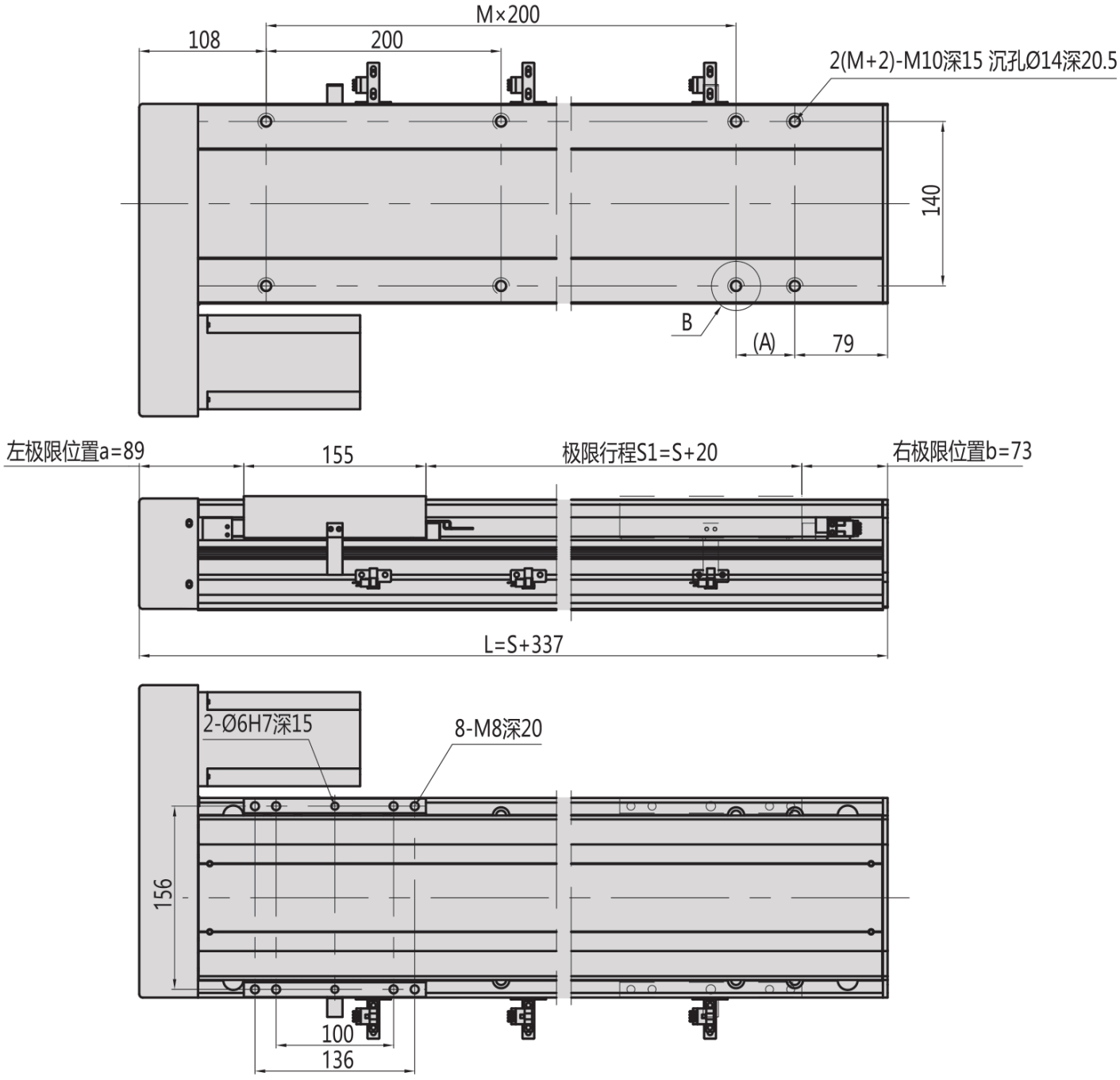

MF17 / ລຸ່ມ B

ມຸມມອງ 1

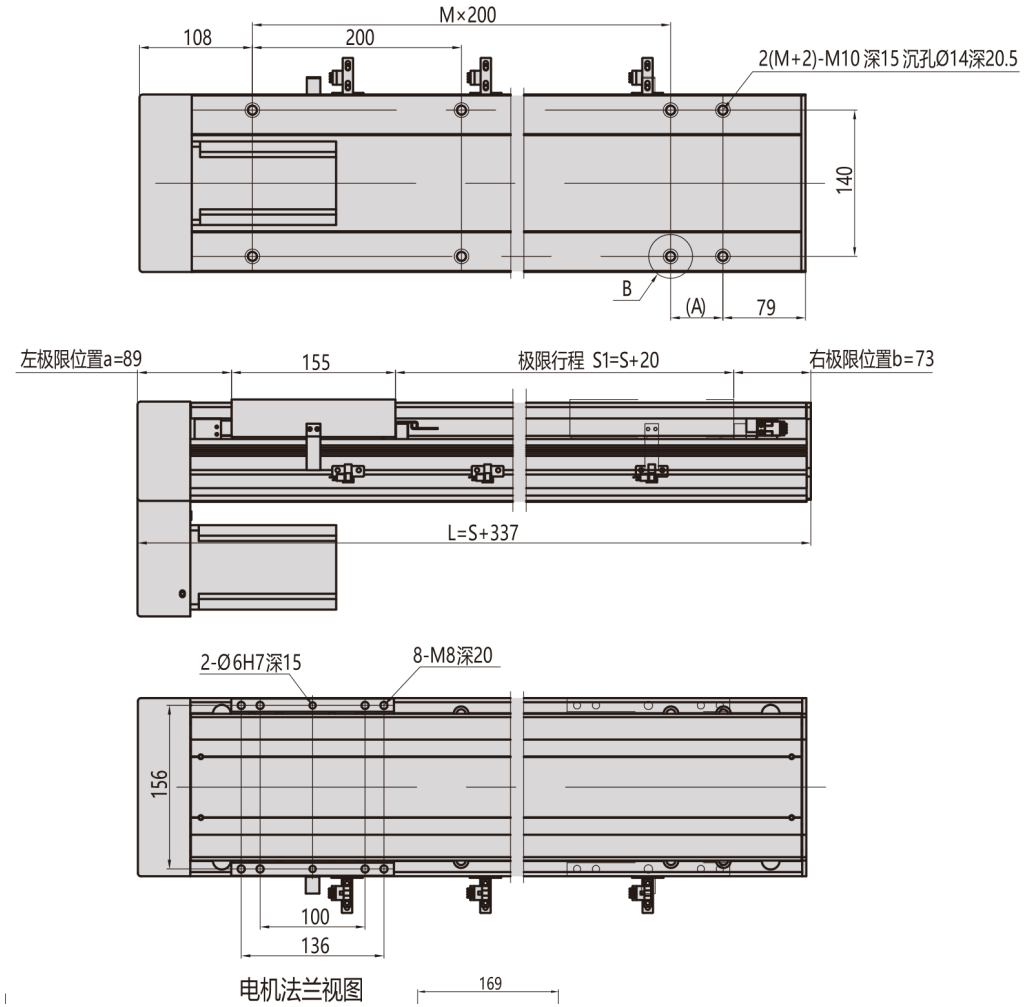

MF17 / ລຸ່ມ B

ແປ່ນໜ້າຕັດ

B向视图

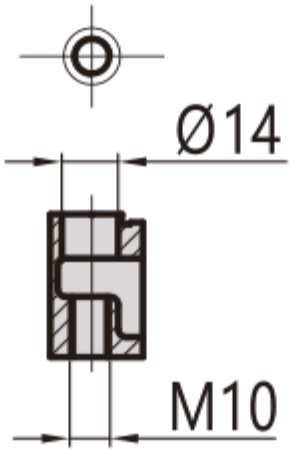

电机法兰视图

