MC10 / Atlas de dibujos

Dimensiones e instalación

Vistas independientes agrupadas por instalación del motor.

Las unidades de dibujo se indican en la primera página de cada grupo de instalación.

Dimensiones de referencia; confirme el montaje y la carrera para su configuración.

Use las cotas rotuladas; no escale los dibujos.

C exterior 5 vistas | pág. 2-4

D interior 5 vistas | pág. 5-7

L izquierda 4 vistas | pág. 8-10

R derecha 4 vistas | pág. 11-13

B inferior 3 vistas | pág. 14-16

Las especificaciones de producto y la guía de selección se suministran por separado.

Para dimensiones específicas de la configuración o archivos CAD reales, contacte a HTROBOT.

MC10 / C exterior

Cotas de dibujo en mm.

Vista 1

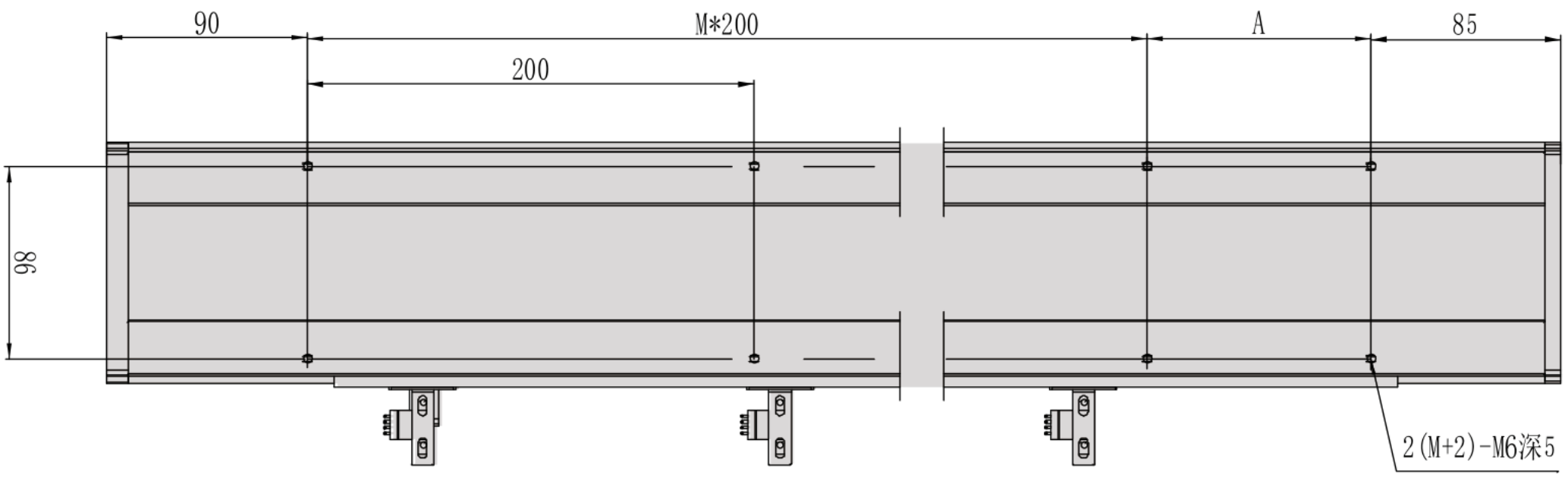

Vista 2

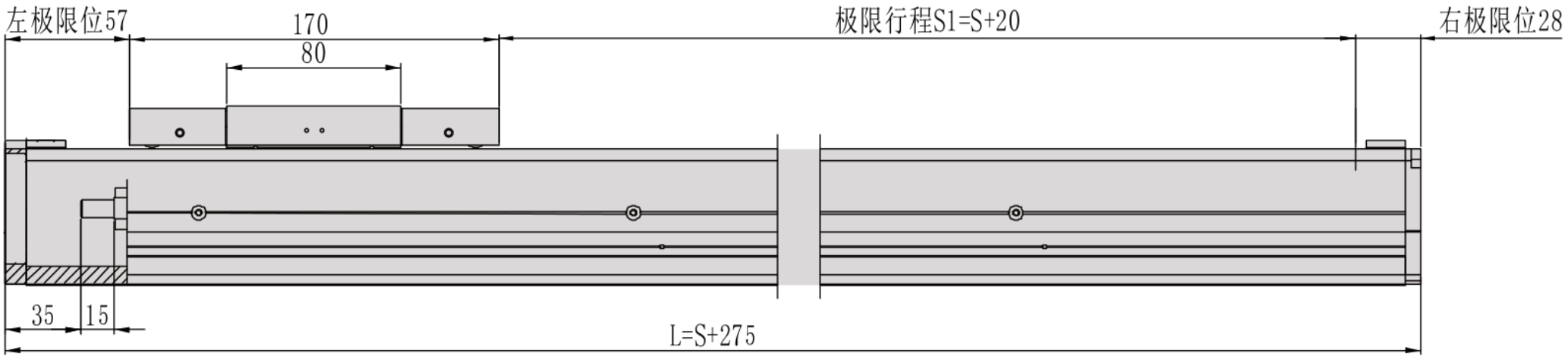

Vista 3

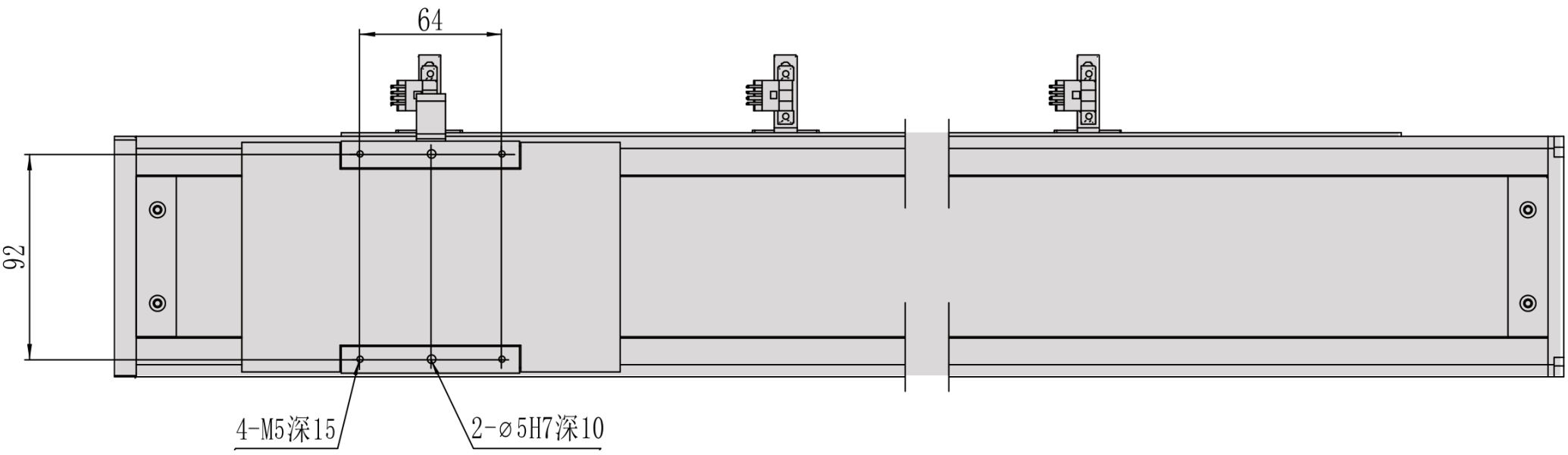

MC10 / C exterior

Brida de sección

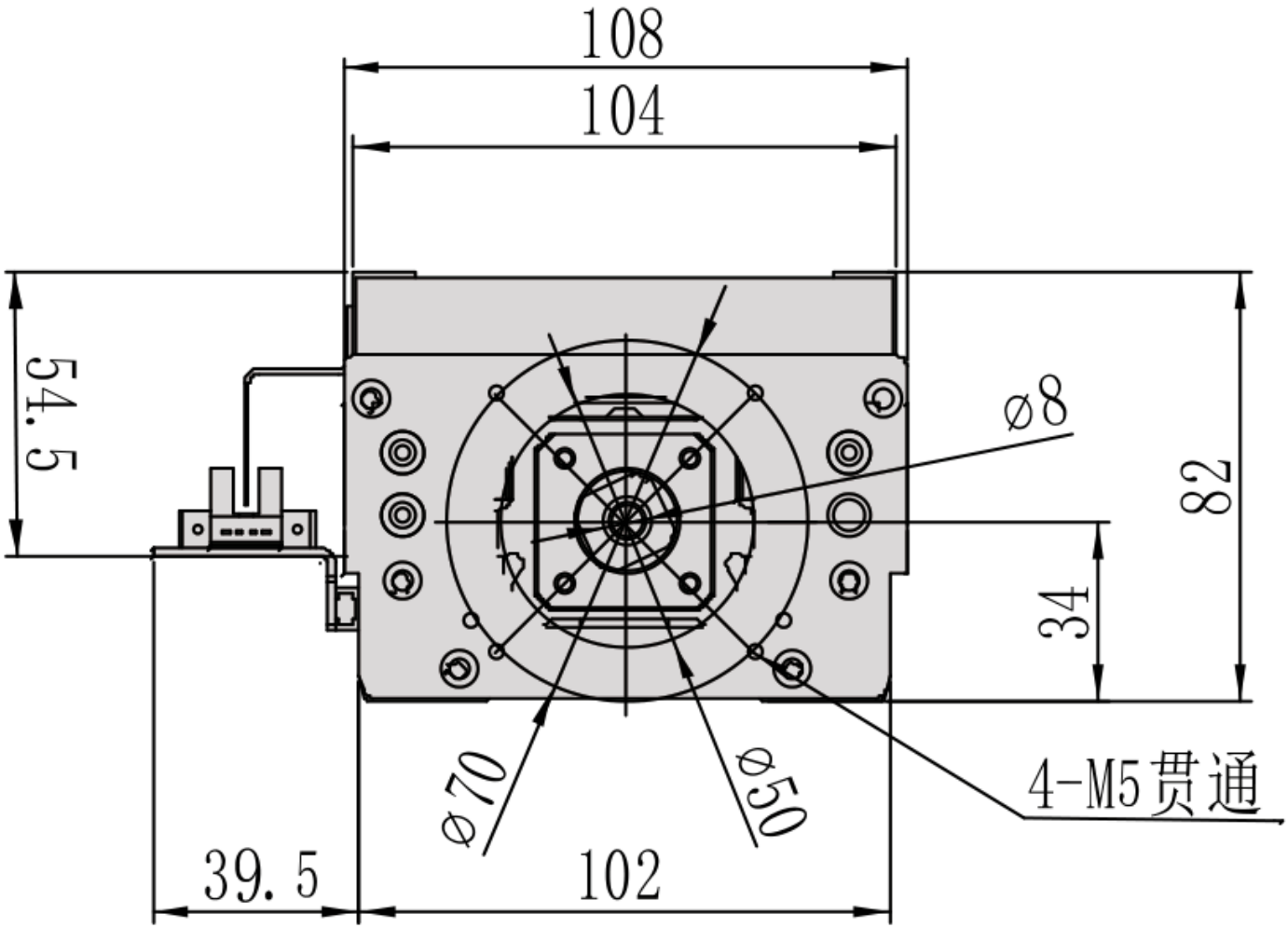

MC10 / C exterior

Resumen de instalación

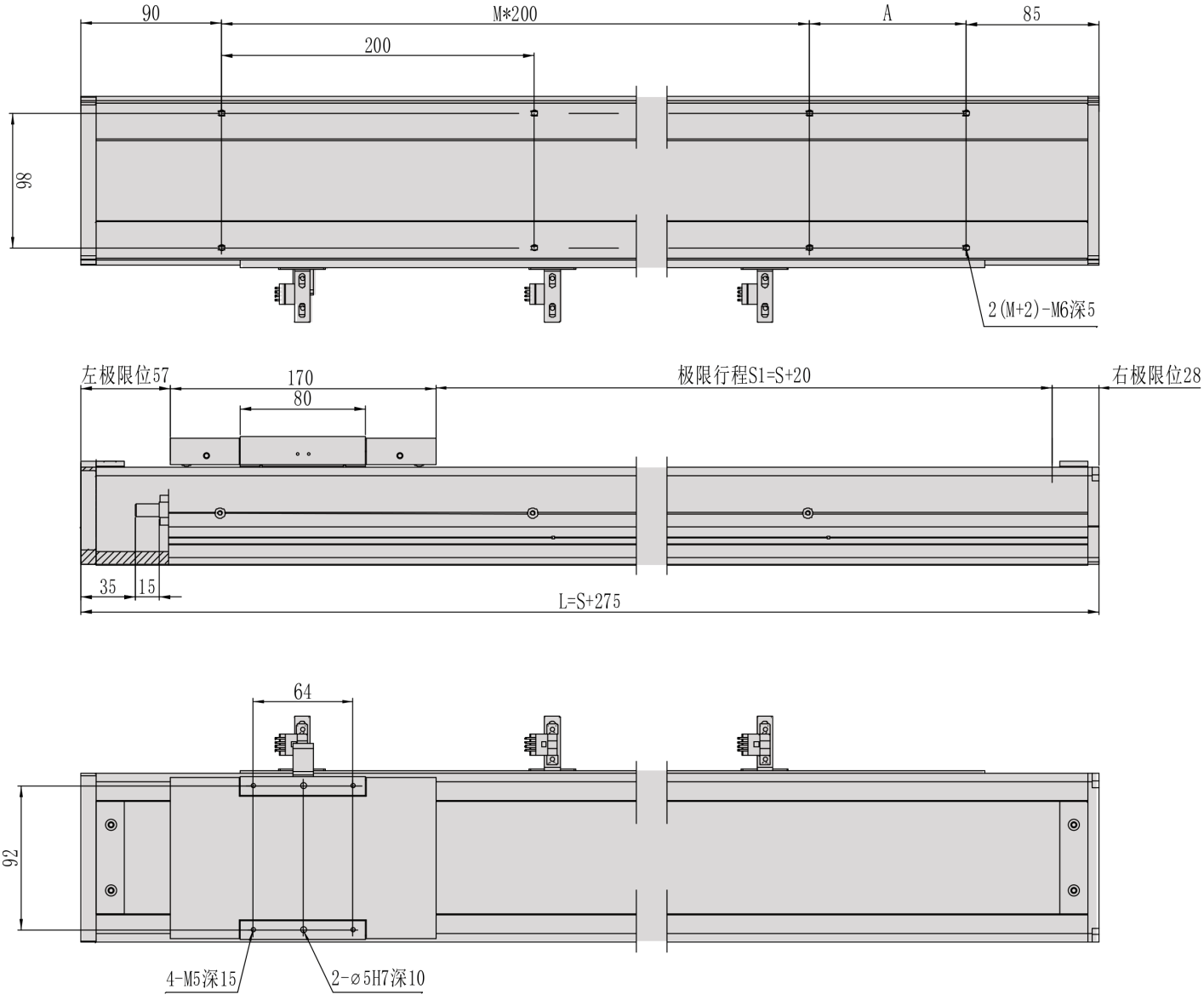

MC10 / D interior

Unidad de dibujo no verificada; se conservan las etiquetas de cota originales.

Vista 1

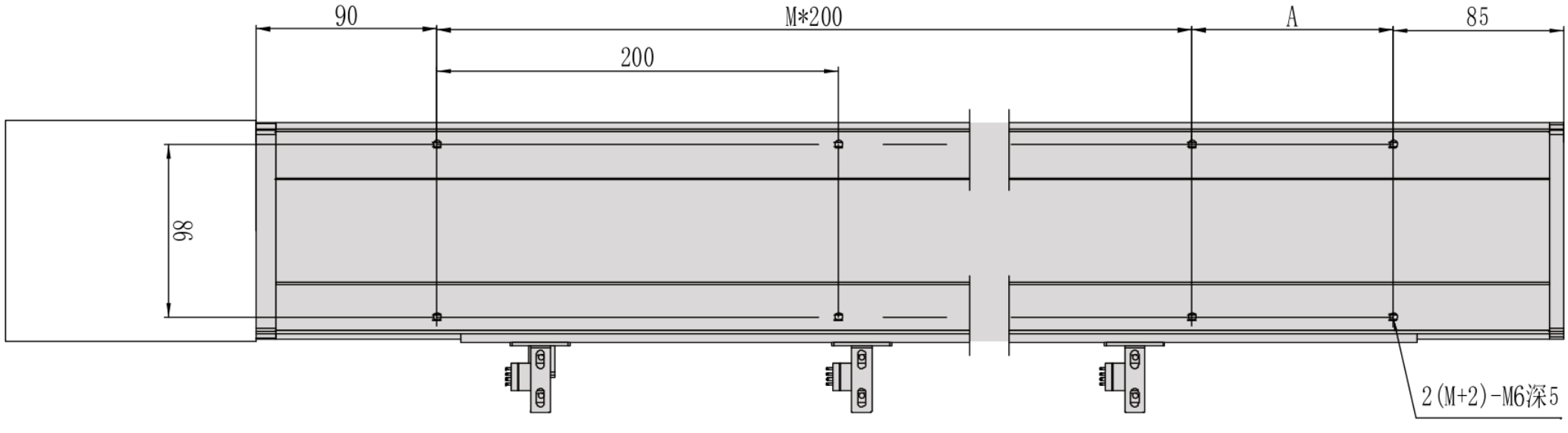

Vista 2

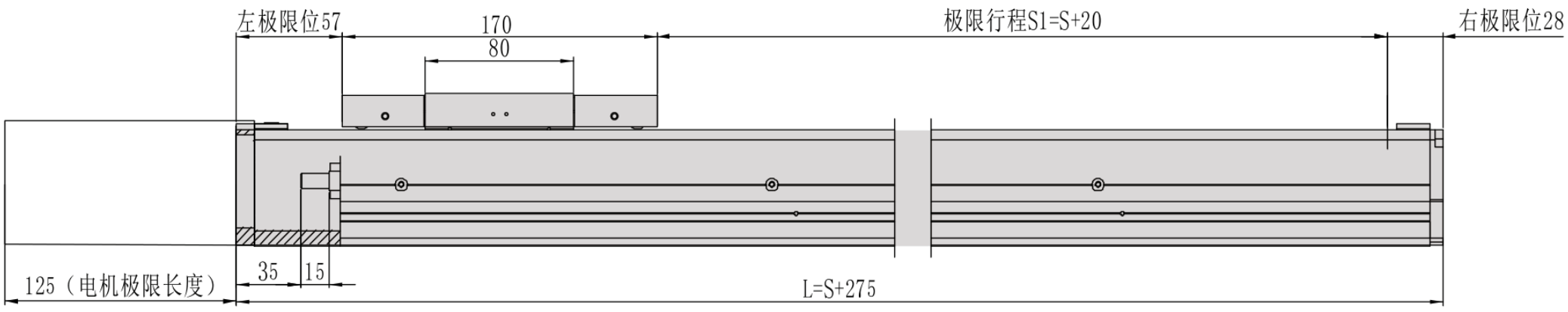

Vista 3

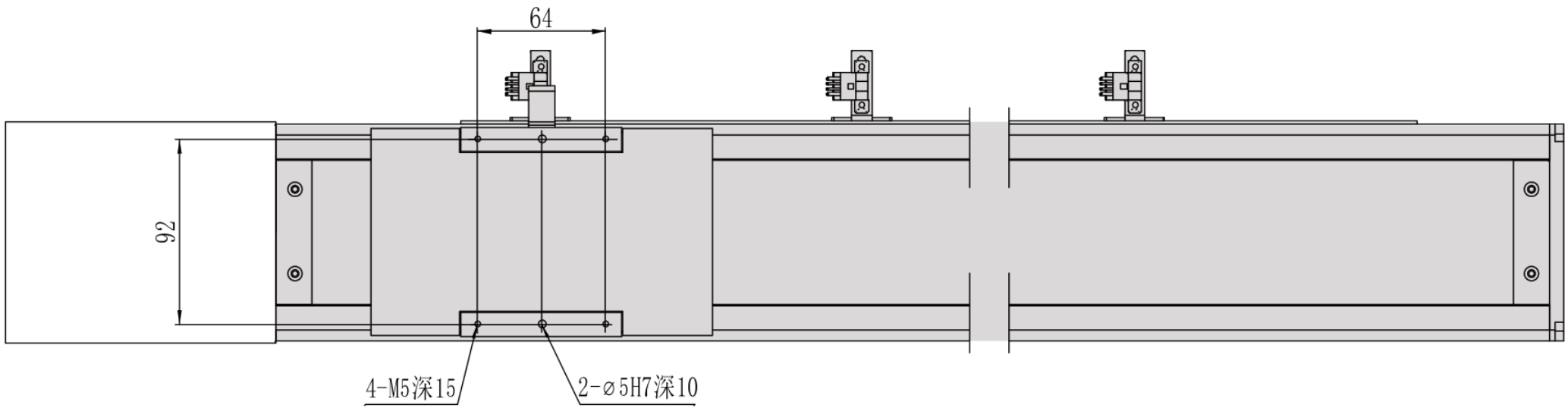

MC10 / D interior

Brida de sección

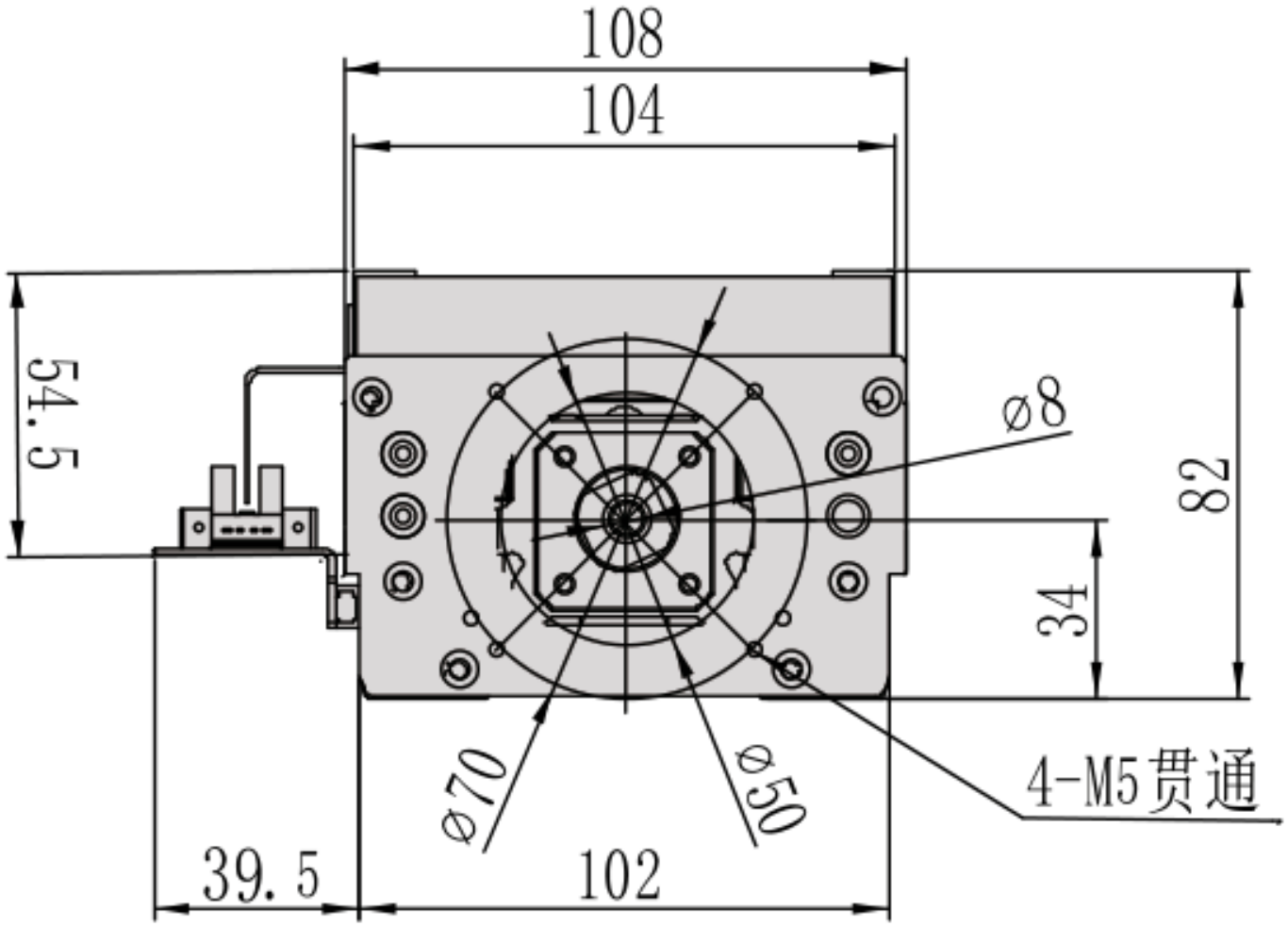

MC10 / D interior

Resumen de instalación

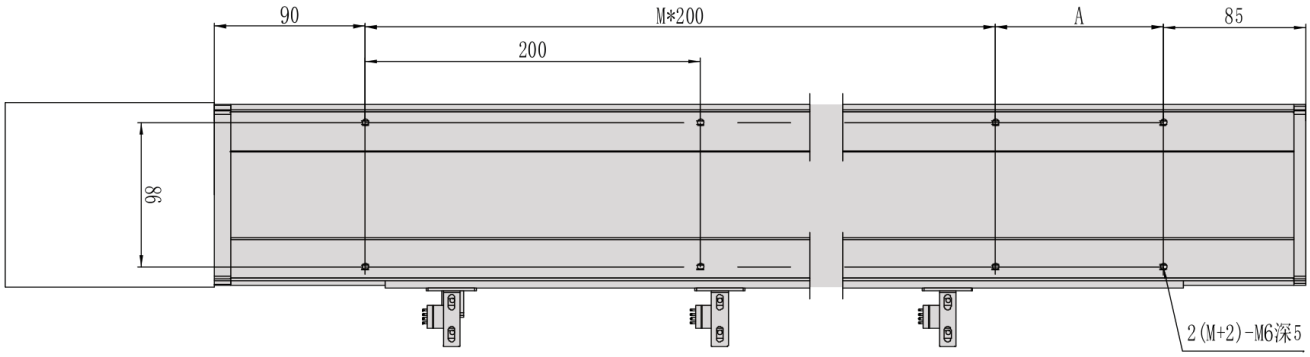

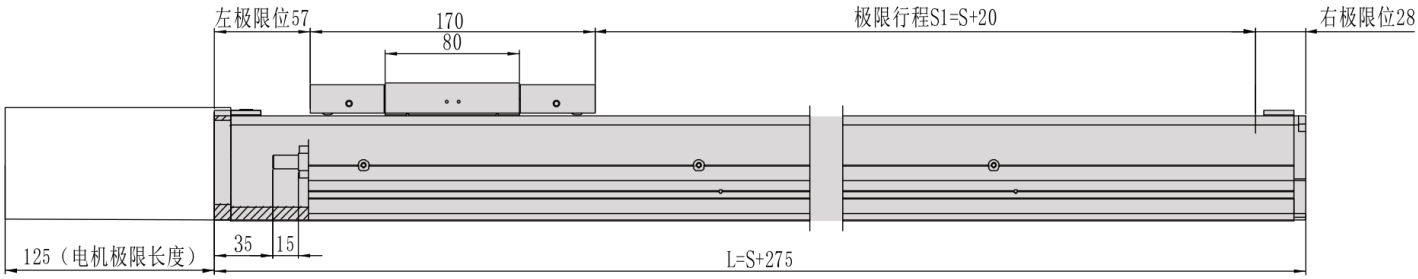

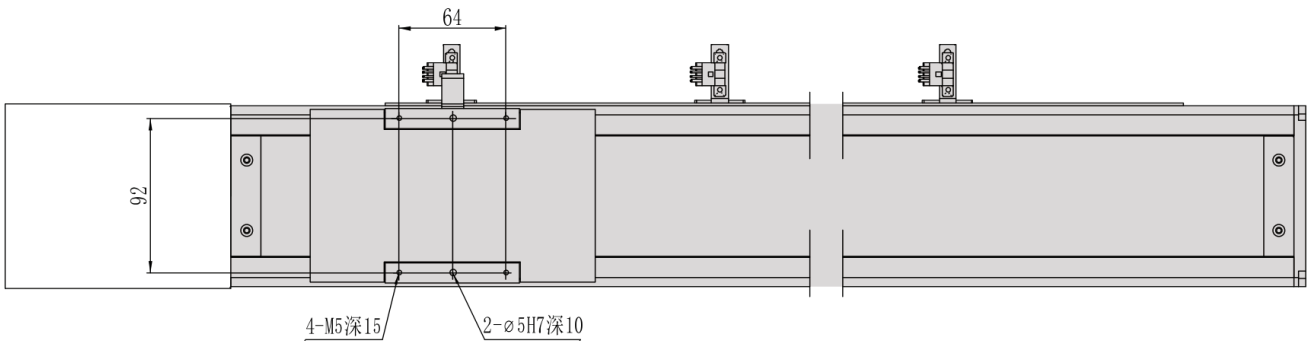

MC10 / L izquierda

Unidad de dibujo no verificada; se conservan las etiquetas de cota originales.

Vista 1

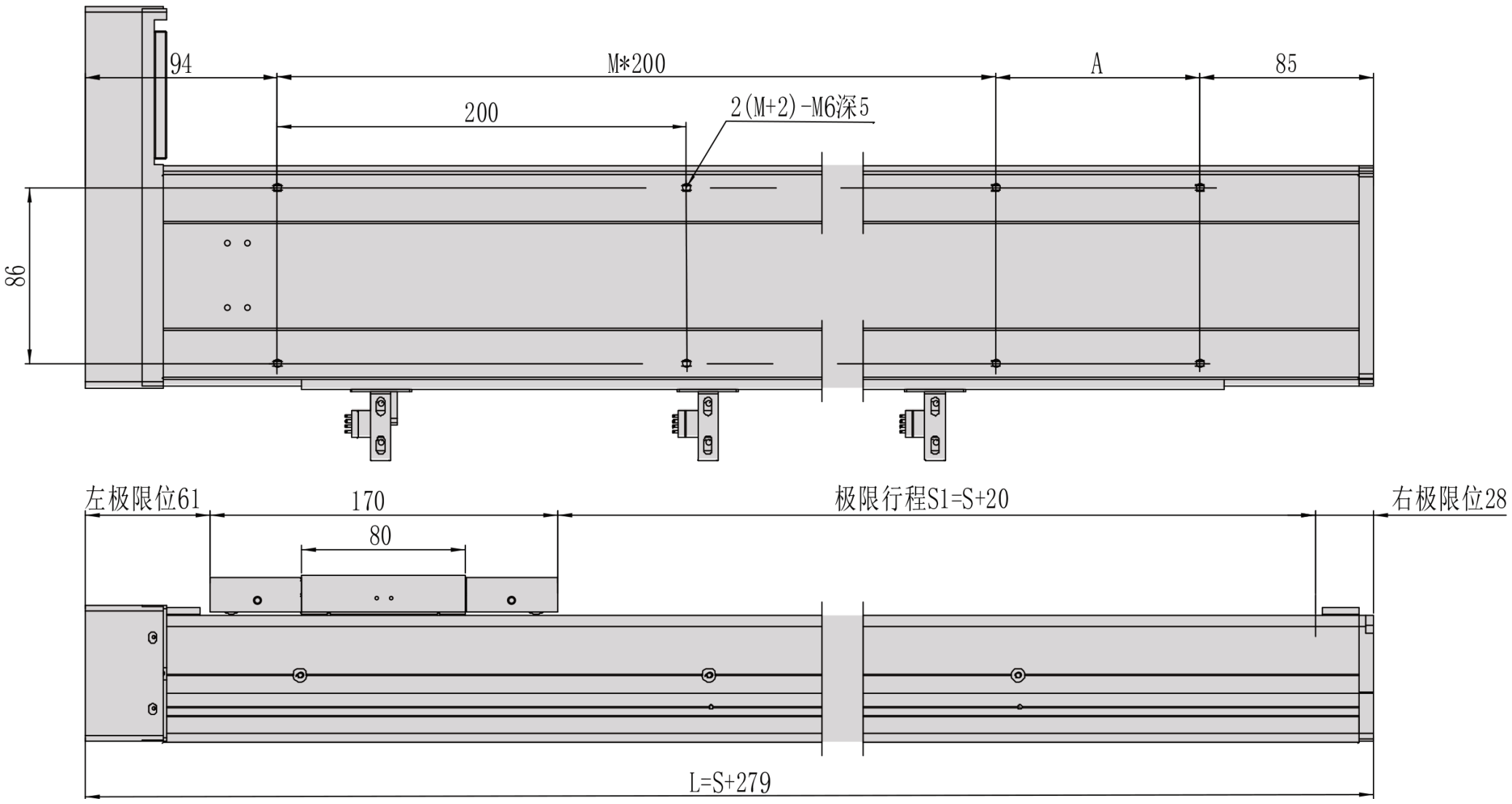

Vista 2

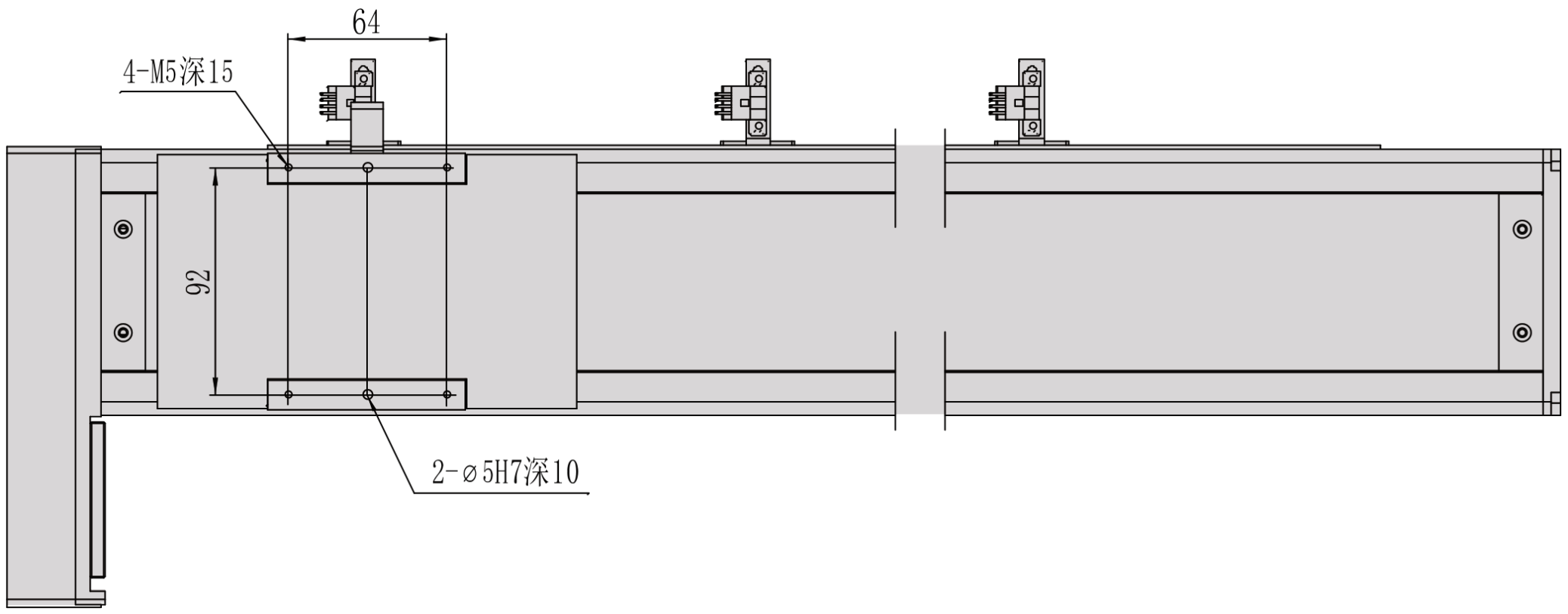

MC10 / L izquierda

Brida de sección

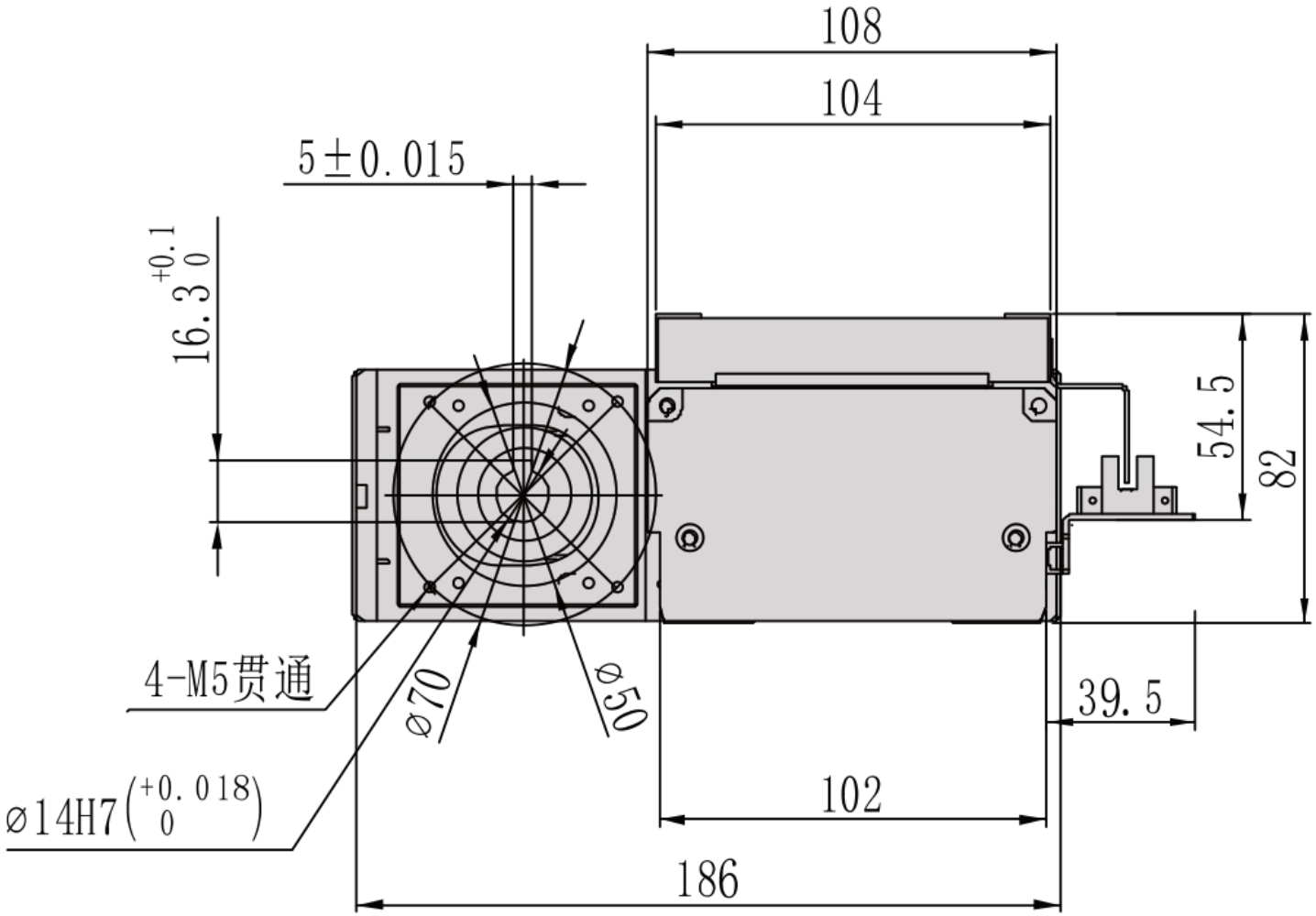

MC10 / L izquierda

Resumen de instalación

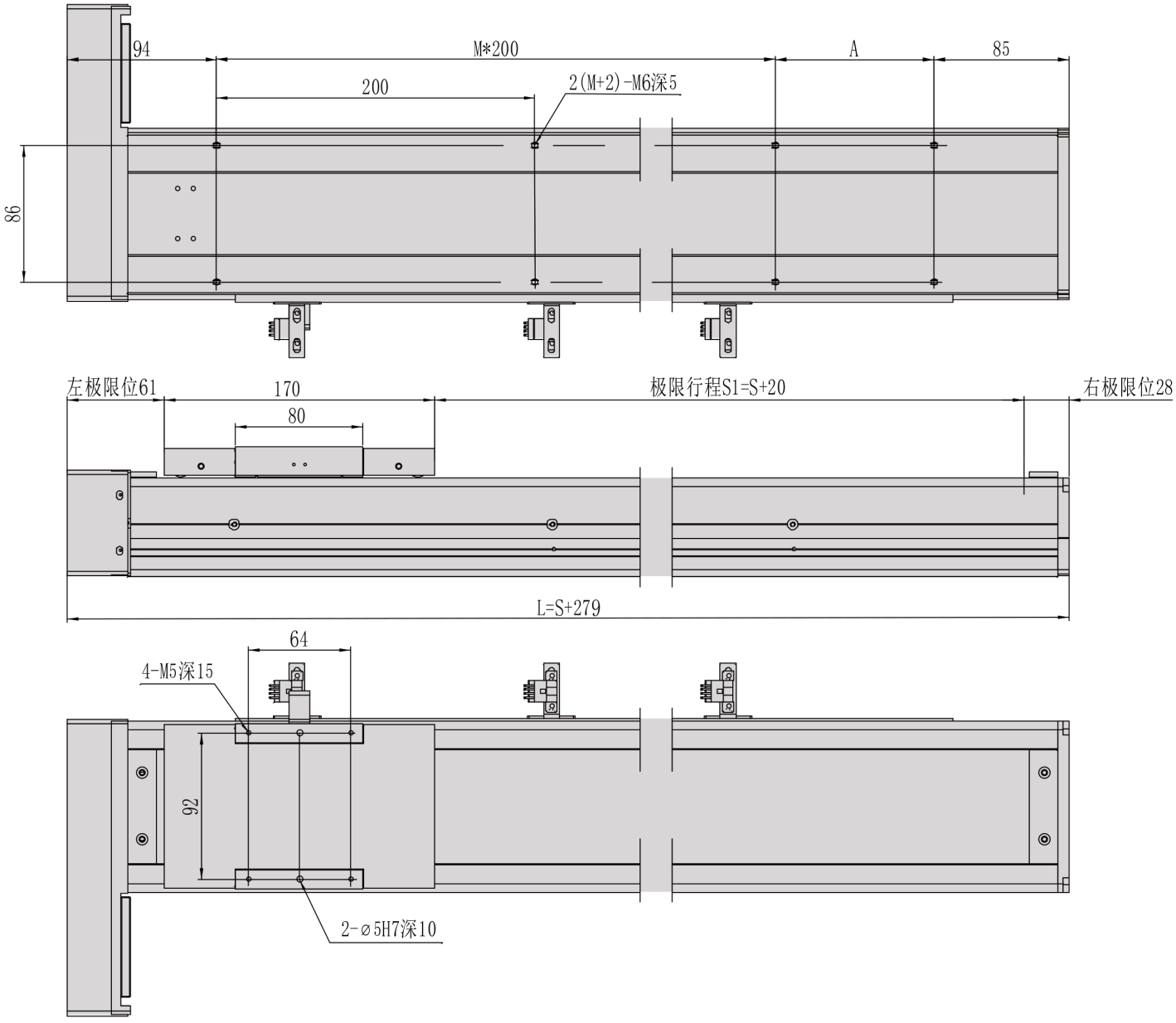

MC10 / R derecha

Unidad de dibujo no verificada; se conservan las etiquetas de cota originales.

Vista 1

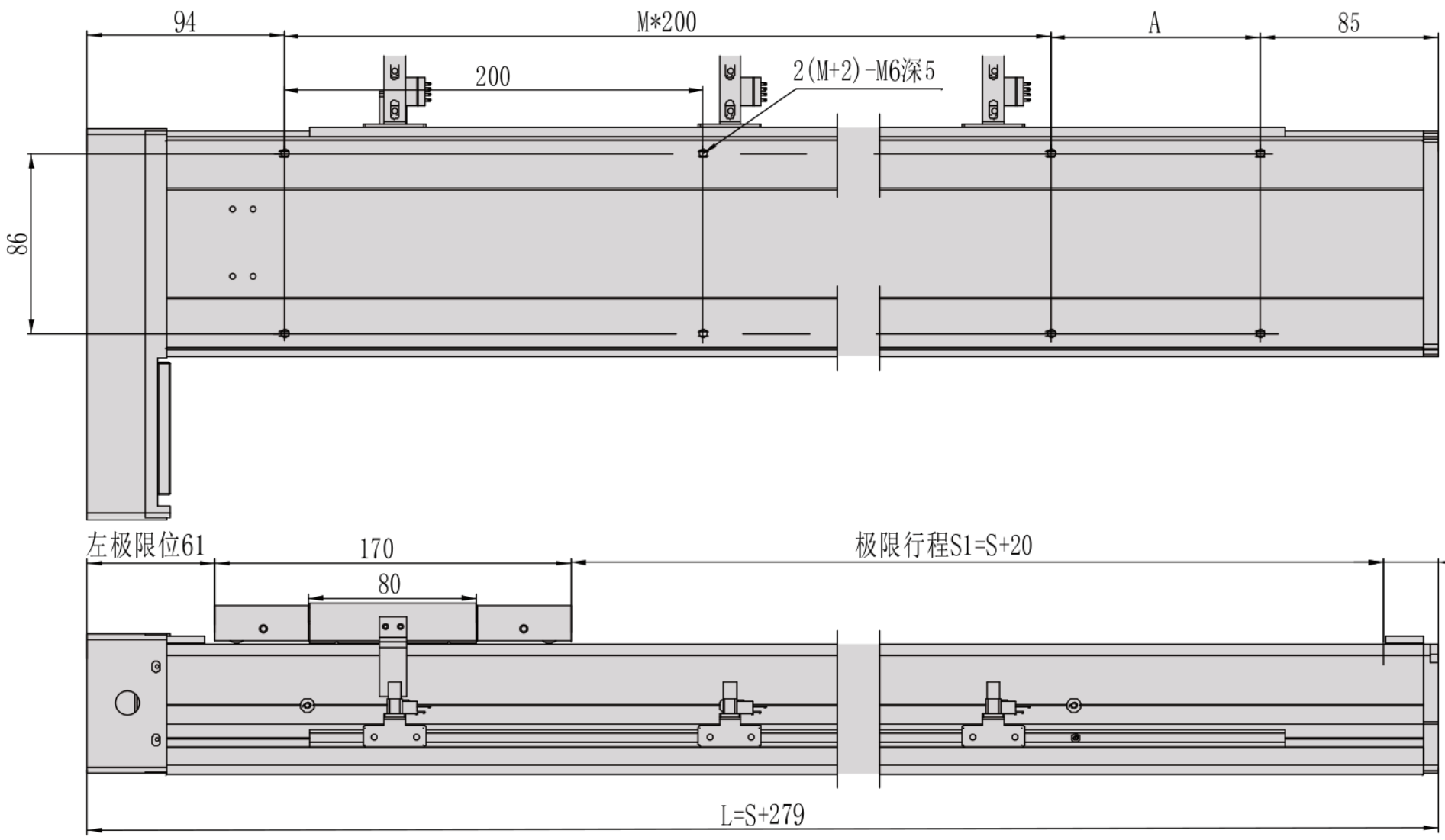

Vista 2

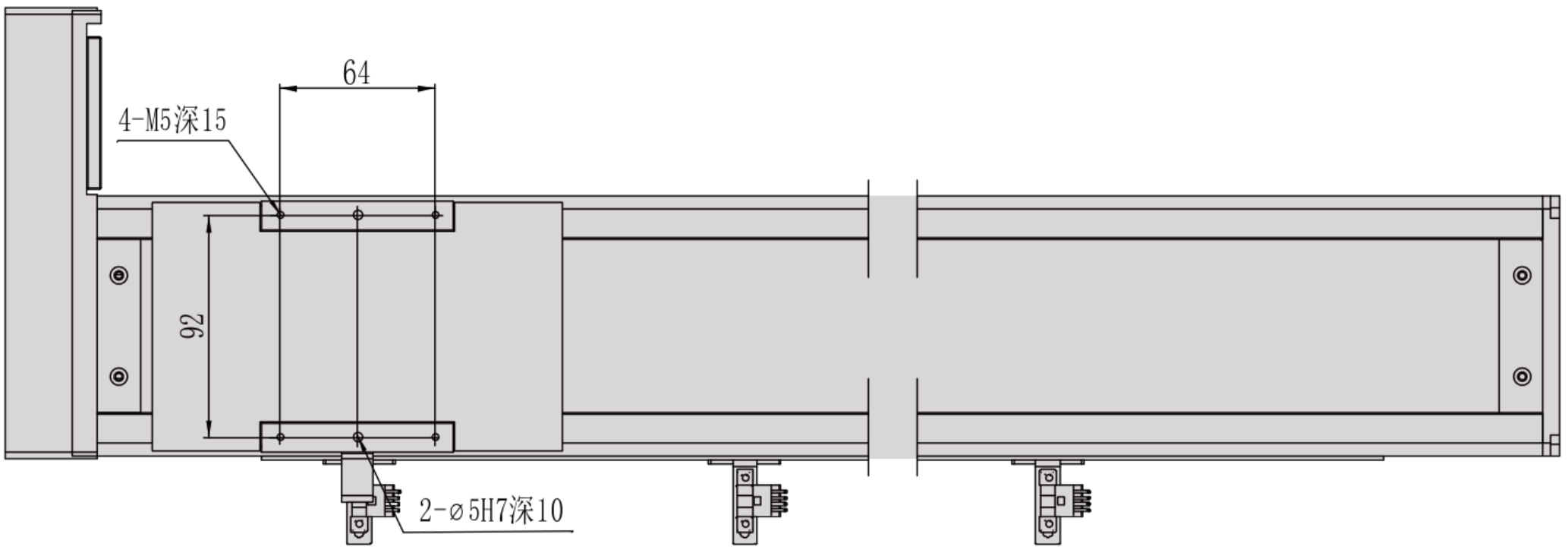

MC10 / R derecha

Brida de sección

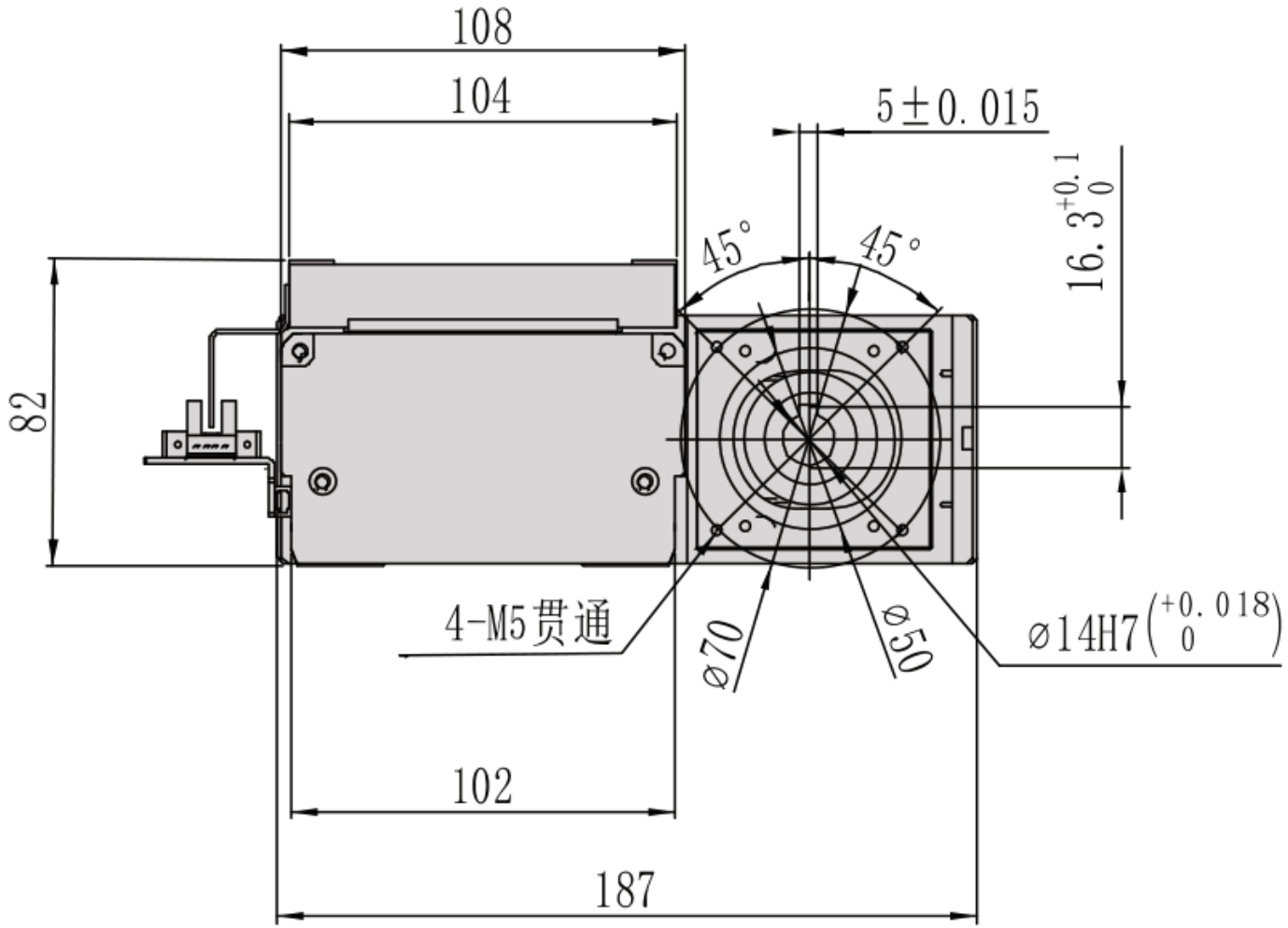

MC10 / R derecha

Resumen de instalación

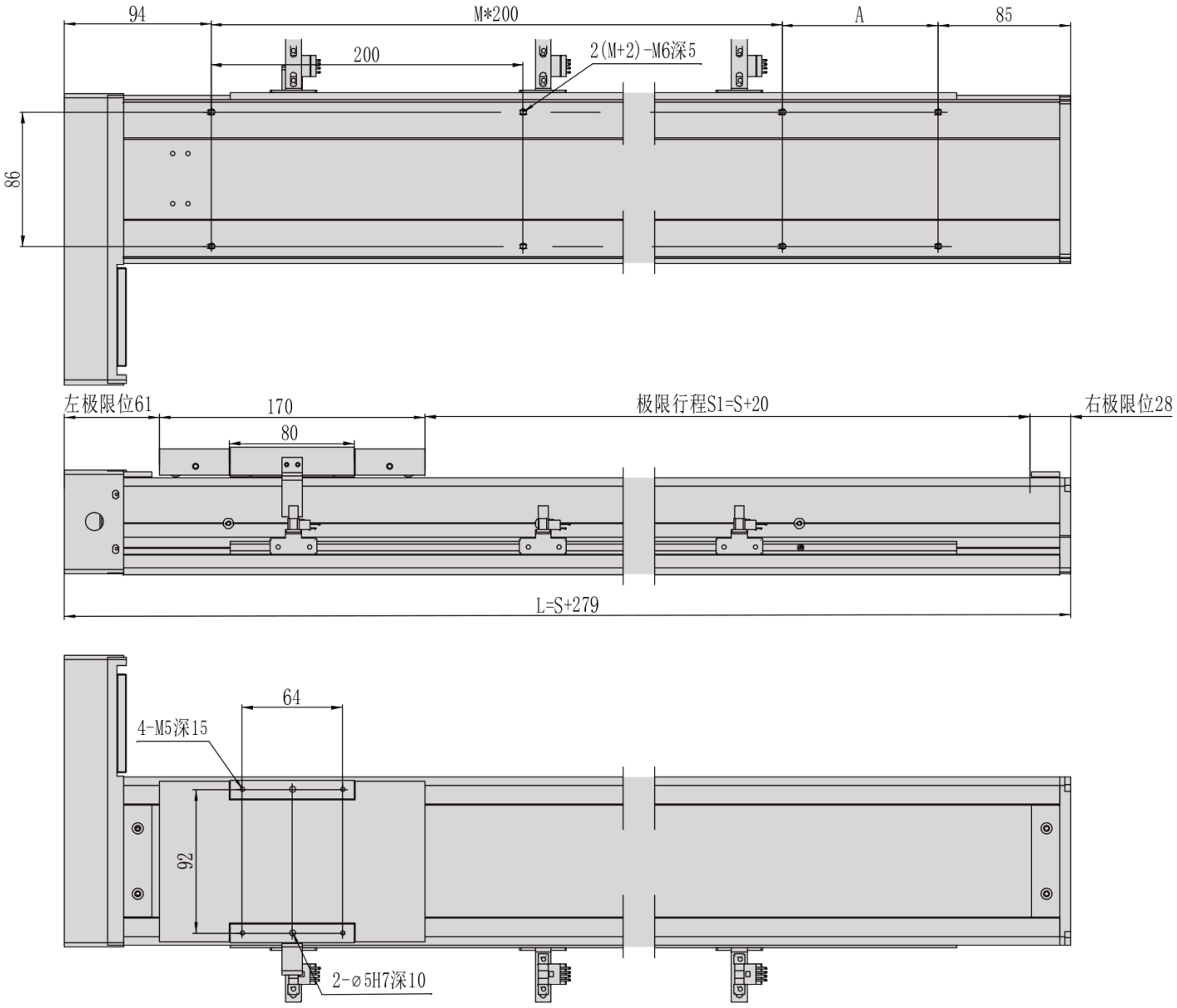

MC10 / B inferior

Unidad de dibujo no verificada; se conservan las etiquetas de cota originales.

Vista 1

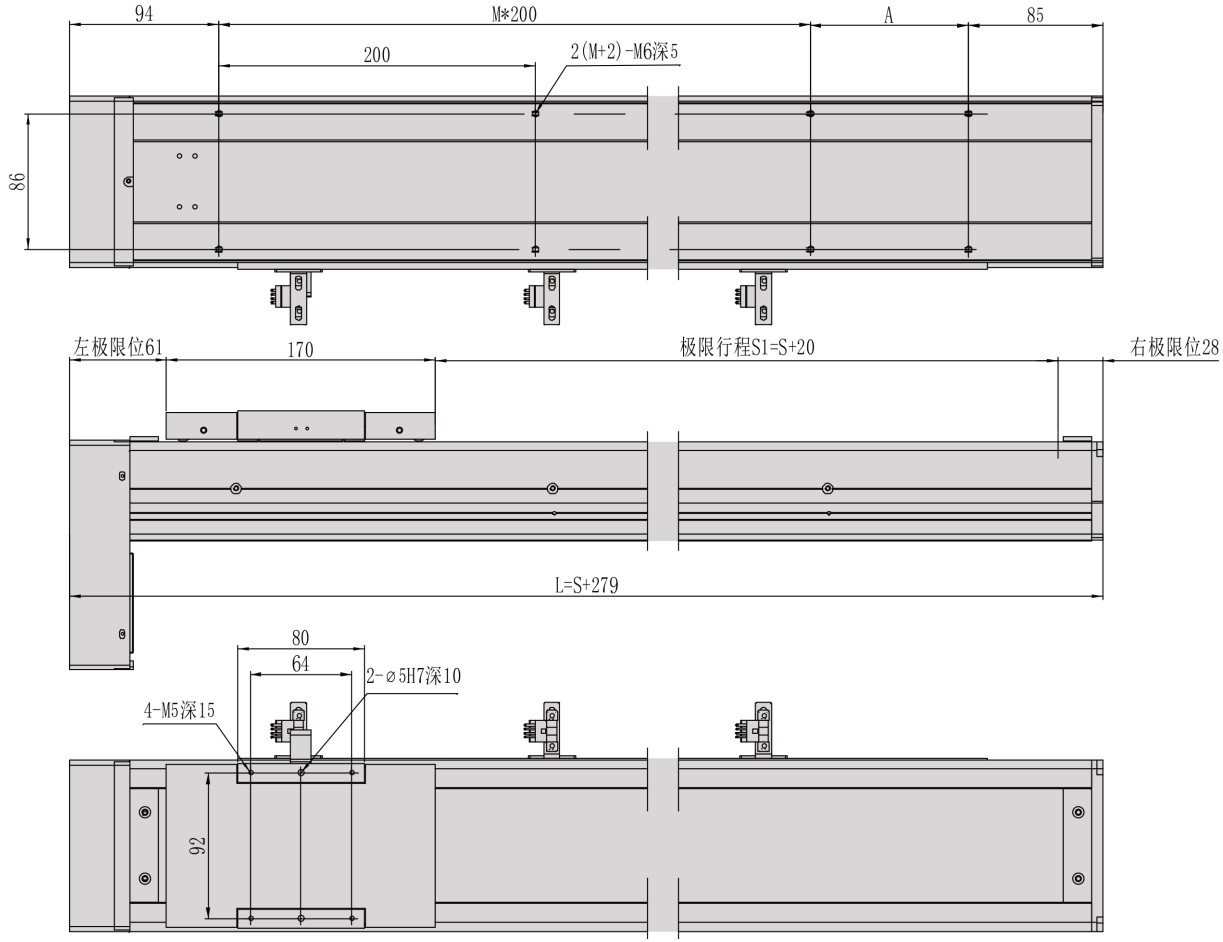

MC10 / B inferior

Brida de sección

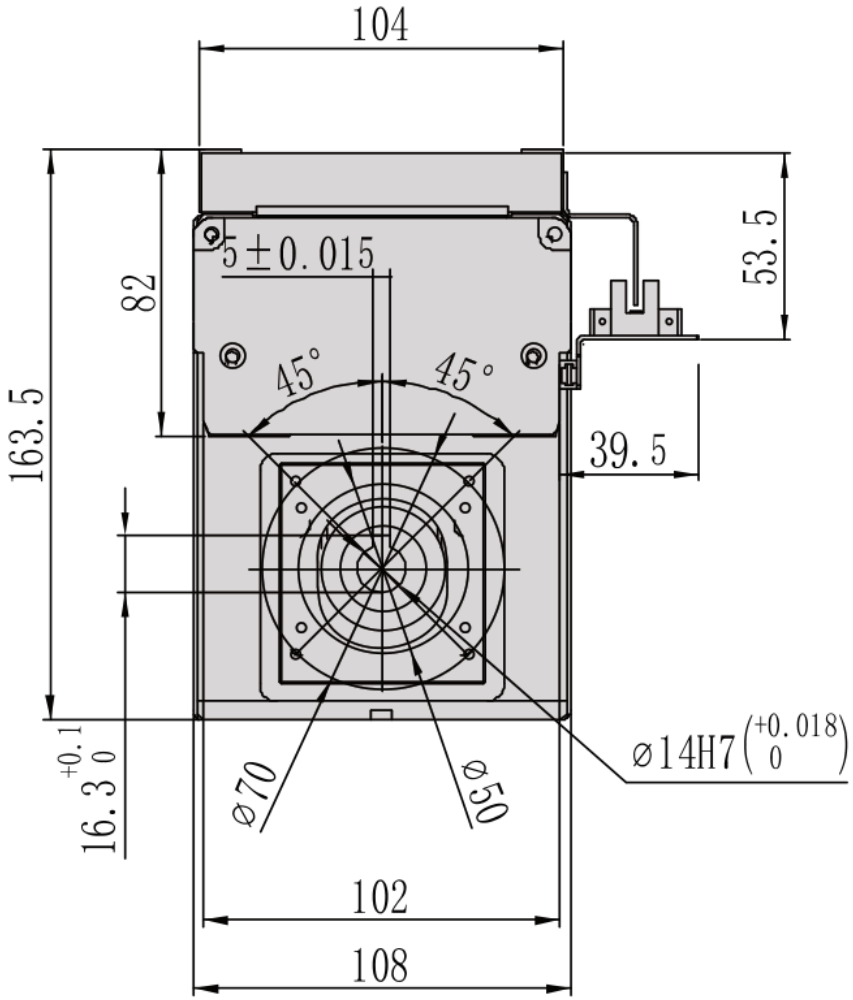

MC10 / B inferior

Resumen de instalación

