EDA60Z

Silinder elektrik servo ketepatan tinggi dan beban tinggi dengan lejang boleh disesuaikan EDA60Z

Produk

Silinder elektrik servo untuk gerakan linear berpandu dalam mesin atau talian pengeluaran.

Spesifikasi teknikal

Suis had	**Suis magnet**
Kelajuan maksimum yang dibenarkan	**<=500 mm/s**
Daya tujahan maksimum yang dibenarkan	**<=5kN**
Sudut putaran rod omboh	**+/-0.3 deg**
Panjang boleh dilanjutkan	**<=800 mm**
Diameter dalaman	**phi50 mm**

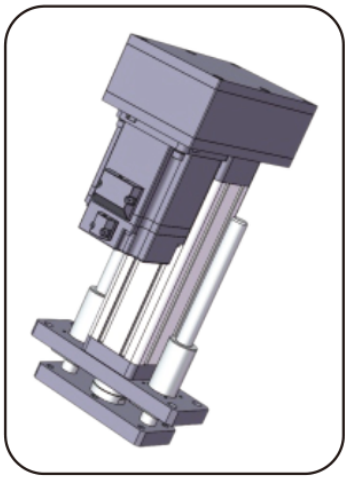

Ilustrasi produk

Pemilihan

Pilih tujahan, lejang dan kelajuan sebagai satu tugas. Maksimum katalog tidak bermaksud maksimum lain terpakai bersama. Sahkan lead skru, pemasangan motor, penurunan gear, dan sambungan beban sebelum memesan.

Parameter asas

(Nota: Tujahan, lejang dan kelajuan hendaklah digabungkan dengan penggunaan sebenar, dan nilai had atas ketiga-tiganya tidak boleh digunakan bersama.)

Diameter luar	Diameter dalaman	Daya tujahan maksimum yang dibenarkan	Panjang boleh dilanjutkan	Kelajuan maksimum yang dibenarkan	Kelajuan maksimum dibenarkan Sudut putaran rod omboh Suis had	Suis had
61x61mm	phi50 mm	<=5KN	<=800 mm	<=500 mm/s	+/-0.3 deg	Suis magnet

Pilihan pemacu dan motor

Jarak pendahuluan skru bebola	Nisbah kelajuan roda segerak (input: output)	Nisbah kelajuan roda segerak (input: output)	Nisbah kelajuan roda segerak (input: output)	Spesifikasi motor yang boleh dipasang terus	Spesifikasi motor yang boleh dipasang terus	Reducer yang boleh dipadankan	Reducer yang boleh dipadankan
05mm	1:1	1.5:1	2:1	80A	86B	60A	60A 80A
10mm	1:1	1.5:1	2:1	80A	86B	60A	60A 80A
16mm	1:1	1.5:1	2:1	80A	86B	60A	60A 80A
20mm	1:1	1.5:1	2:1	80A	86B	60A	60A 80A

Parameter skru bebola

(Nota: Parameter skru bebola terpakai untuk lejang <= 300mm. Untuk lejang lebih besar daripada 300mm, sila rujuk kakitangan teknikal kami.)

Model skru bebola	Jenis	Diameter	Jarak pendahuluan skru bebola	Ca (KN)	Coa (KN)	Kekakuan skru bebola	Diameter bebola	Aci skru	Nisbah kelangsingan	Ketepatan kedudukan | tahap ketepatan	Ketepatan kedudukan | tahap ketepatan
SFNU1605-4	Skru bebola	16 mm	05mm	13.5 KN	29.9 KN	32Kgf/um	3.175mm	14K5	1:30	C5/+/-0.01	C7/+/-0.02

EDA60Z

Silinder elektrik

Parameter skru bebola (SAMBUNGAN)

Model skru bebola	Jenis	Diameter	Jarak pendahuluan skru bebola	Ca (KN)	Coa (KN)	Kekakuan skru bebola	Diameter bebola	Aci skru	Nisbah kelangsingan	Ketepatan kedudukan | tahap ketepatan	Ketepatan kedudukan | tahap ketepatan
SFNU1610-3	Skru bebola	16 mm	10mm	10.8 KN	23.5 KN	26Kgf/um	3.175mm	14K5	1:30	C5/+/-0.01	C7/+/-0.02
SFA1616-1.8	Skru bebola	16 mm	16mm	5.4 KN	11.1 KN	14Kgf/um	2.778mm	14K5	1:30	C5/+/-0.01	C7/+/-0.02
SFA1620-1.8	Skru bebola	16 mm	20mm	5.4 KN	11.4 KN	14Kgf/um	2.778mm	14K5	1:30	C5/+/-0.01	C7/+/-0.02

Parameter galas

Model galas	Cr (KN)	Cor (KN)
Galas bebola alur dalam 6004-ZZ	9.38 KN	5.03 KN
Galas bebola tujahan 51105	19.6 KN	37 KN

Takal pemasaan dan tali sawat

Nisbah kelajuan roda segerak	Spesifikasi gear pemacu	Spesifikasi gear dipacu	Bilangan gigi gear pemacu	Bilangan gigi roda dipacu	Jarak pusat roda segerak	Lilitan tali sawat segerak	Lebar tali sawat segerak
1:1	5M20T34	5M20T30	36	36	85mm	350	20mm
1.5:1	5M20T34	5M20T30	24	36	85mm	320	20mm
2:1	5M20T34	5M20T30	24	48	85mm	355	20mm

Jadual padanan dimensi (mm)

Jenis sambungan beban	phiA	phiB	phiC	C	D	E	F	H	G	M
Benang luar	phi50	phi35	-	30	50	3	11	-	33	M20x1.5
Benang dalam	phi50	phi35	-	30	20	3	-	-	33	M16
Penyambung jenis I	phi50	phi35	phi16	-	95	3	16	32	33	-
Galas mata ikan	phi50	phi35	phi16	-	61	3	21	-	33	-
Sambungan Y	phi50	phi35	phi16	-	95	3	16	32	32	-

emmy@htrobot.com www.htrobot.com