LM-FI08 pandangan lukisan

Gunakan dimensi dan syarat berlabel. Jangan skalakan lukisan.

01 Dimensi

02 Pendawaian, PNP

03 Pendawaian, NPN

HUBUNGI HTROBOT

emmy@htrobot.com **www.htrobot.com**

LM-FI08 - Dimensi

Jangan skalakan lukisan.

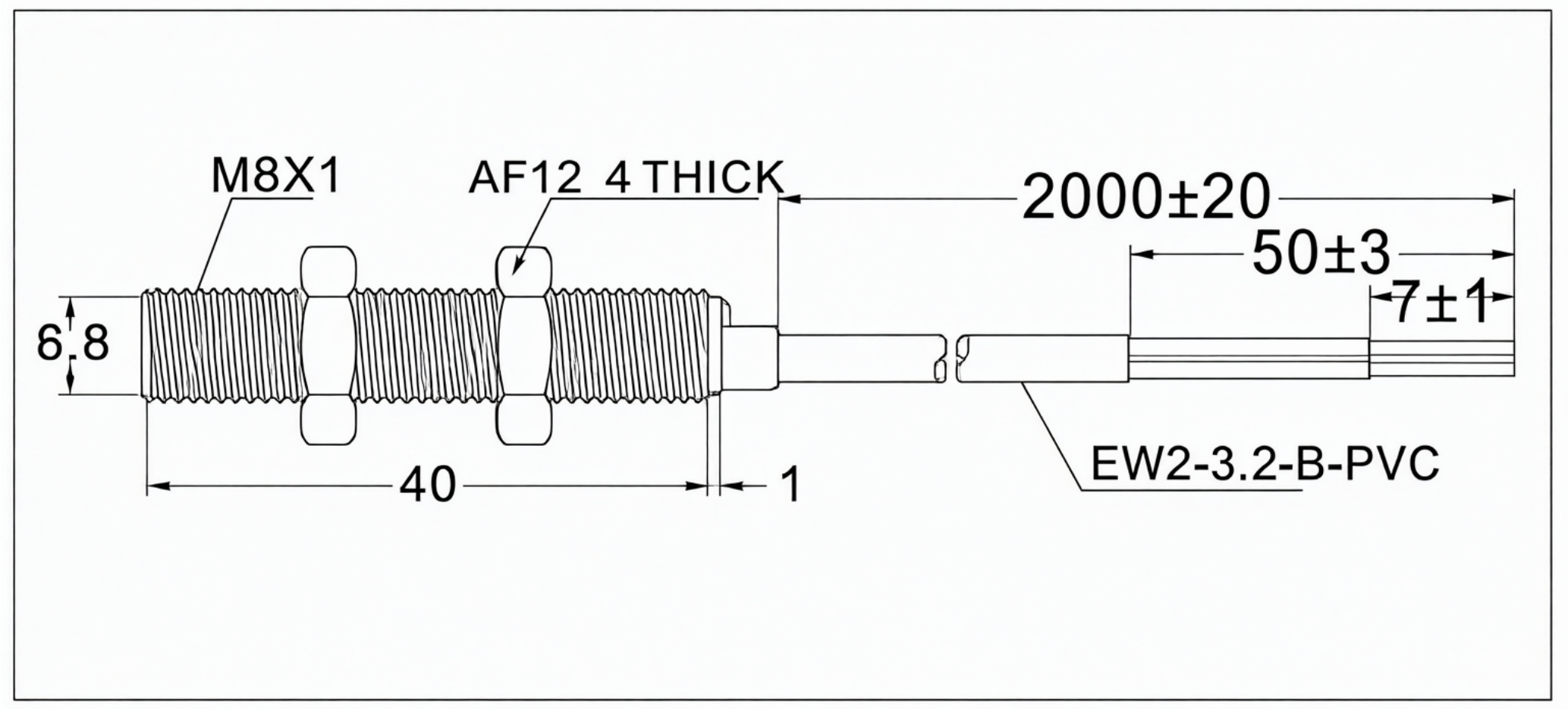

LM-FI08 - pendawaian, PNP

Jangan skalakan lukisan.

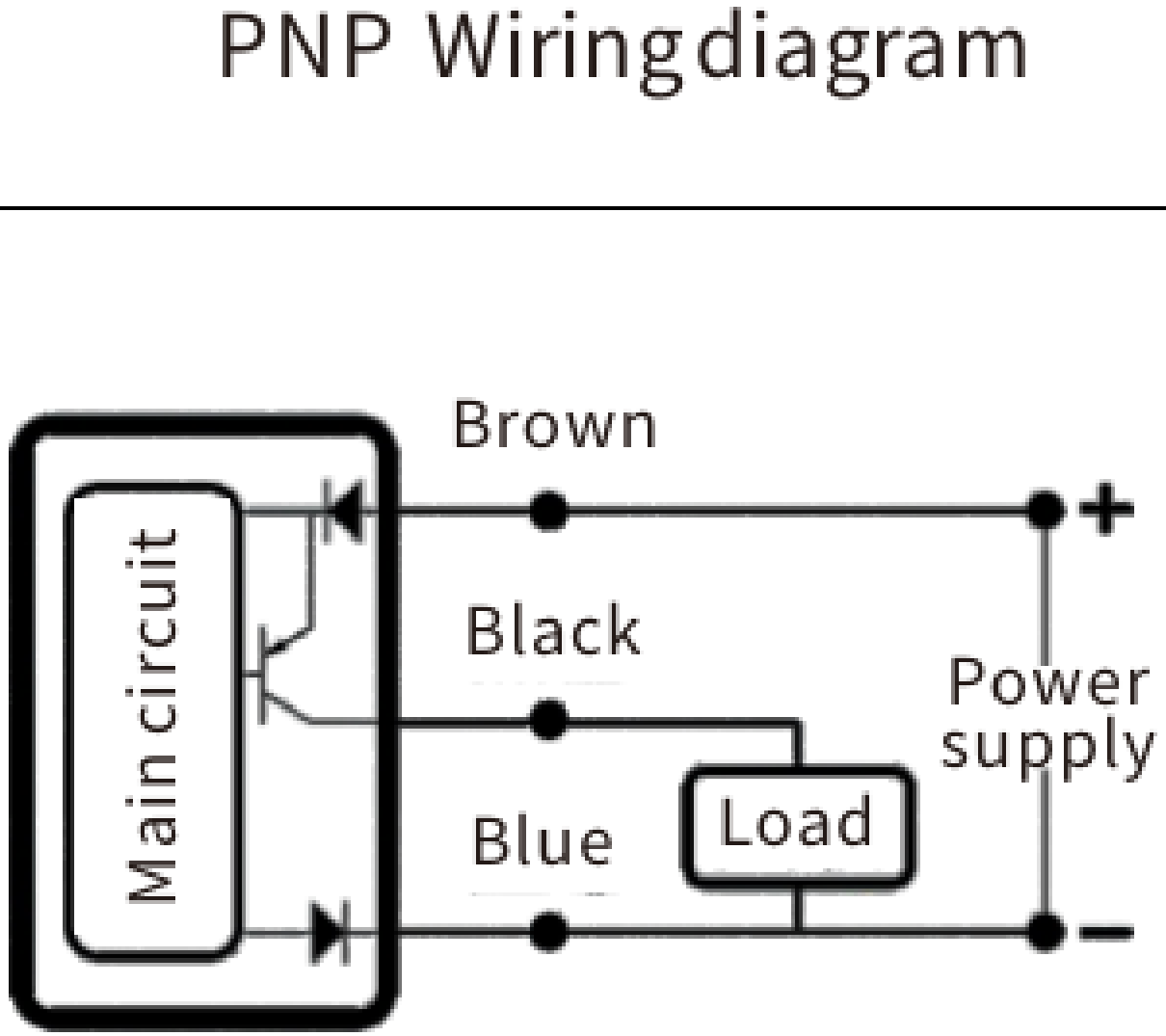

LM-FI08 - pendawaian, NPN

Jangan skalakan lukisan.

