SL100 ขนาด

มุมมองขนาดและการติดตั้ง หน่วยคือป้ายที่พิมพ์บนแต่ละมุมมอง

รูปเหล่านี้ไม่ได้เลือกช่วงชัก ยืนยันการติดตั้งกับโครงแบบที่สั่ง

รูป: 2 มุมมอง. ด้านข้างไม่มีฝาครอบ, ปลายไม่มีฝาครอบ

SL100 · รูป · ด้านข้างไม่มีฝาครอบ

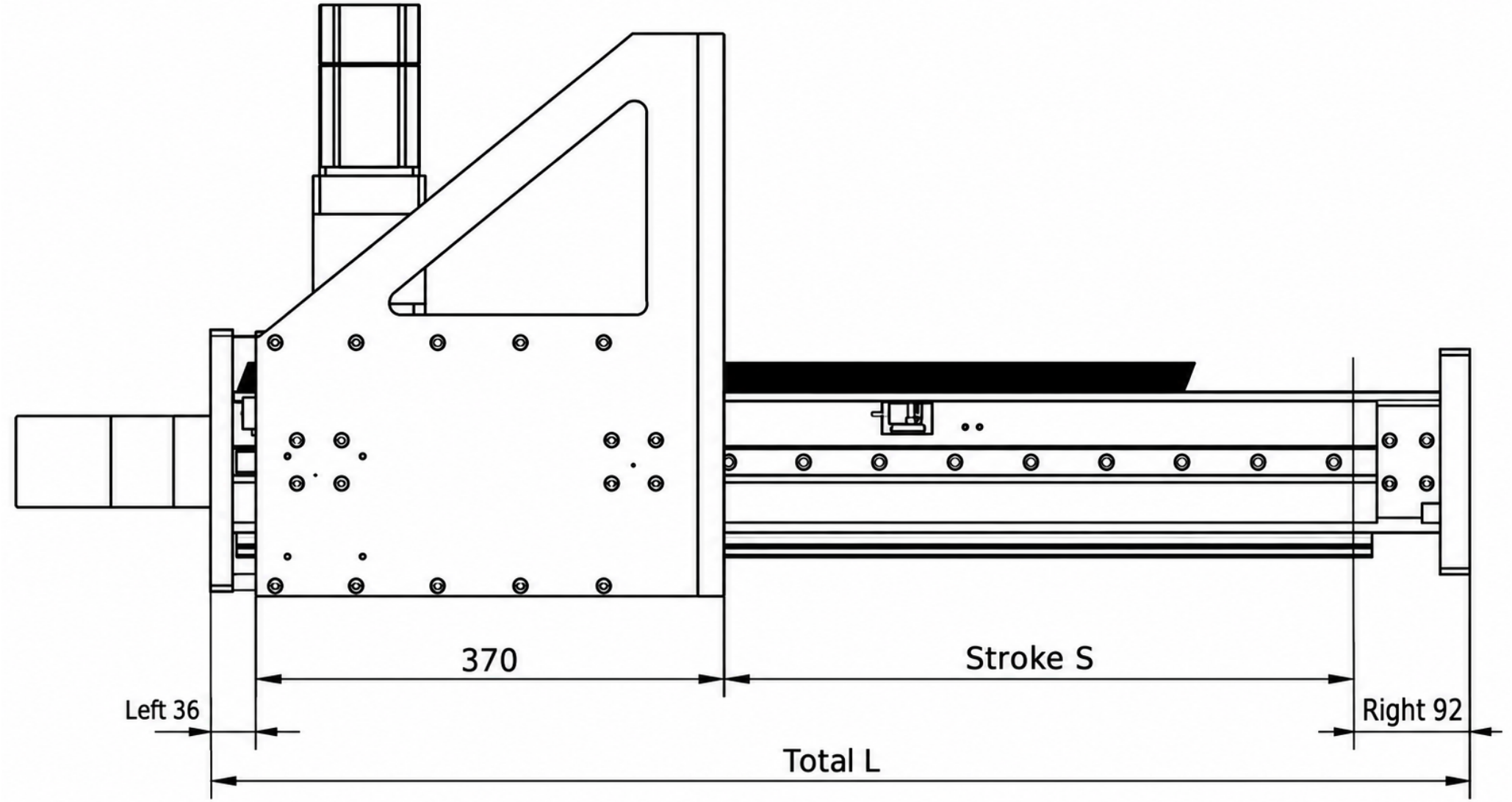

SL100 · รูป · ปลายไม่มีฝาครอบ

