كيفية استخدام هذا الأطلس

كل منظر هو رسم الكتالوج للمتغير أو مجموعة النسبة المذكورة. استخدم التسميات المطبوعة لا قياساً بالمقياس. هذه رسوم مرجعية وليست ملفات CAD.

أطلس الرسوم / EDF90

المحتويات

العودة — 1 مناظر | صفحات 2-2

المخفض — 1 مناظر | صفحات 3-3

اتصل بـ HTROBOT

البريد: emmy@htrobot.com

الموقع: www.htrobot.com

رسم الأبعاد EDF90 |

رسم الكتالوج

EDF90 العودة | العودة

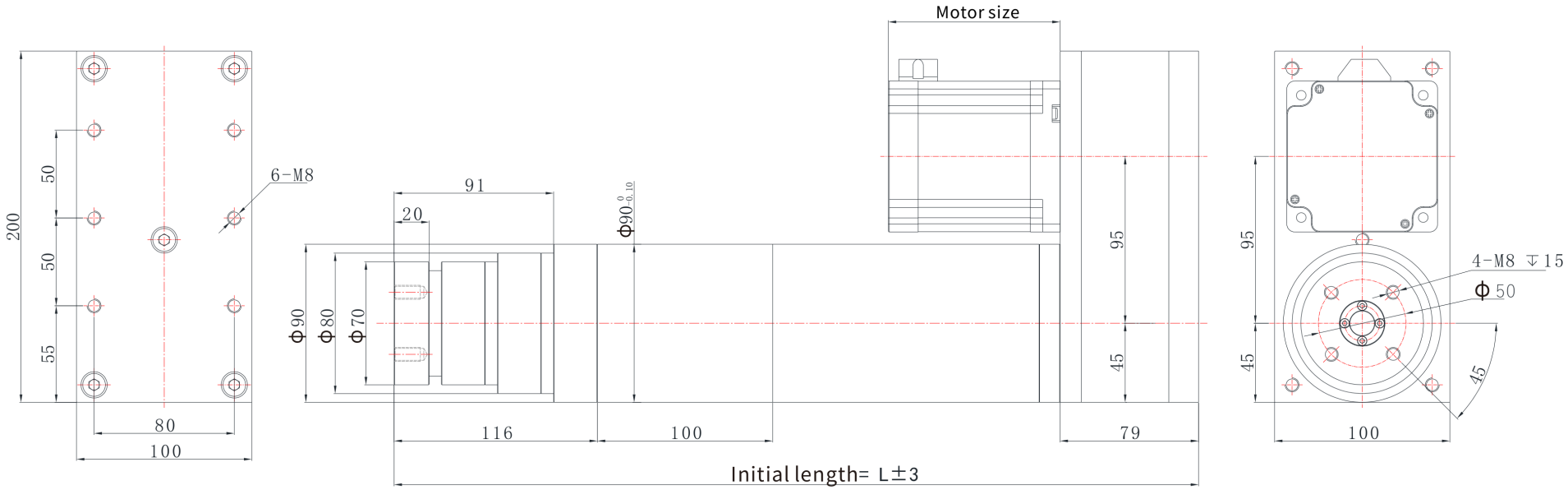

emmy@htrobot.com www.htrobot.com

EDF90 | رسم الأبعاد

رسم الكتالوج

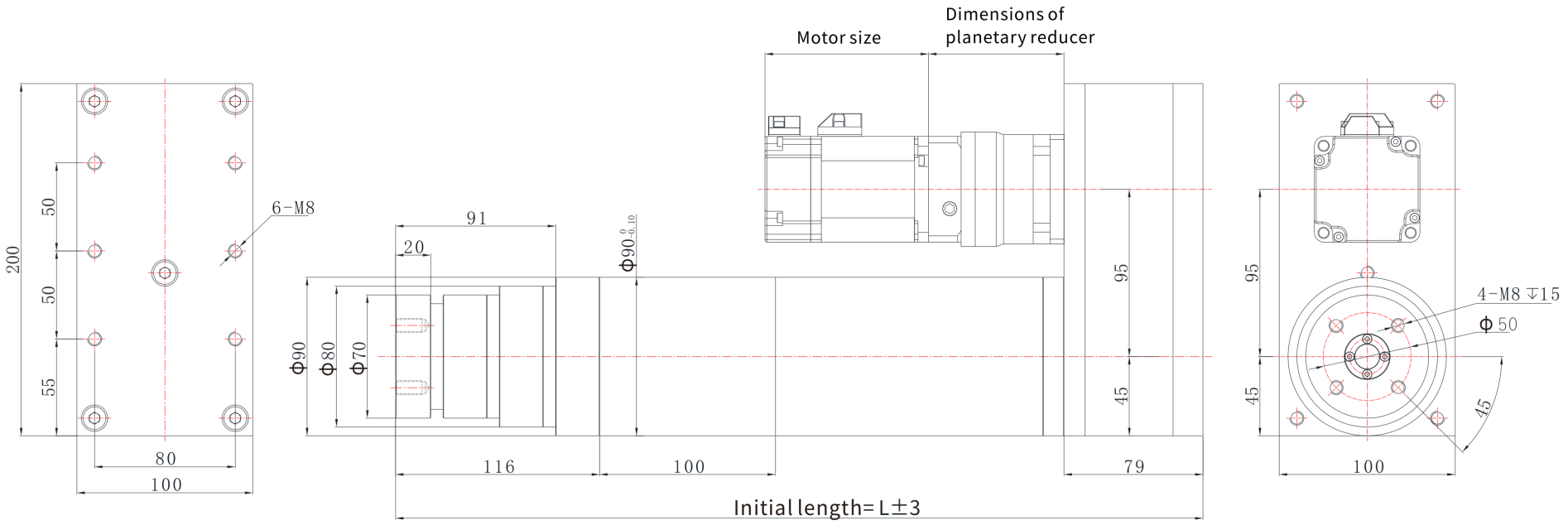

emmy@htrobot.com www.htrobot.com