TKK86 寸法

寸法および取付ビュー。単位は各ビューに印刷されたラベルです。

これらの図面はストロークを選定しません。発注する構成に対して取付を確認してください。

図面: 4 図。カバーなし、カバー付き、モータアダプタ図 1、モータアダプタ図 2

TKK86 · 図面 · カバーなし

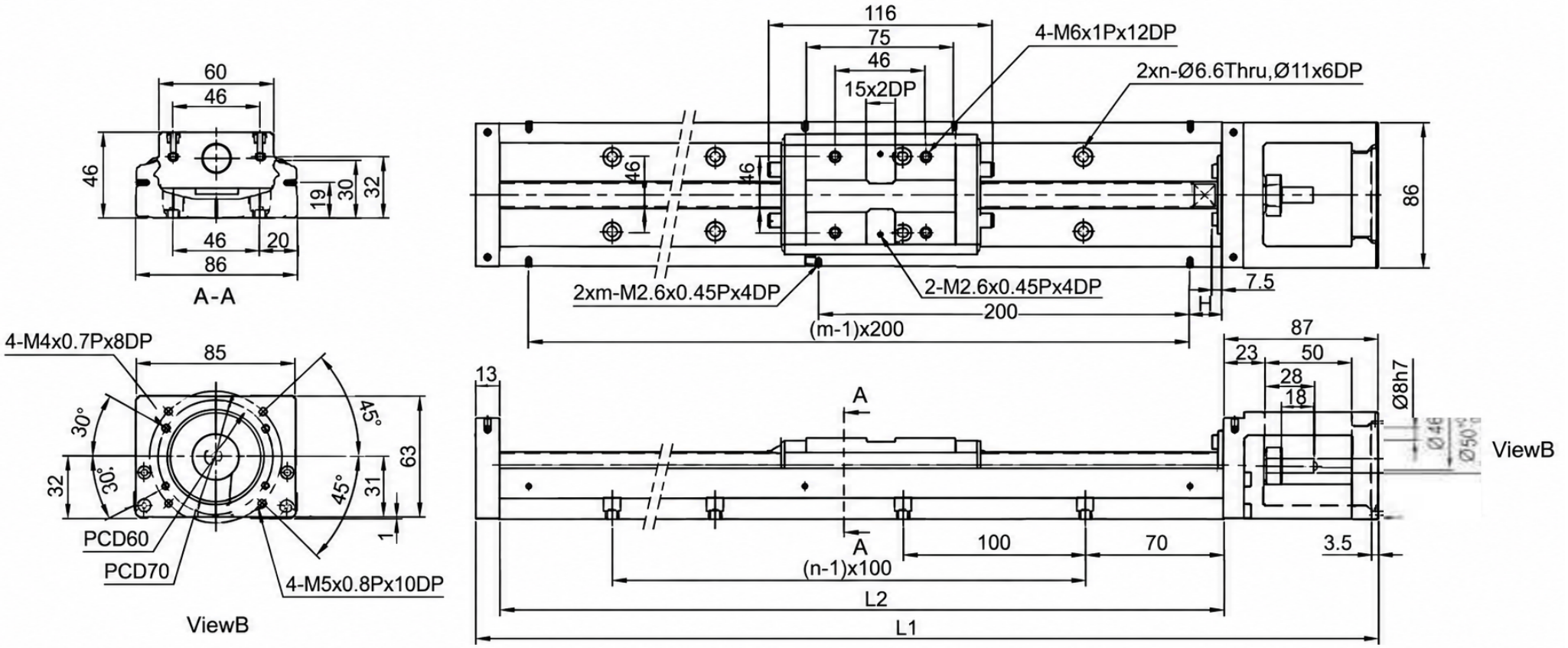

TKK86 · 図面 · カバー付き

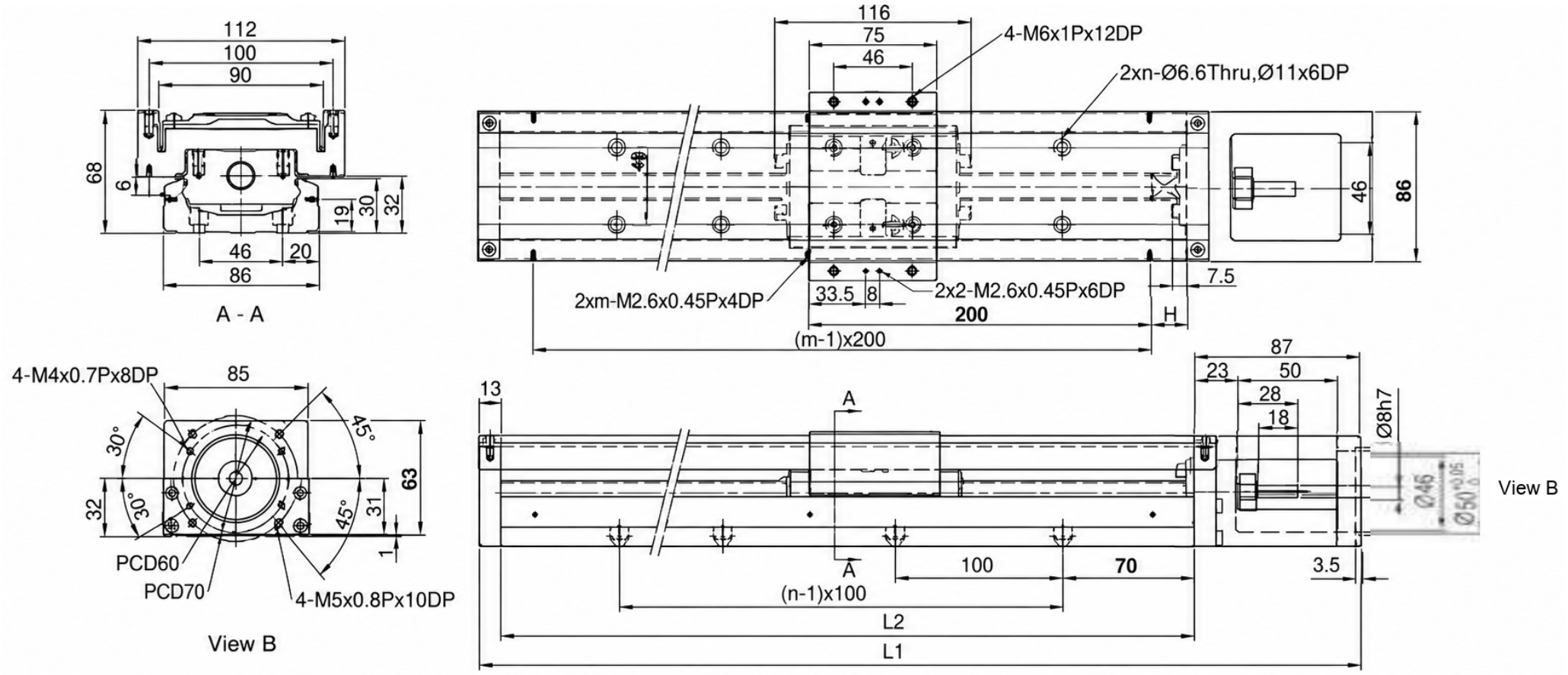

TKK86 · 図面 · モータアダプタ図 1

Motor Adaptor Flange F0

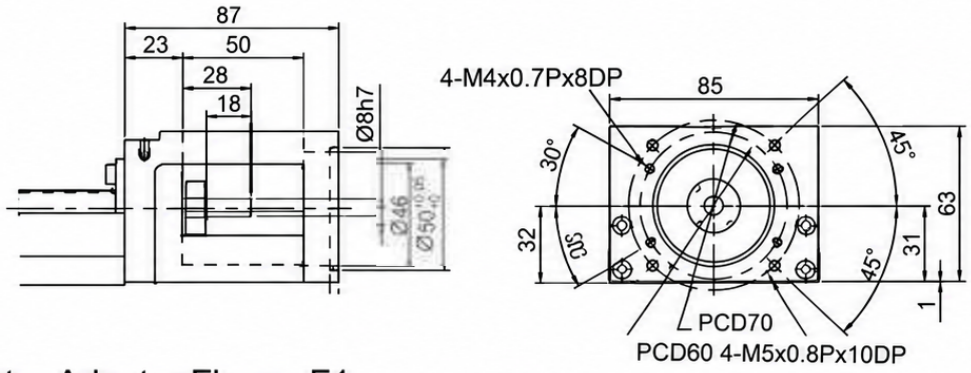

Motor Adaptor Flange F1

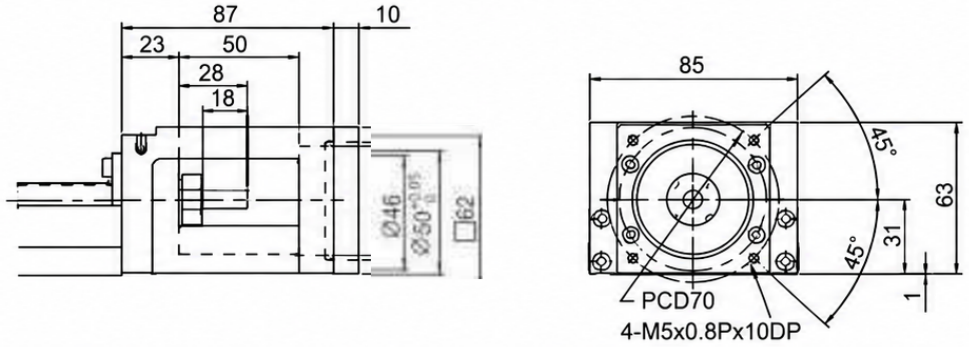

Motor Adaptor Flange F4

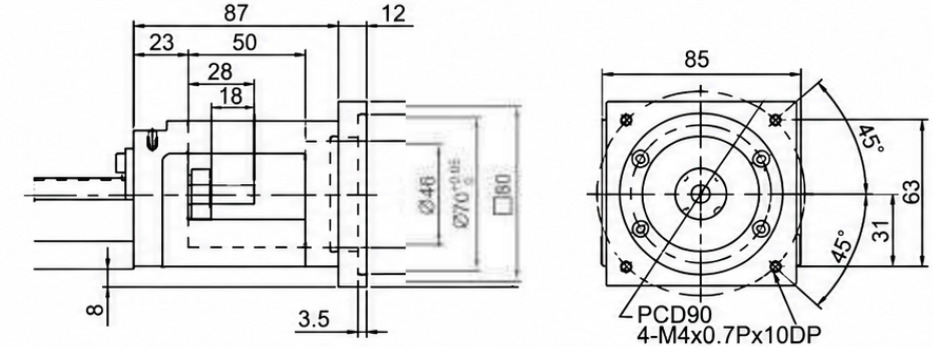

TKK86 · 図面 · モータアダプタ図 2

Motor Adaptor Flange F2

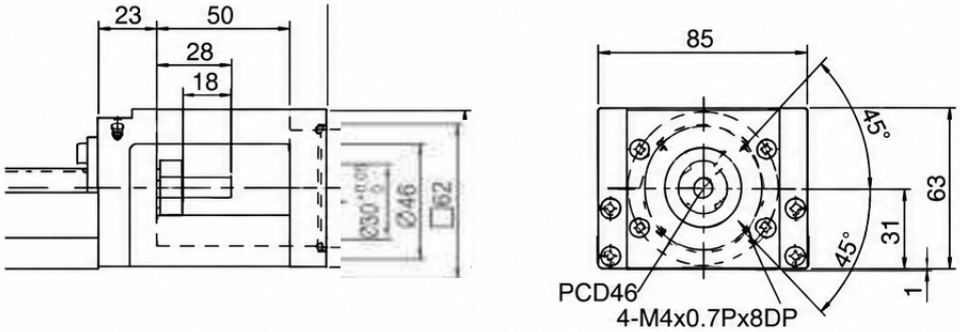

Motor Adaptor Flange F3

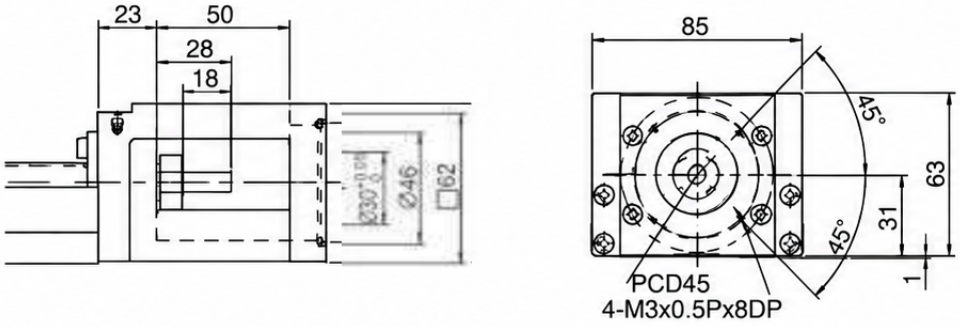

Motor Adaptor Flange F5

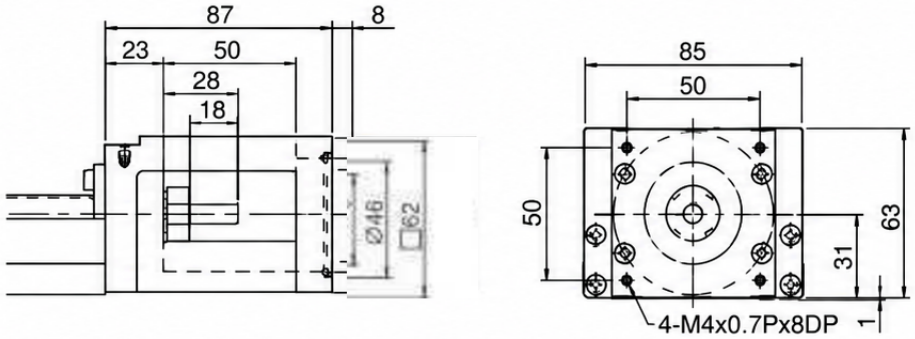

Motor Adaptor Flange F6

