# MF17H / ປື້ມແຜນ

# ຂະໜາດ ແລະການຕົດຕັ້ງ

ມຸມມອງແຍກຕາມການຕົດຕັ້ງມໍເຕີ.

ຫົວໜ່ວຍແຜນບໍ່ຖືກກວດ; ປ້າຍຂະໜາດເດີມຖືກເກັບ.

ຂະໜາດອ້າງອີງ; ຢືນຢັນການຕົດຕັ້ງ ແລະຊະໂກສໍາລັບການຕັ້ງຄ່າຂອງທ່ານ.

ໃຊ້ຂະໜາດທີ່ຕົດປ້າຍ; ຢ່າວັດແຜນ.

| | |
|---|---|
| ນອກ **C** | 5 ມຸມມອງ \| ໜ້າ 2-4 |
| ໃນ **D** | 5 ມຸມມອງ \| ໜ້າ 5-7 |
| ຊ້າຍ **L** | 5 ມຸມມອງ \| ໜ້າ 8-10 |
| ຂວາ **R** | 5 ມຸມມອງ \| ໜ້າ 11-13 |
| ລຸ່ມ **B** | 5 ມຸມມອງ \| ໜ້າ 14-16 |

ຂໍ້ມູນຈໍາເພາະຜະລິດຕະພັນ ແລະຄໍາແນະນໍາການເລືອກສະໜອງແຍກ.

ສໍາລັບຂະໜາດສະເພາະການຕັ້ງຄ່າ ຫຼືໄຟລ້ CAD ຈົງ, ຕົດຕໍ່ HTROBOT.

# MF17H / ນອກ C

ມຸມມອງ 1

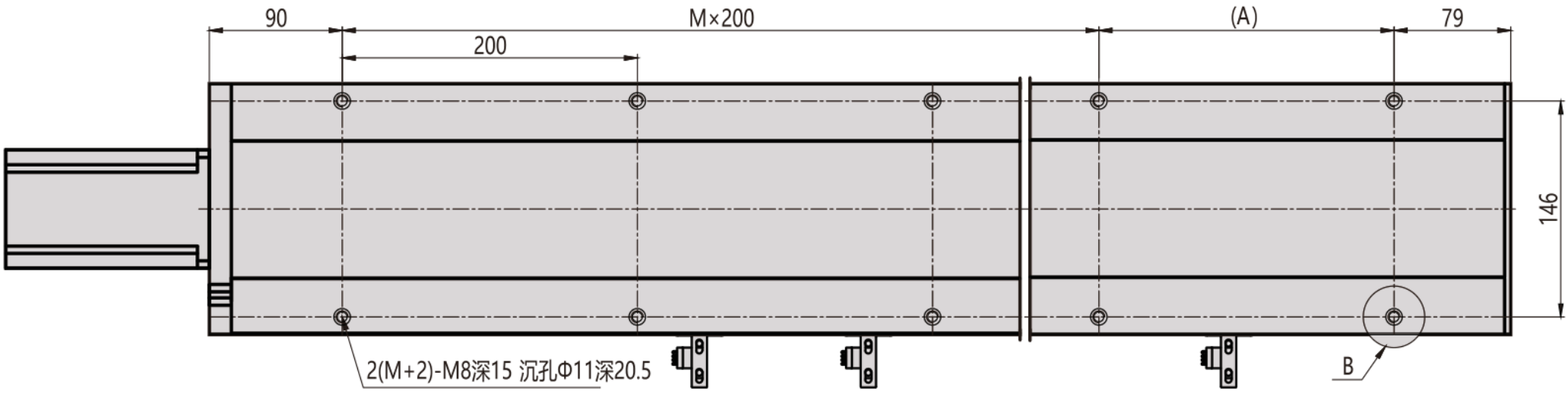


ມຸມມອງ 2

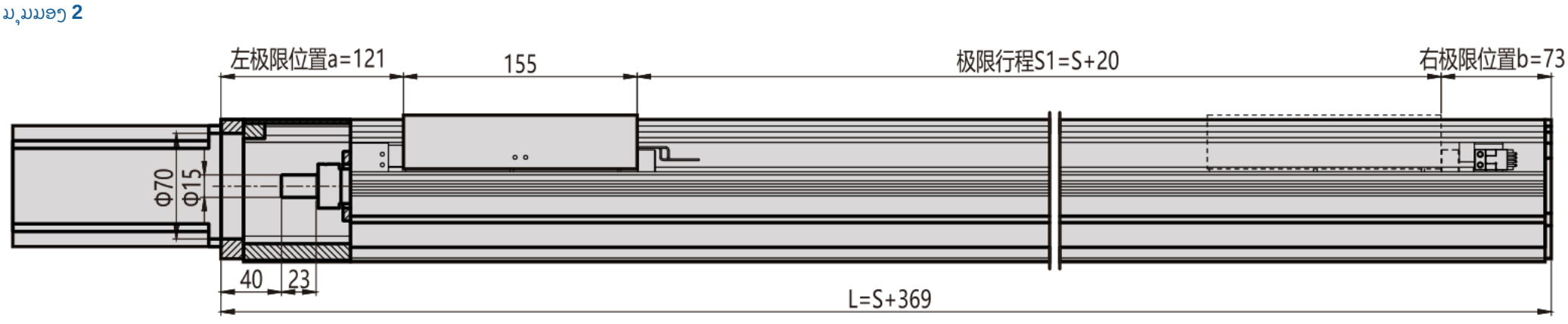


ມຸມມອງ 3

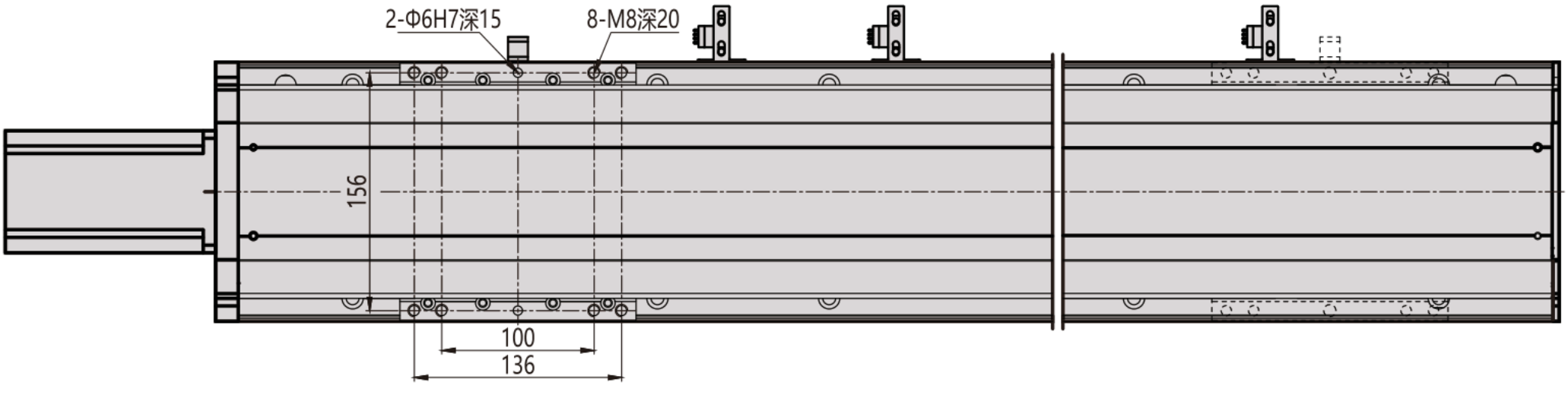

# MF17H / ນອກ C

ແປ່ນໜ້າຕັດ

B向视图(1:1)

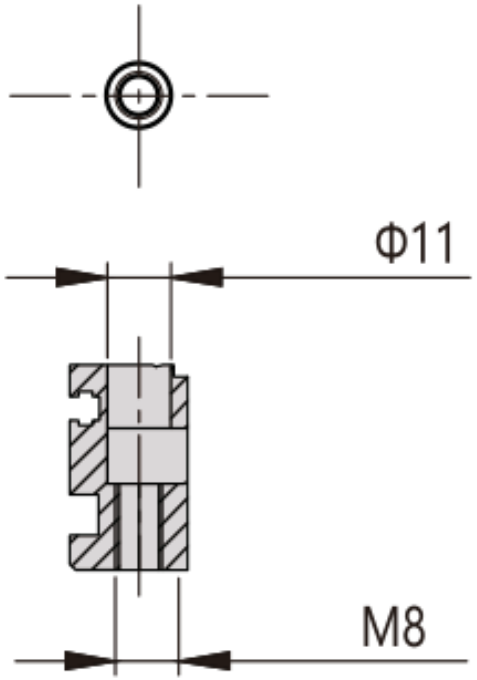


电机法兰视图

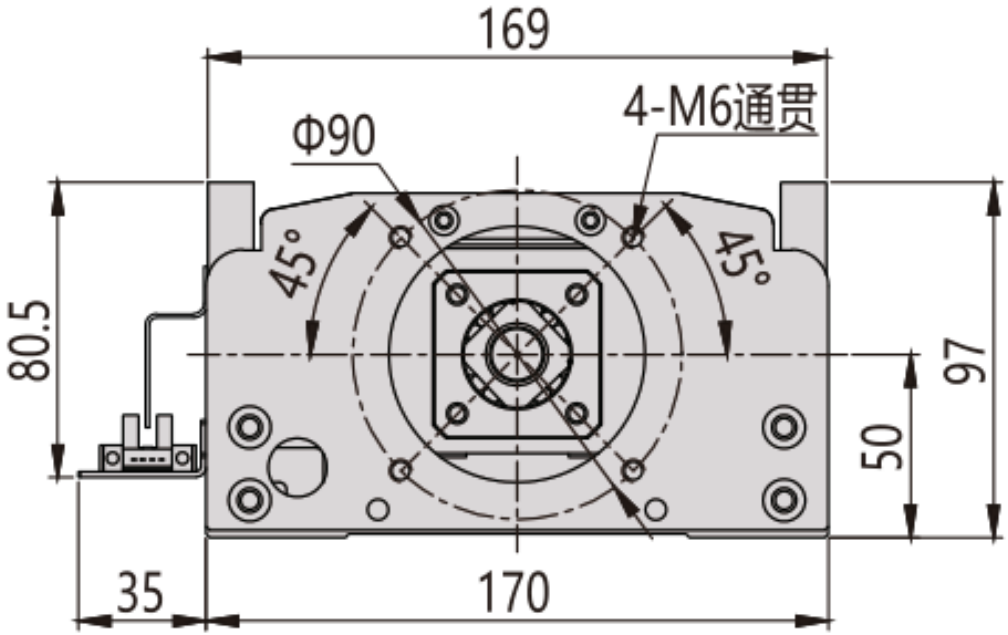

# MF17H / ນອກ C

## ພາບລວມການຕິດຕັ້ງ

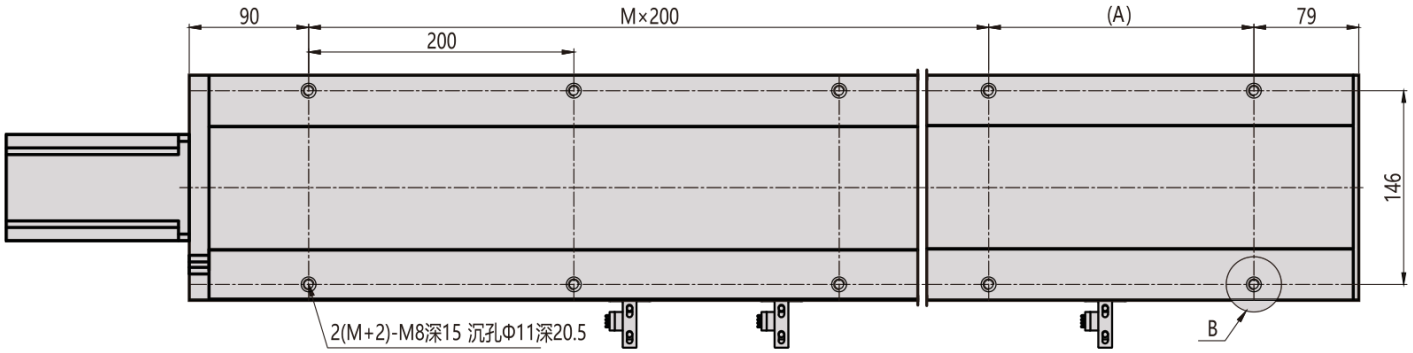


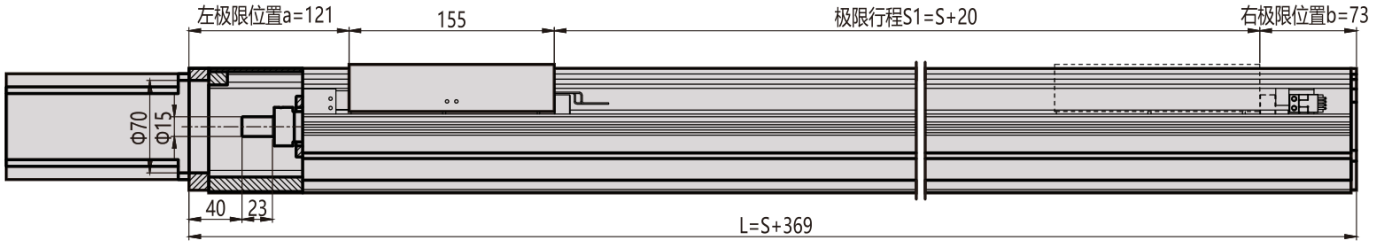


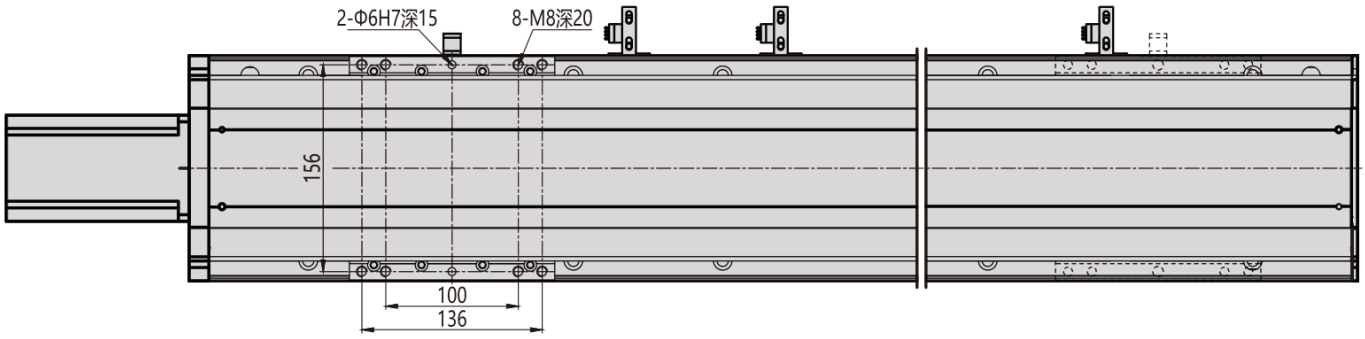

# MF17H / ໃນ D

ມຸມມອງ 1

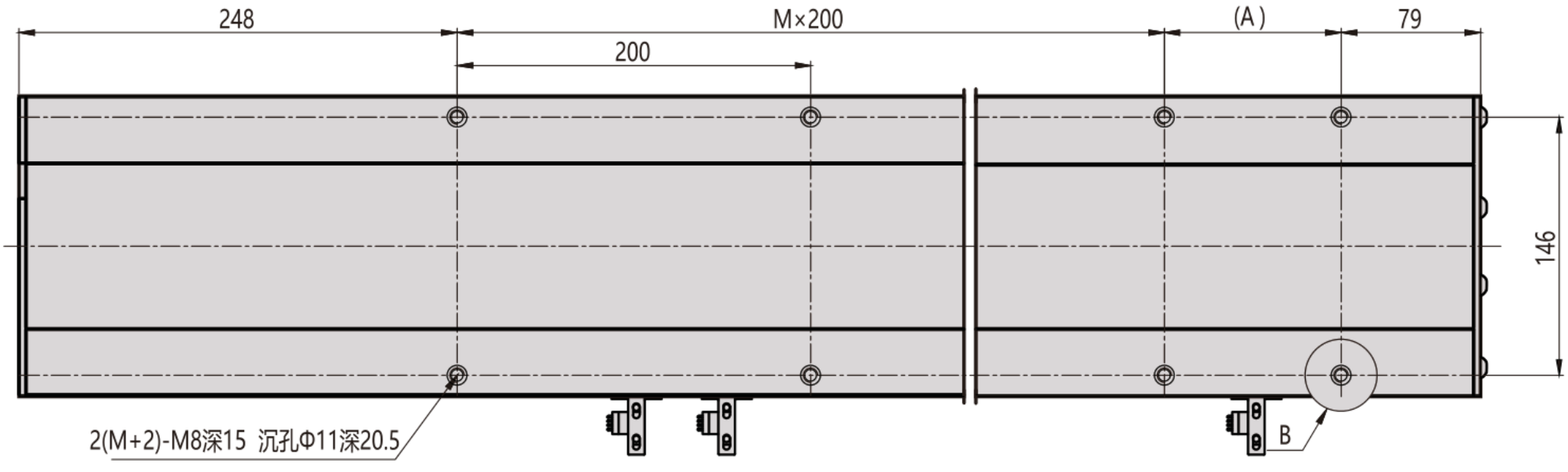


ມຸມມອງ 2

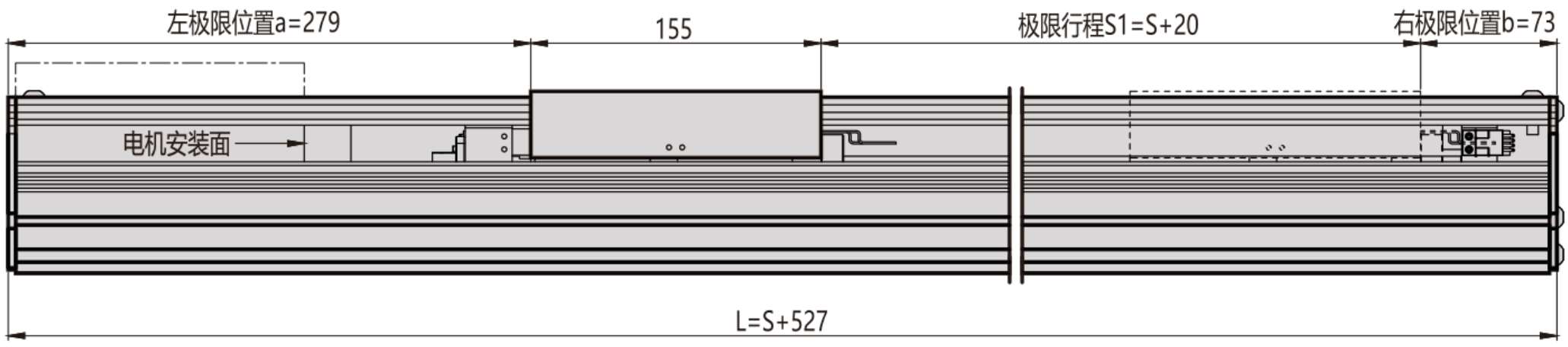


ມຸມມອງ 3

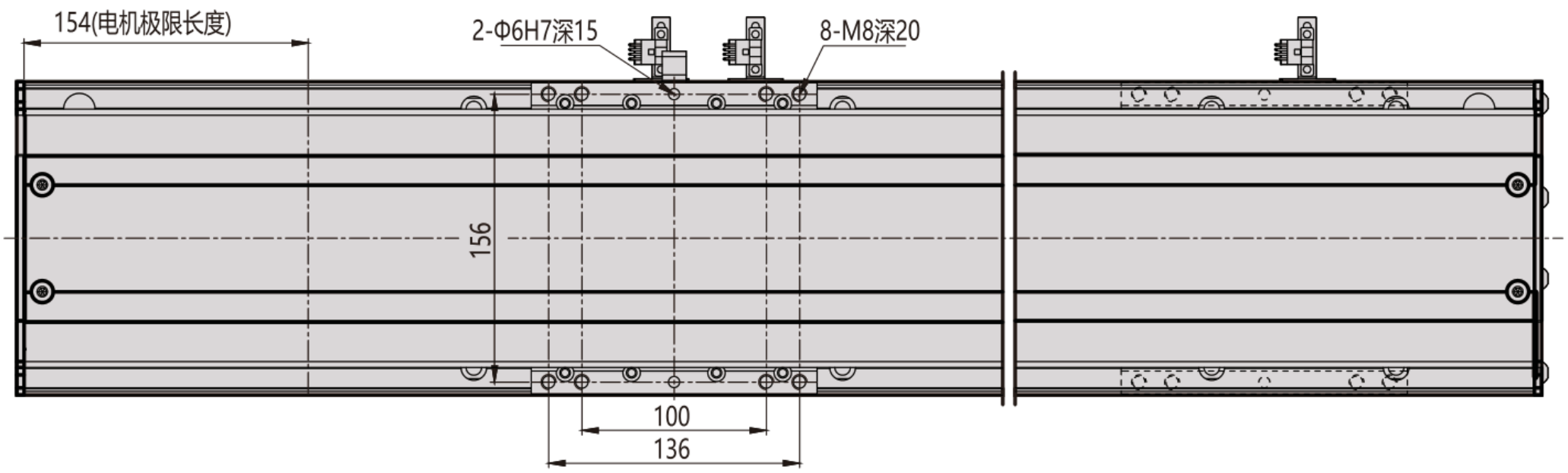

# MF17H / ໃນ D

ແປນໜ້າຕັດ

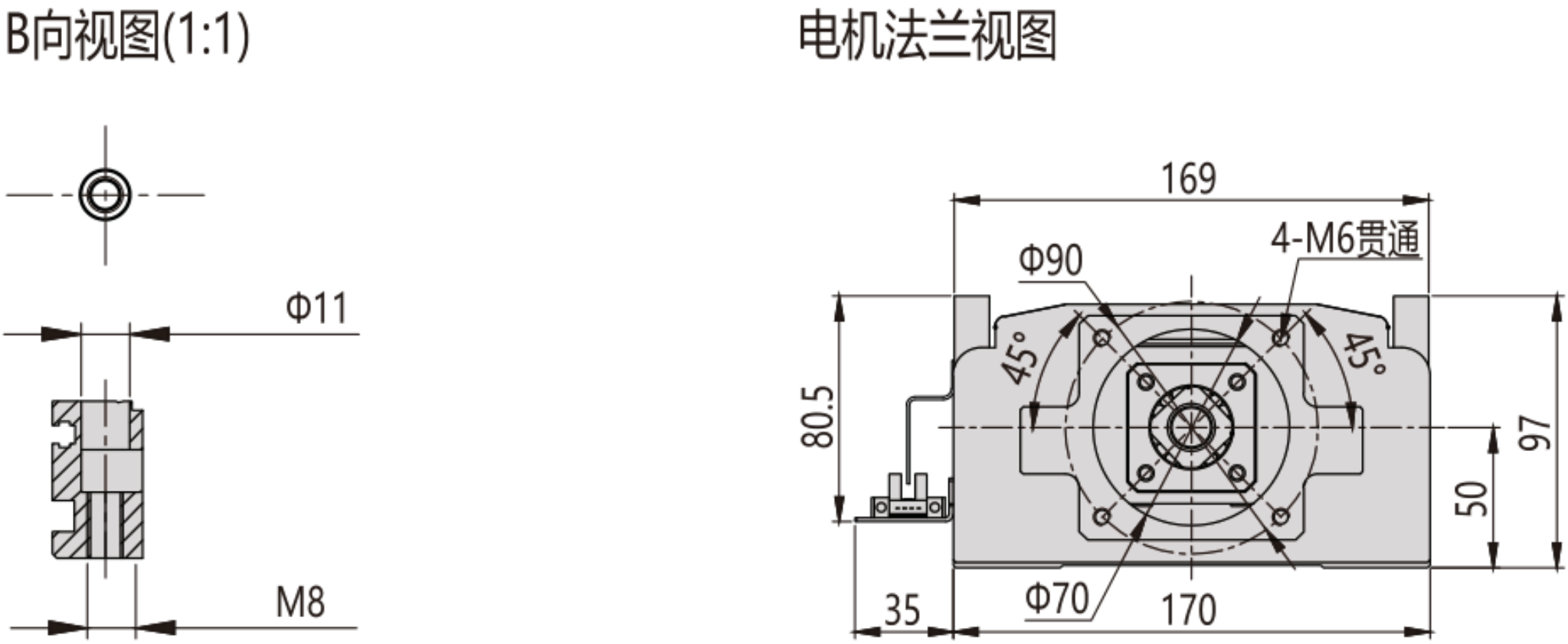

# MF17H / ໃນ D

## ພາບລວມການຕິດຕັ້ງ

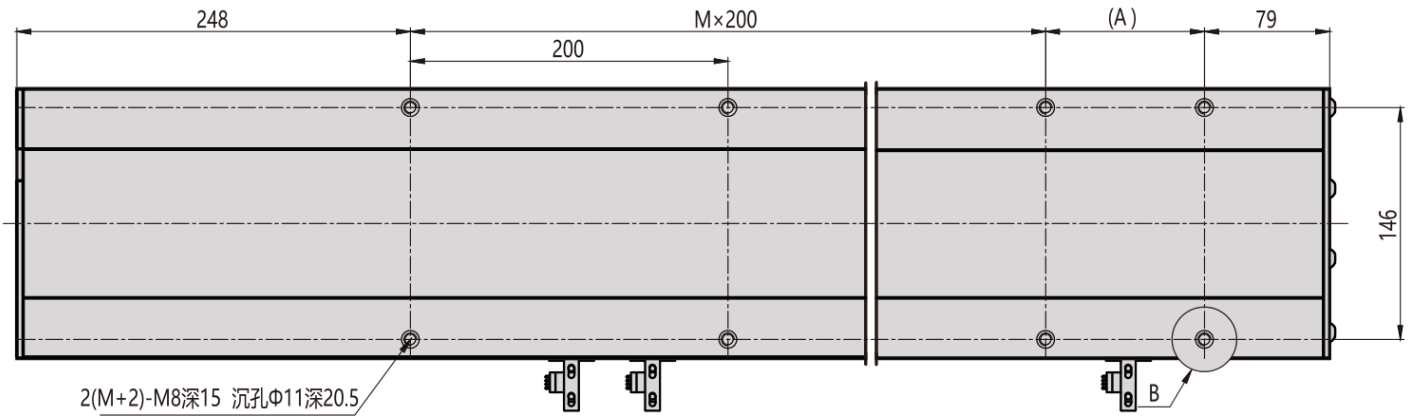


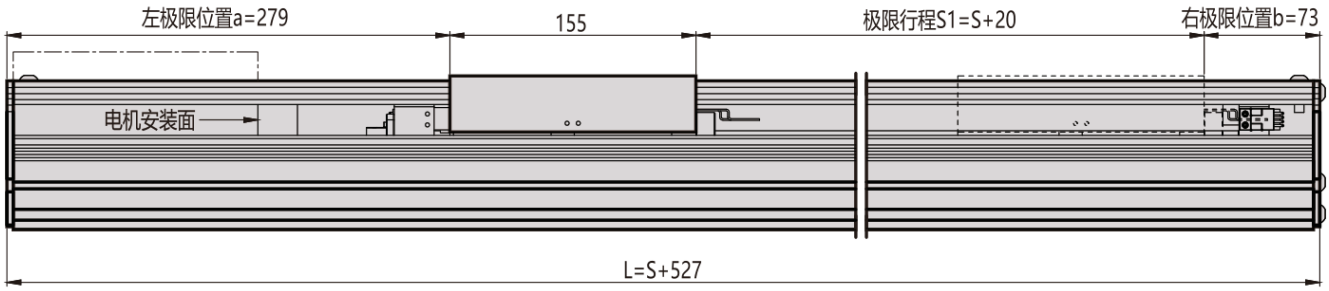


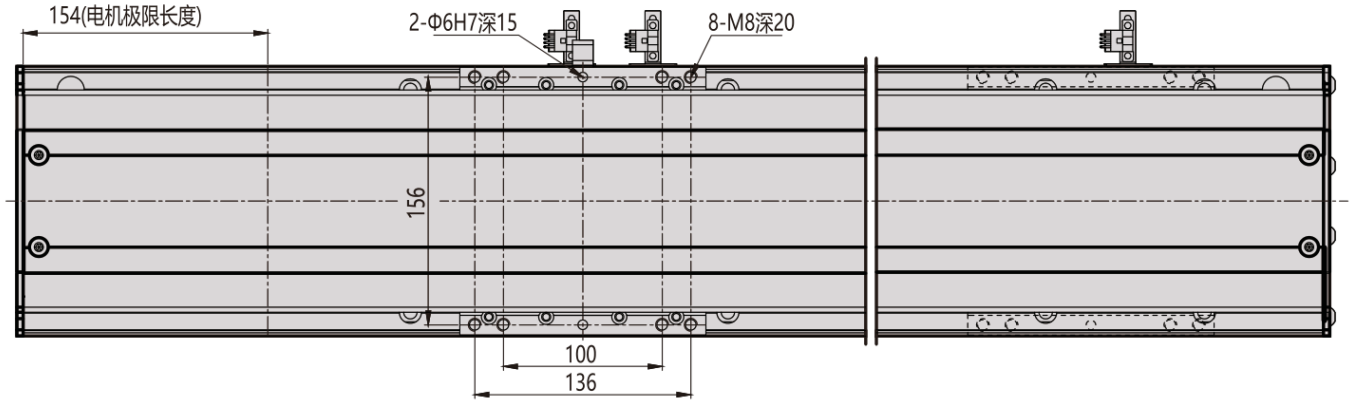

# MF17H / ຊ້າຍ L

ມຸມມອງ 1

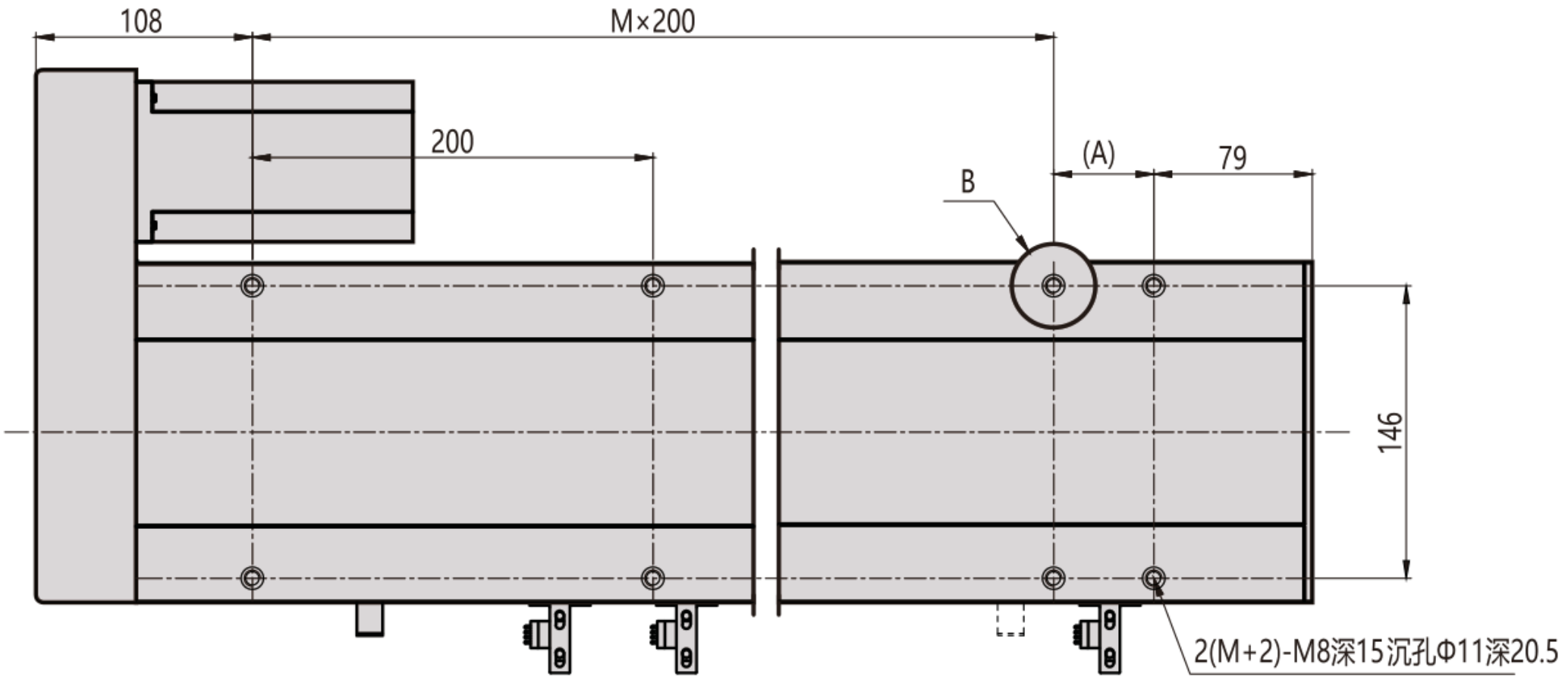


ມຸມມອງ 2

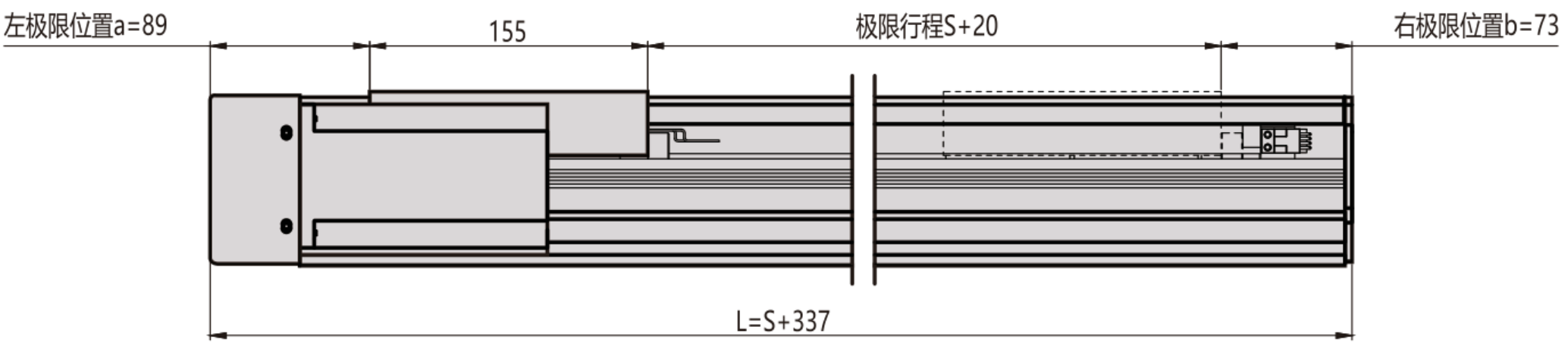


ມຸມມອງ 3

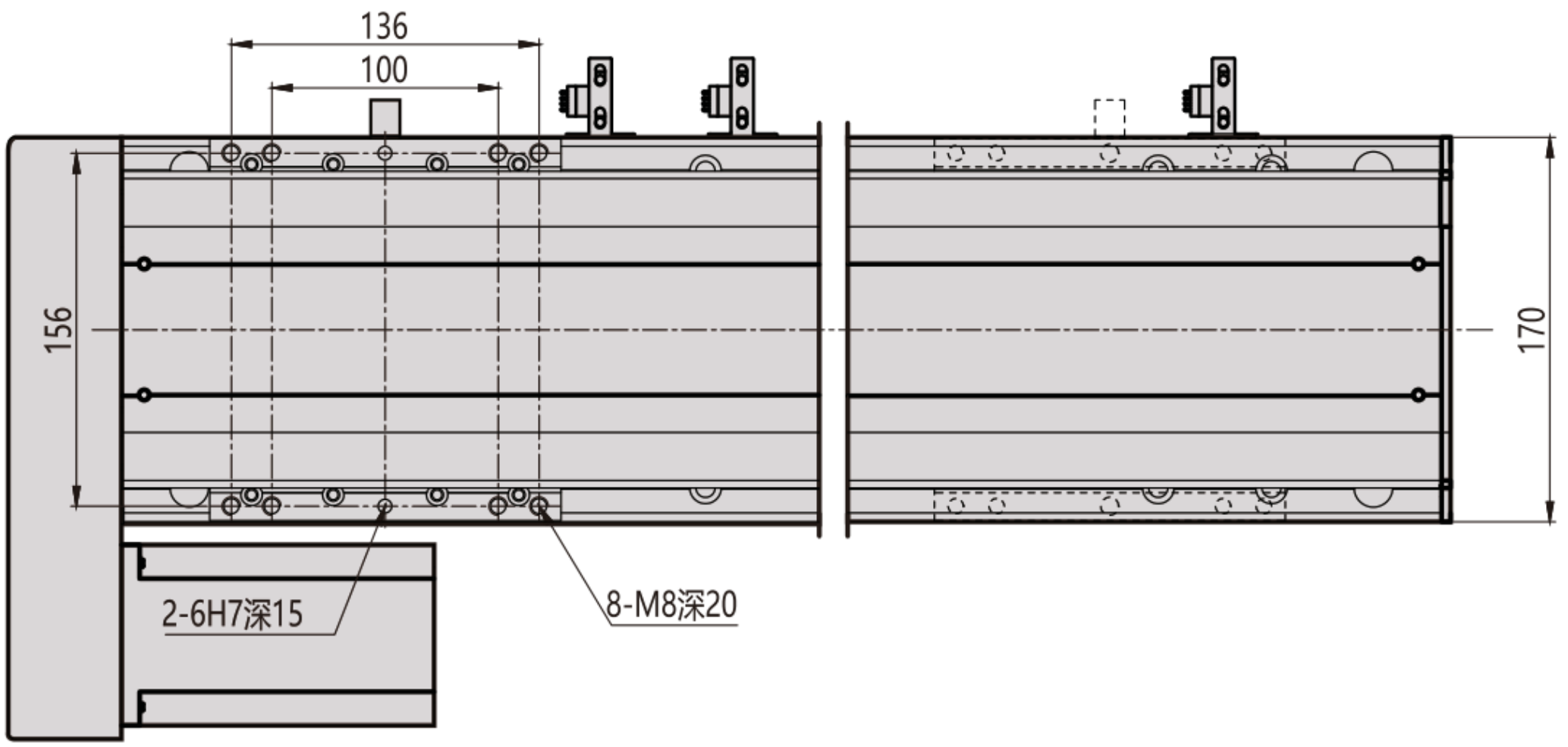

# MF17H / ຊ້າຍ L

ແປ່ນໜ້າຕັດ

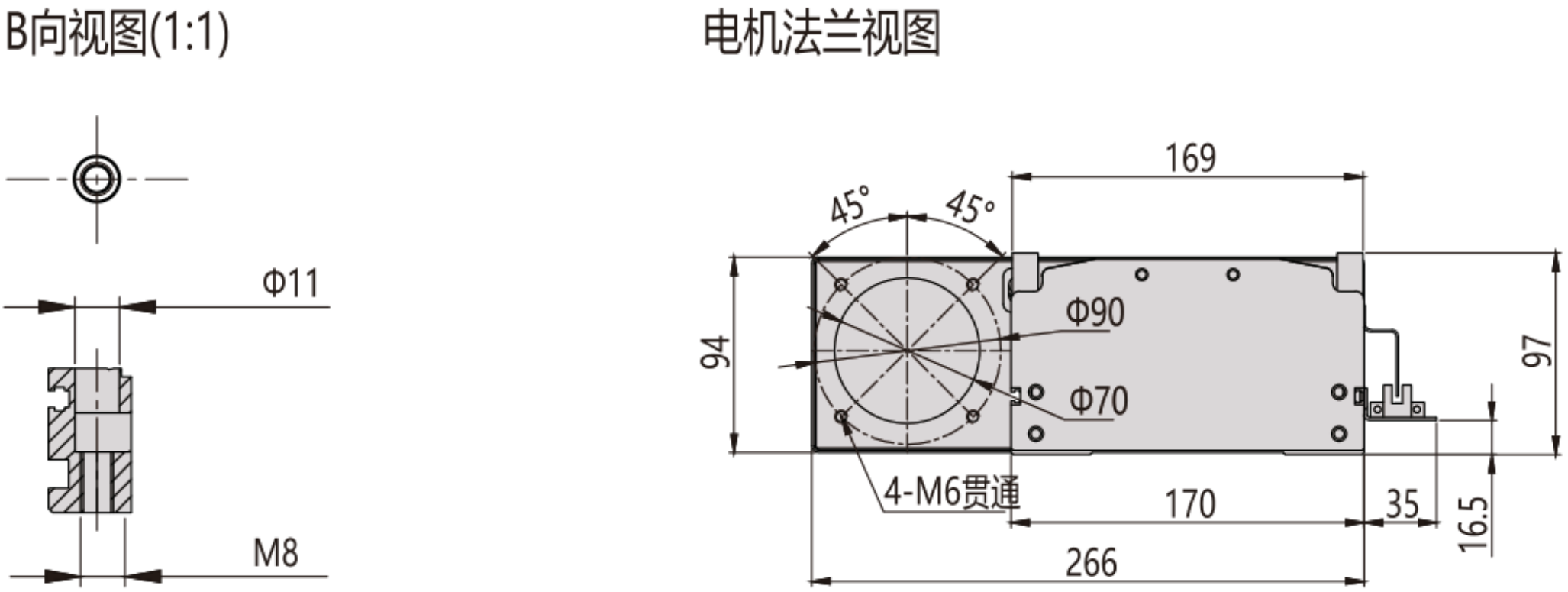

# MF17H / ຊ້າຍ L

## ພາບລວມການຕິດຕັ້ງ

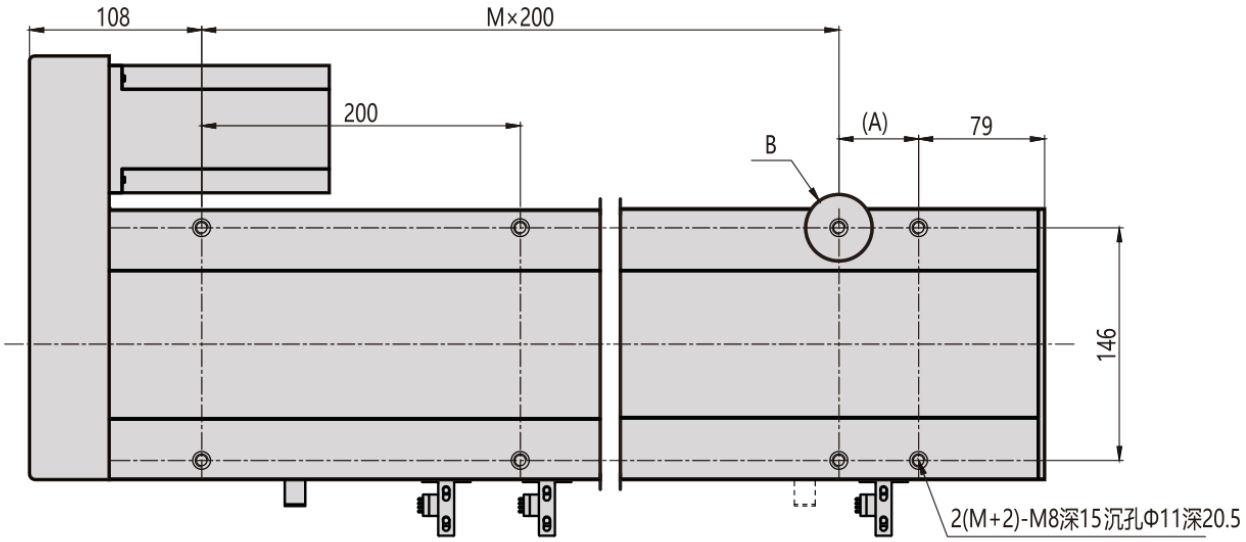


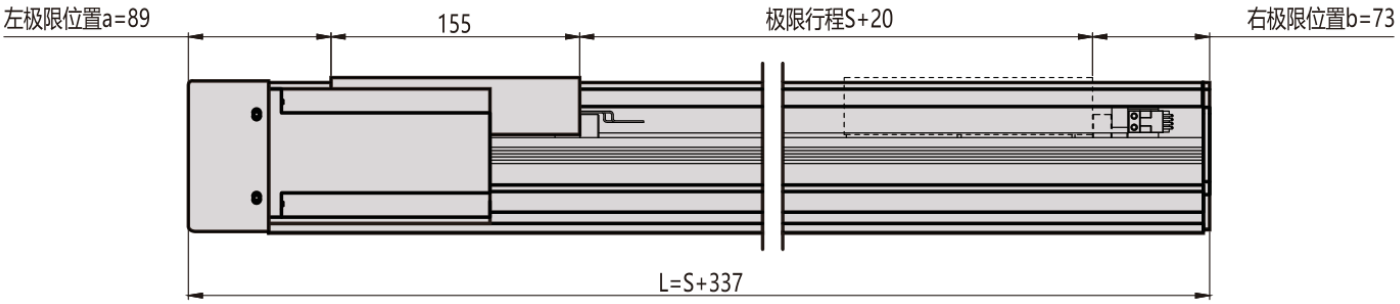


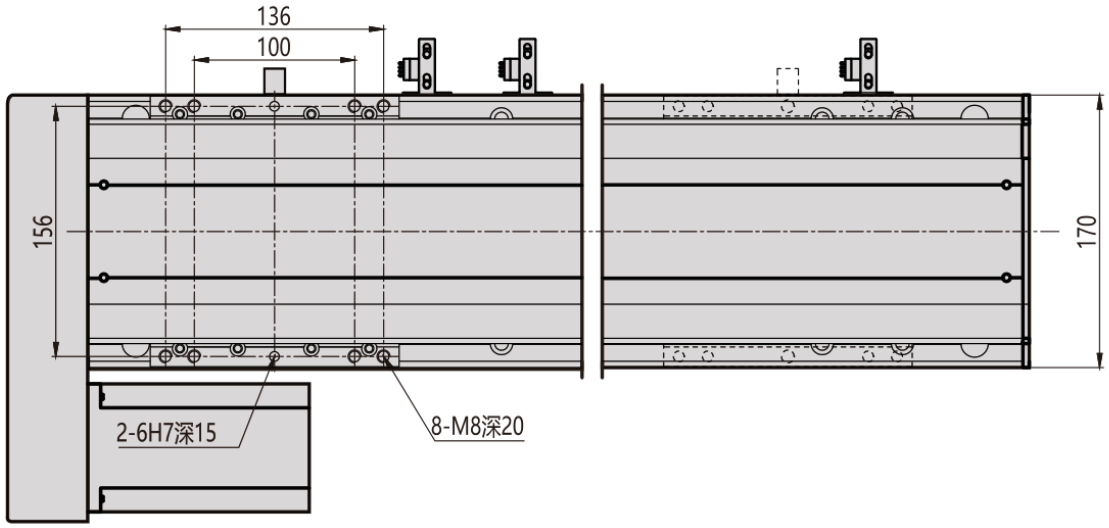

# MF17H / ຂວາ R

ມຸມມອງ 1

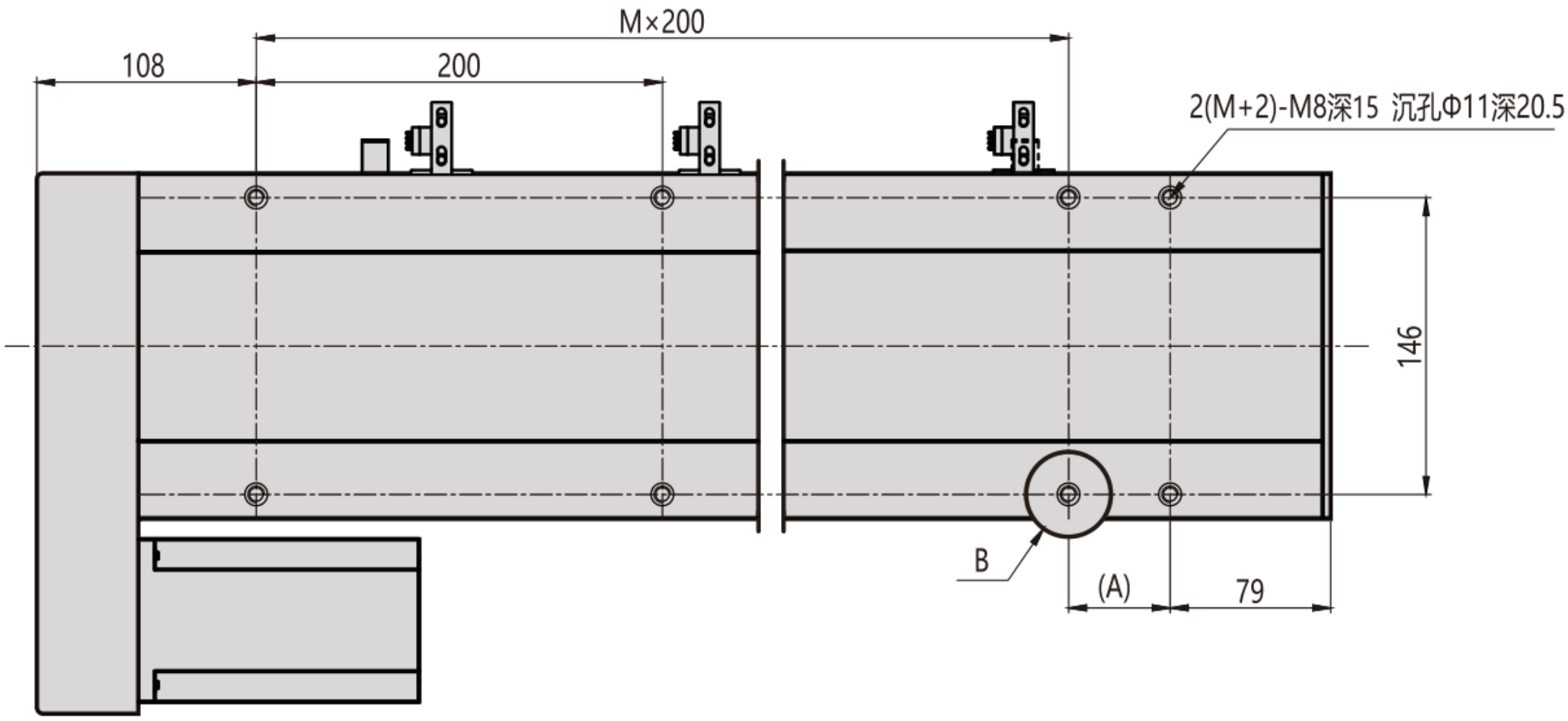


ມຸມມອງ 2

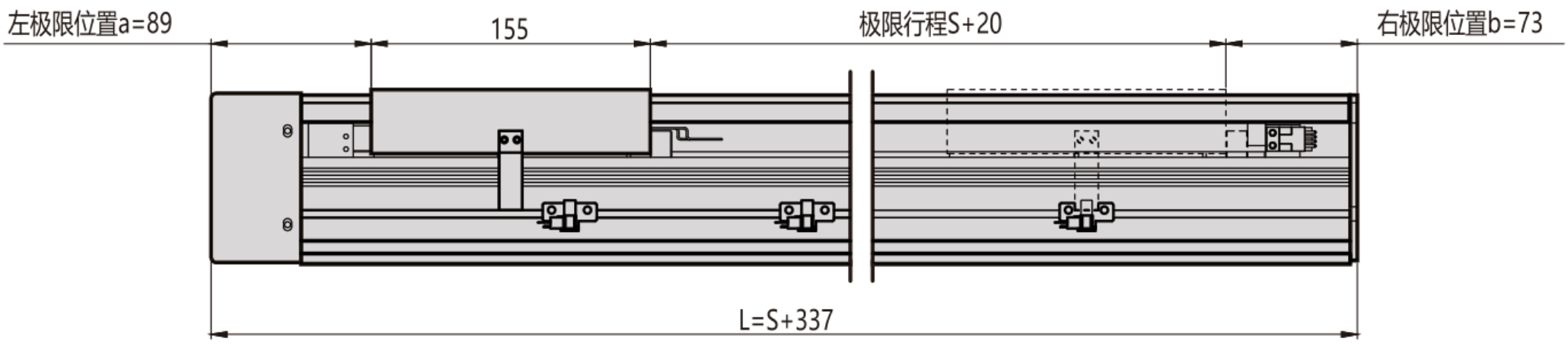


ມຸມມອງ 3

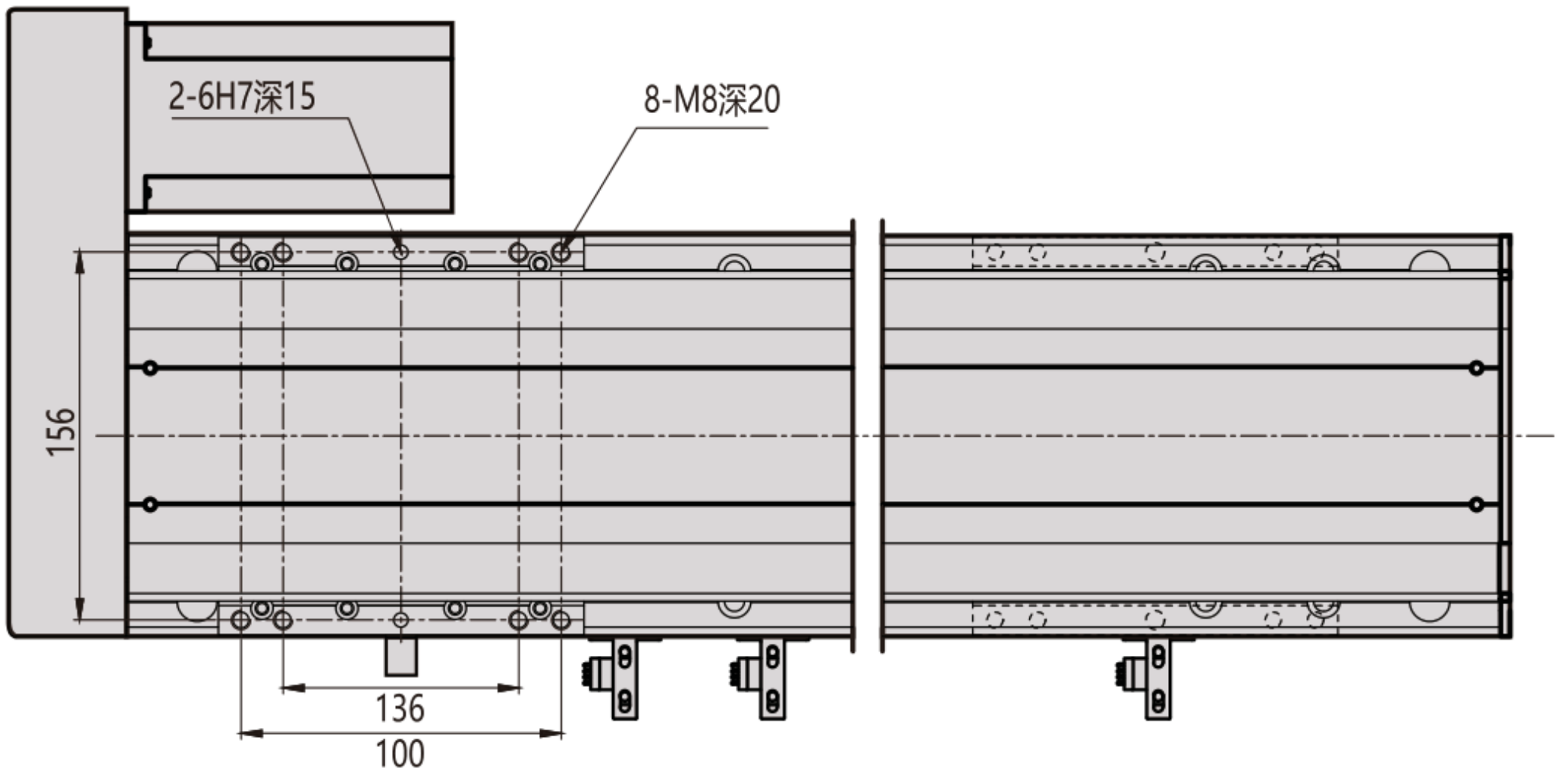

# MF17H / ຂວາ R

ແປ່ນໜ້າຕັດ

B向视图(1:1)

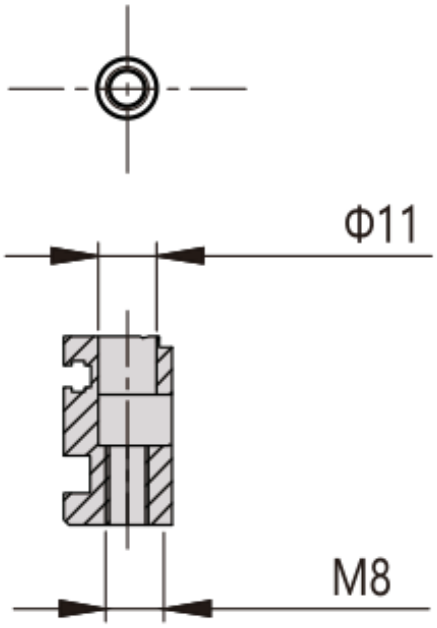


电机法兰视图

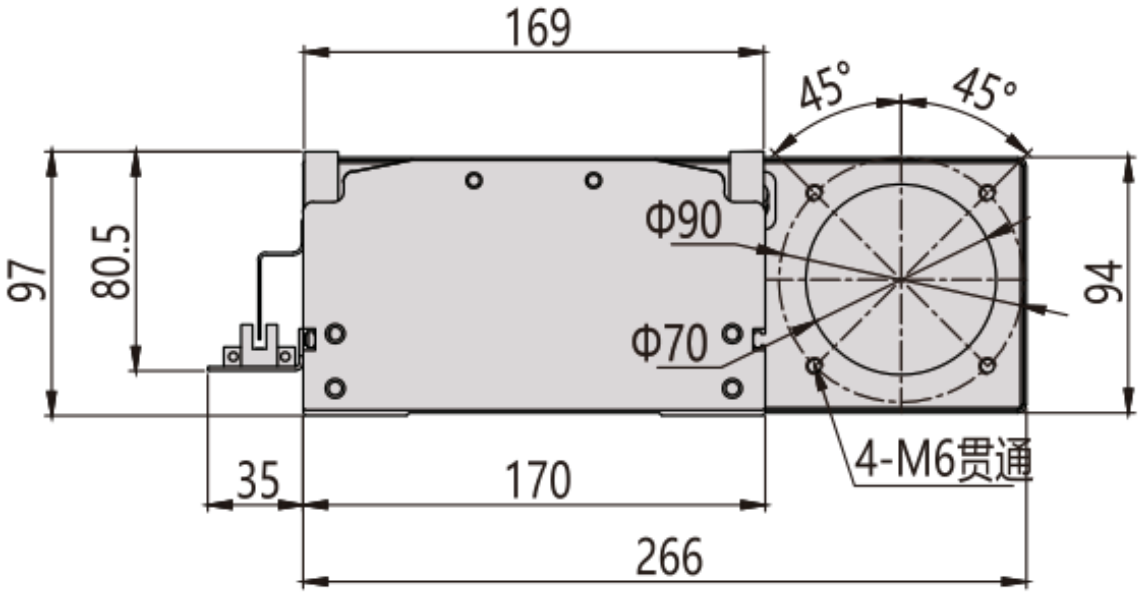

# MF17H / ຂວາ R

## ພາບລວມການຕິດຕັ້ງ

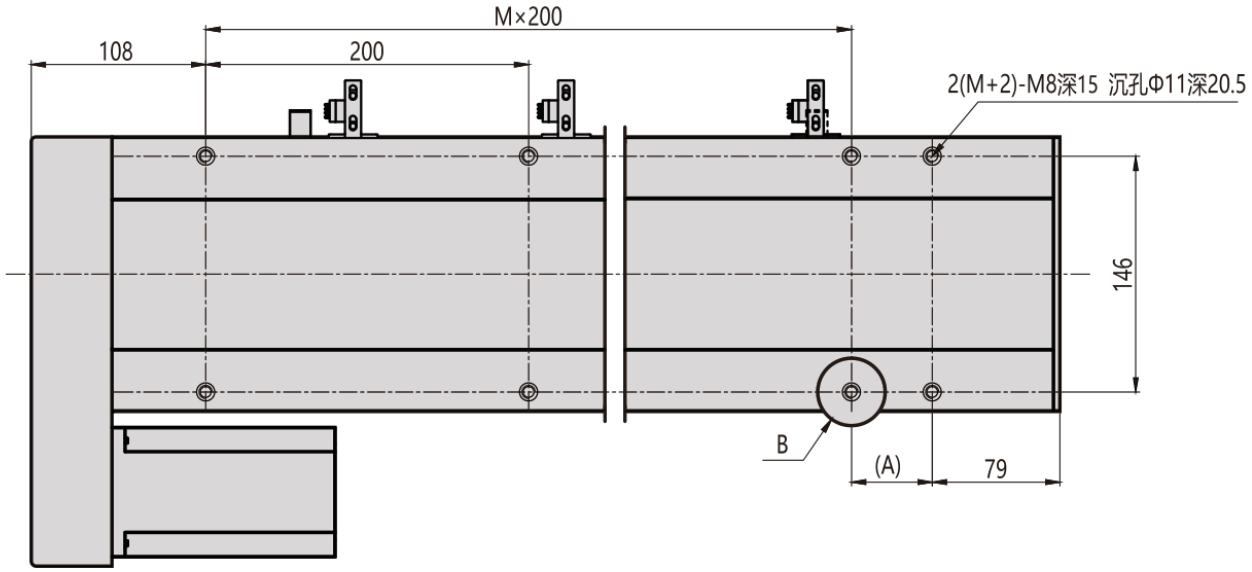


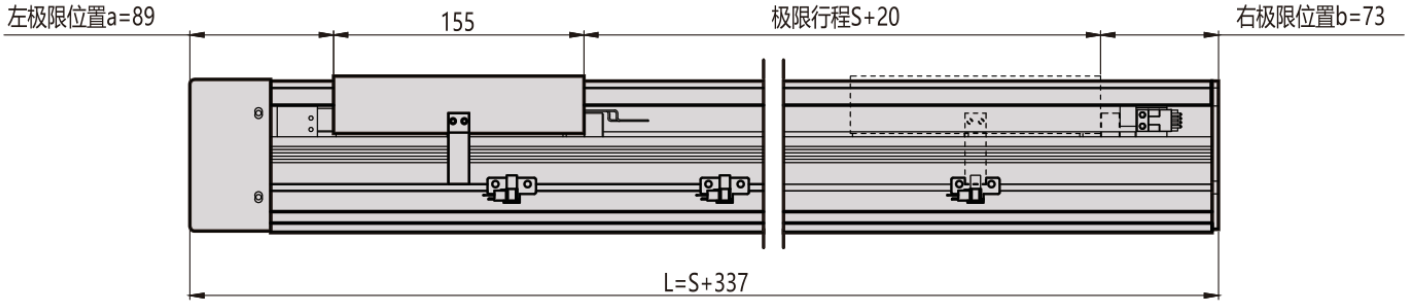


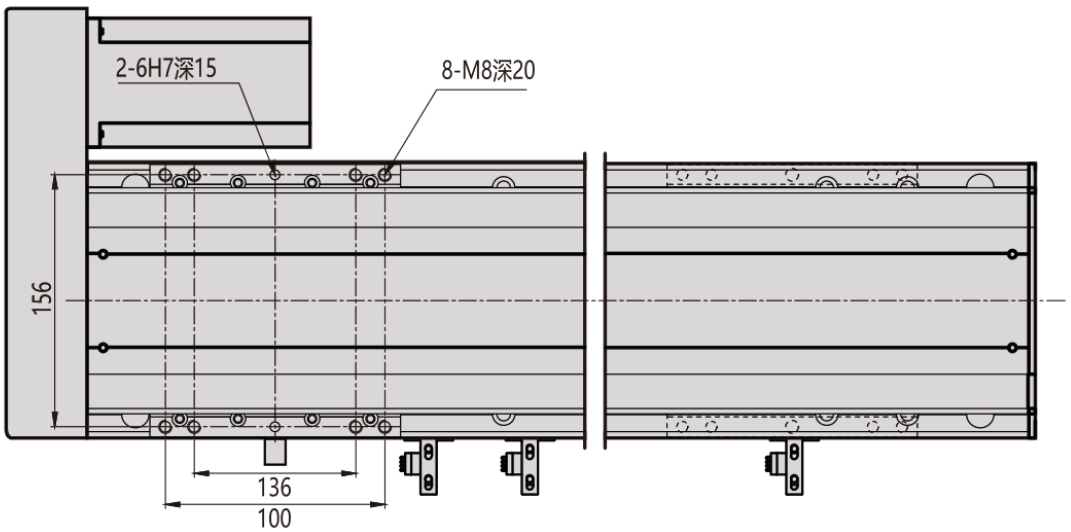

# MF17H / ລຸ່ມ B

ມຸມມອງ 1

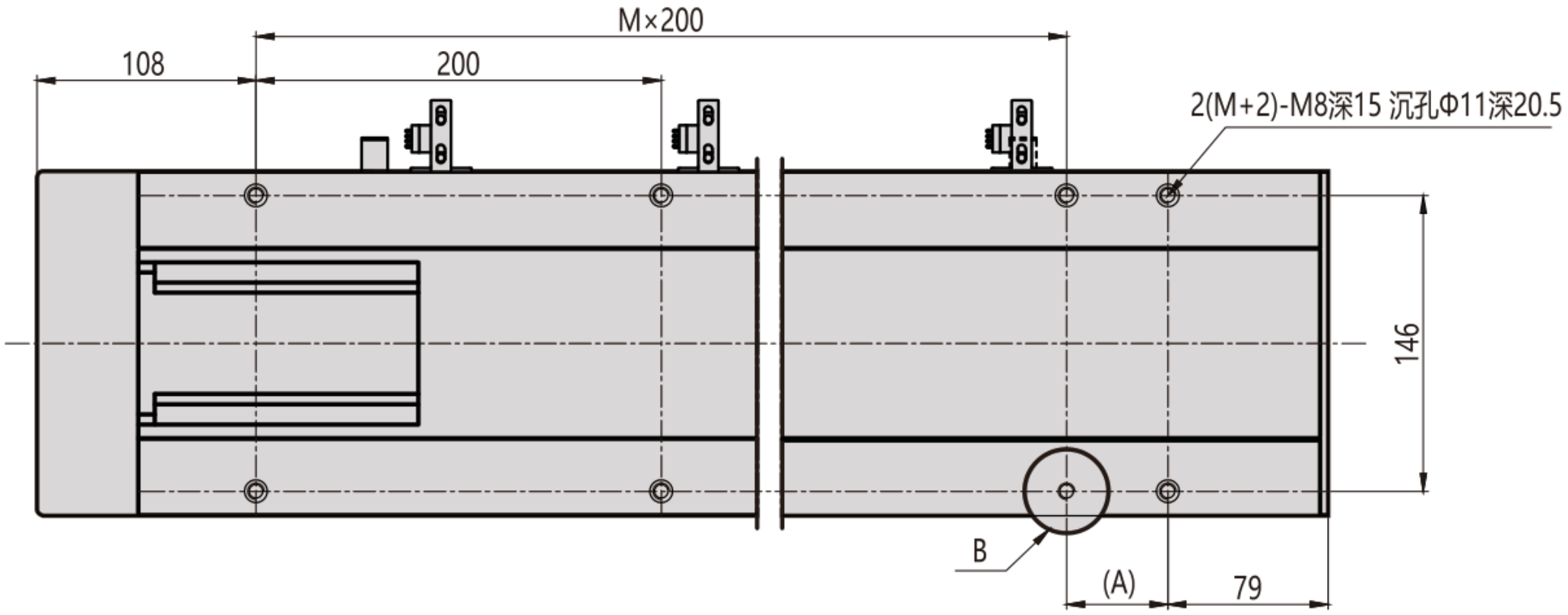


ມຸມມອງ 2

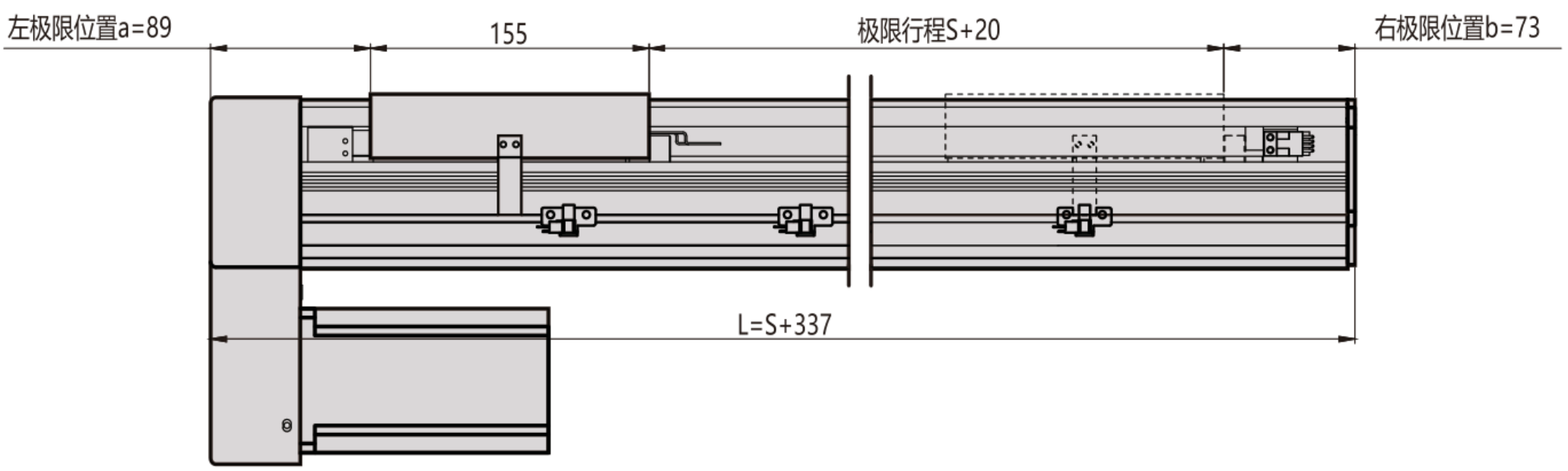


ມຸມມອງ 3

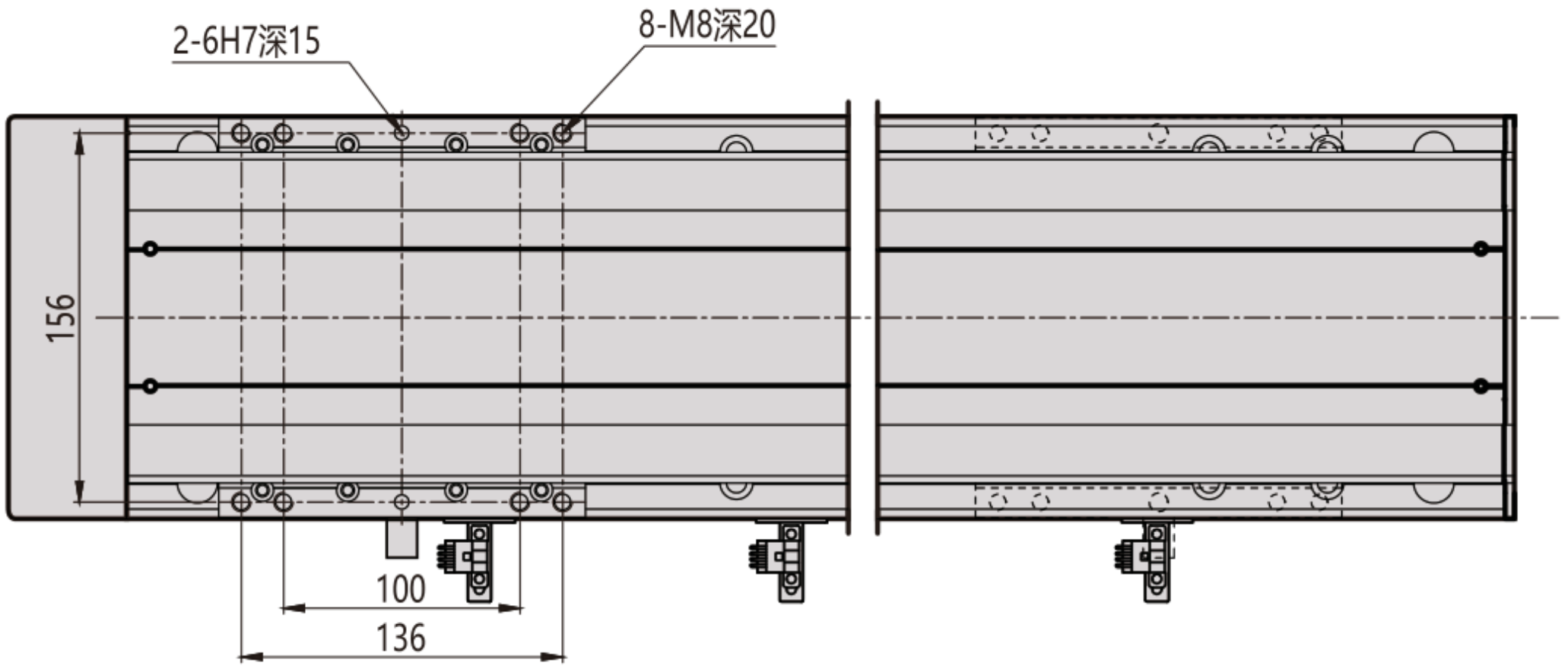

# MF17H / ລຸ່ມ B

ແປ່ນໜ້າຕັດ

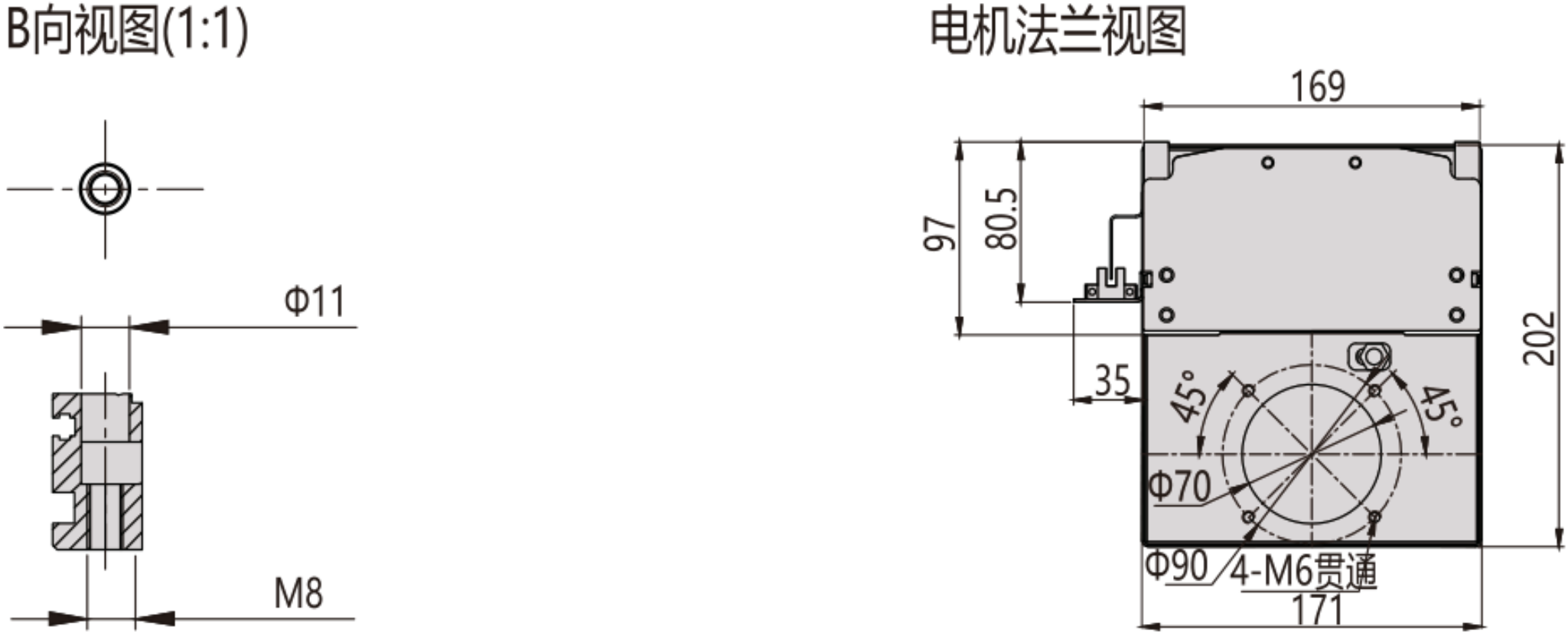

# MF17H / ລຸ່ມ B

## ພາບລວມການຕິດຕັ້ງ

