MC10 / Atlas de dessins

Cotes et montage

Vues indépendantes groupées selon l’installation moteur.

Les unités de dessin sont indiquées à la première page de chaque groupe d’installation.

Dimensions de référence ; confirmez le montage et la course pour votre configuration.

Utilisez les cotes cotées ; ne mettez pas les dessins à l’échelle.

C extérieur 5 vues | pp. 2-4

D intérieur 5 vues | pp. 5-7

L gauche 4 vues | pp. 8-10

R droite 4 vues | pp. 11-13

B inférieur 3 vues | pp. 14-16

Les spécifications produit et les conseils de sélection sont fournis séparément.

Pour des cotes propres à la configuration ou des fichiers CAD réels, contactez HTROBOT.

MC10 / C extérieur

Cotes de dessin en mm.

Vue 1

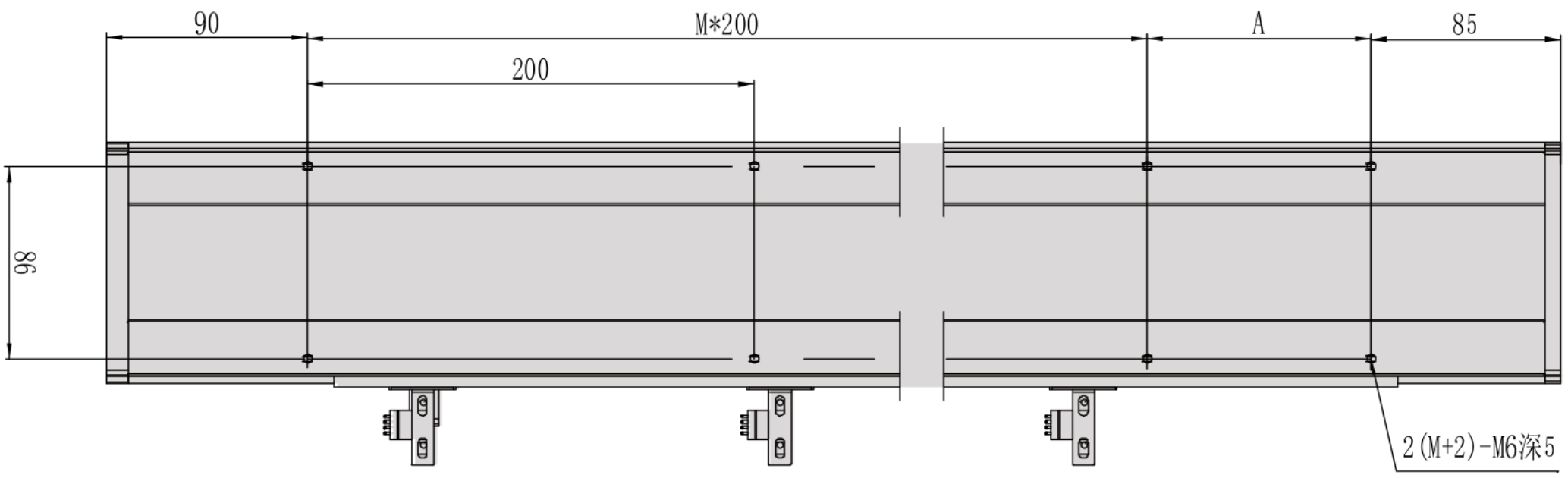

Vue 2

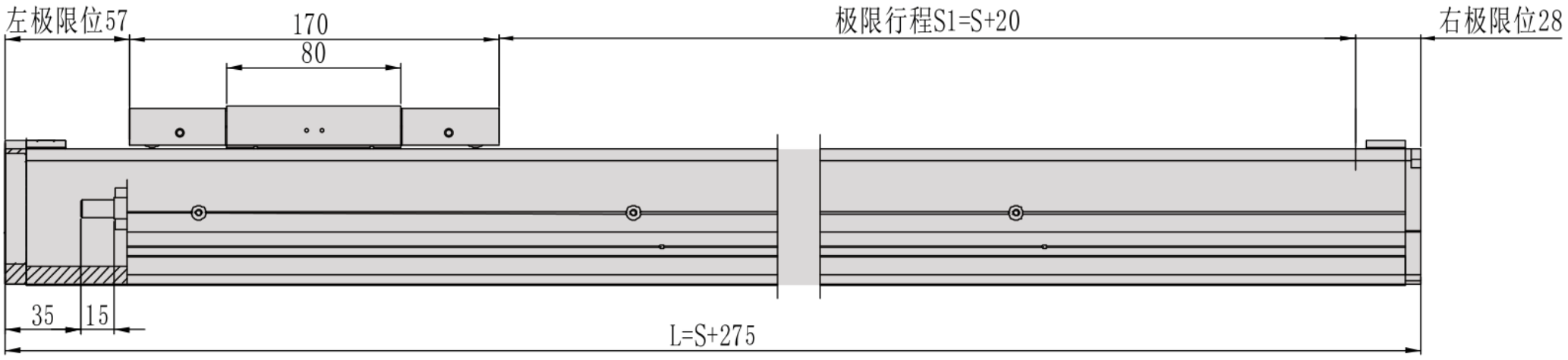

Vue 3

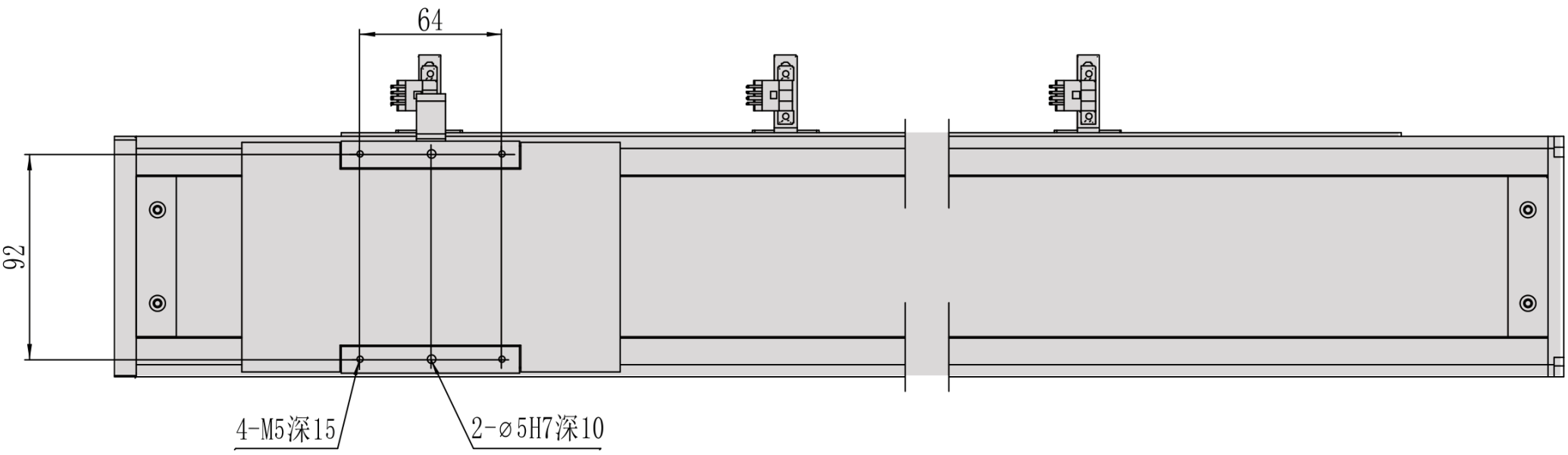

MC10 / C extérieur

Bride de section

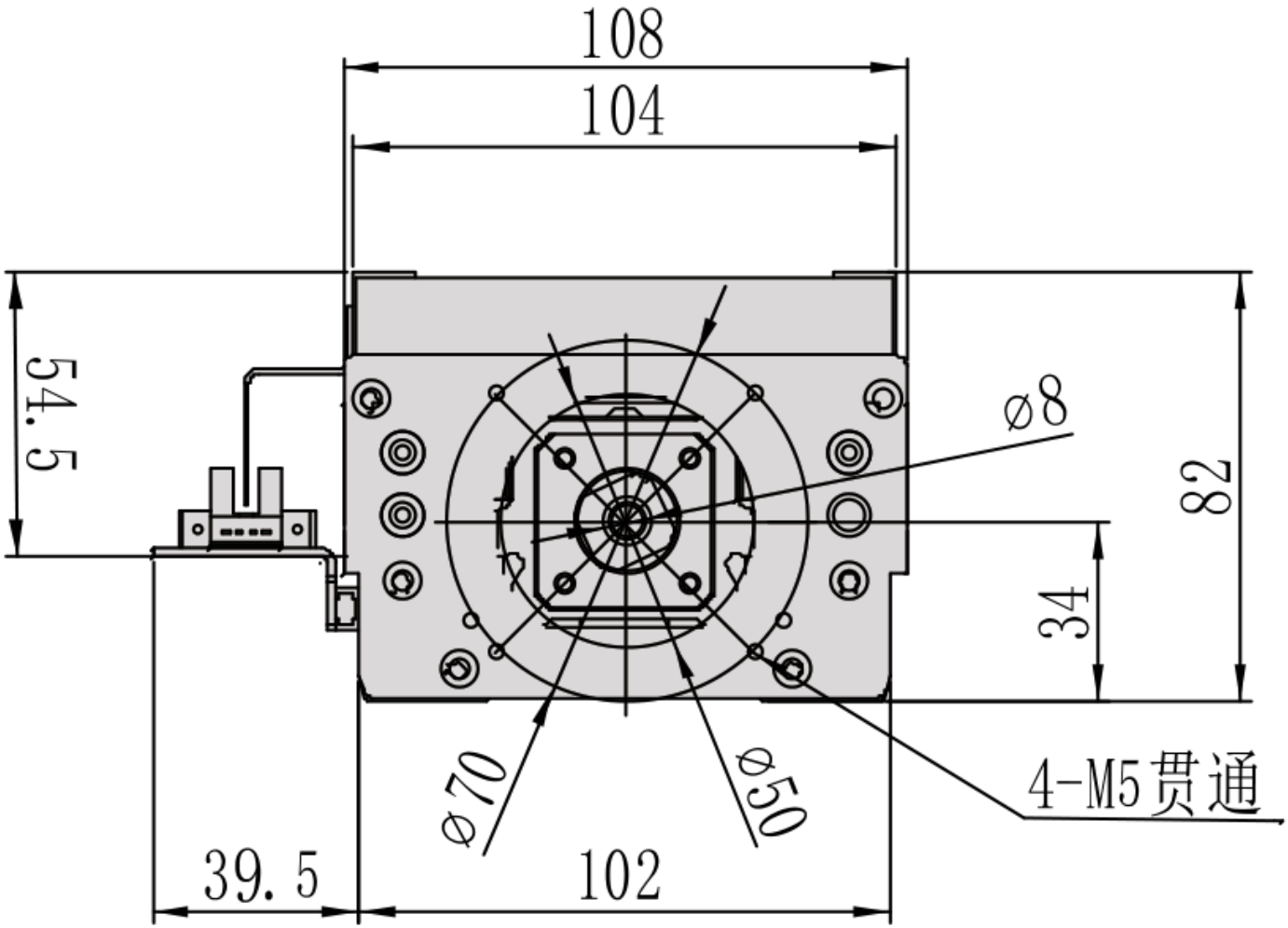

MC10 / C extérieur

Aperçu d'installation

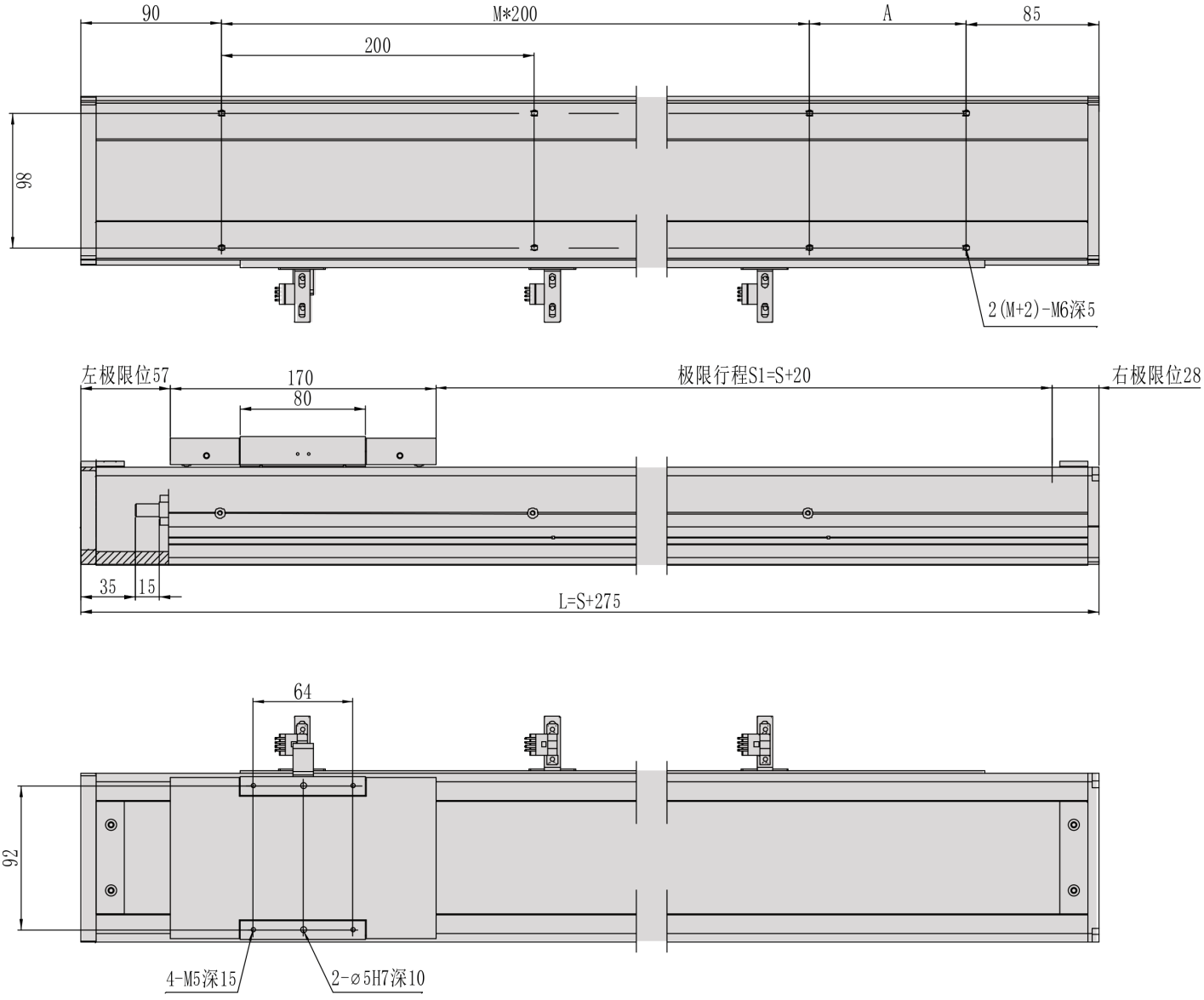

MC10 / D intérieur

Unité de dessin non vérifiée ; les libellés de cote d’origine sont conservés.

Vue 1

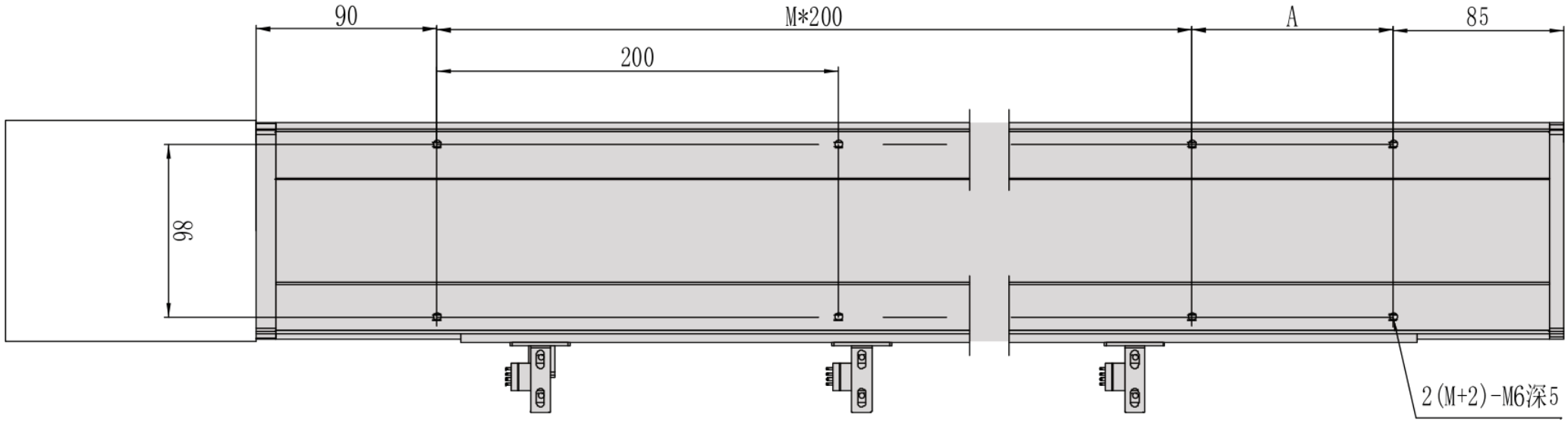

Vue 2

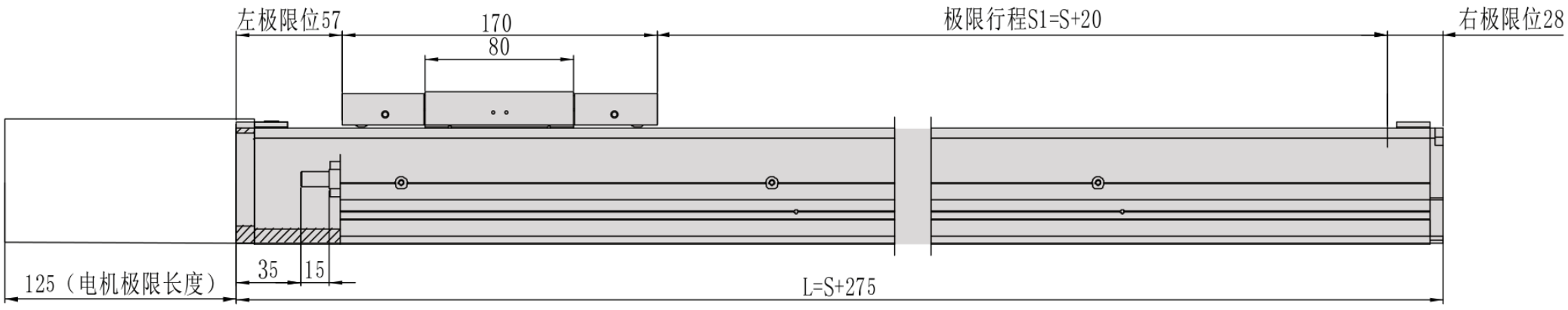

Vue 3

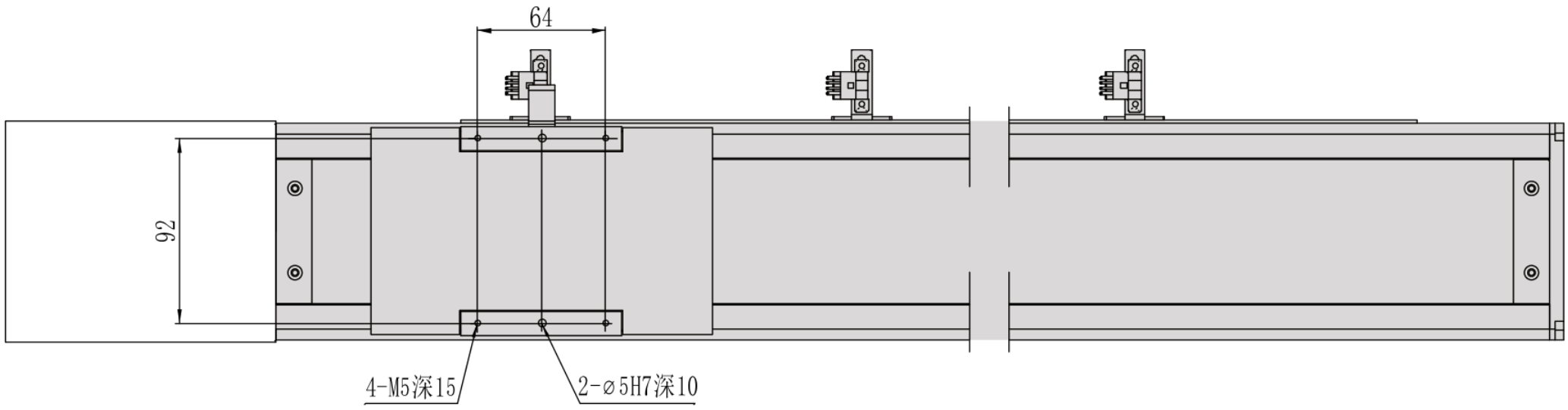

MC10 / D intérieur

Bride de section

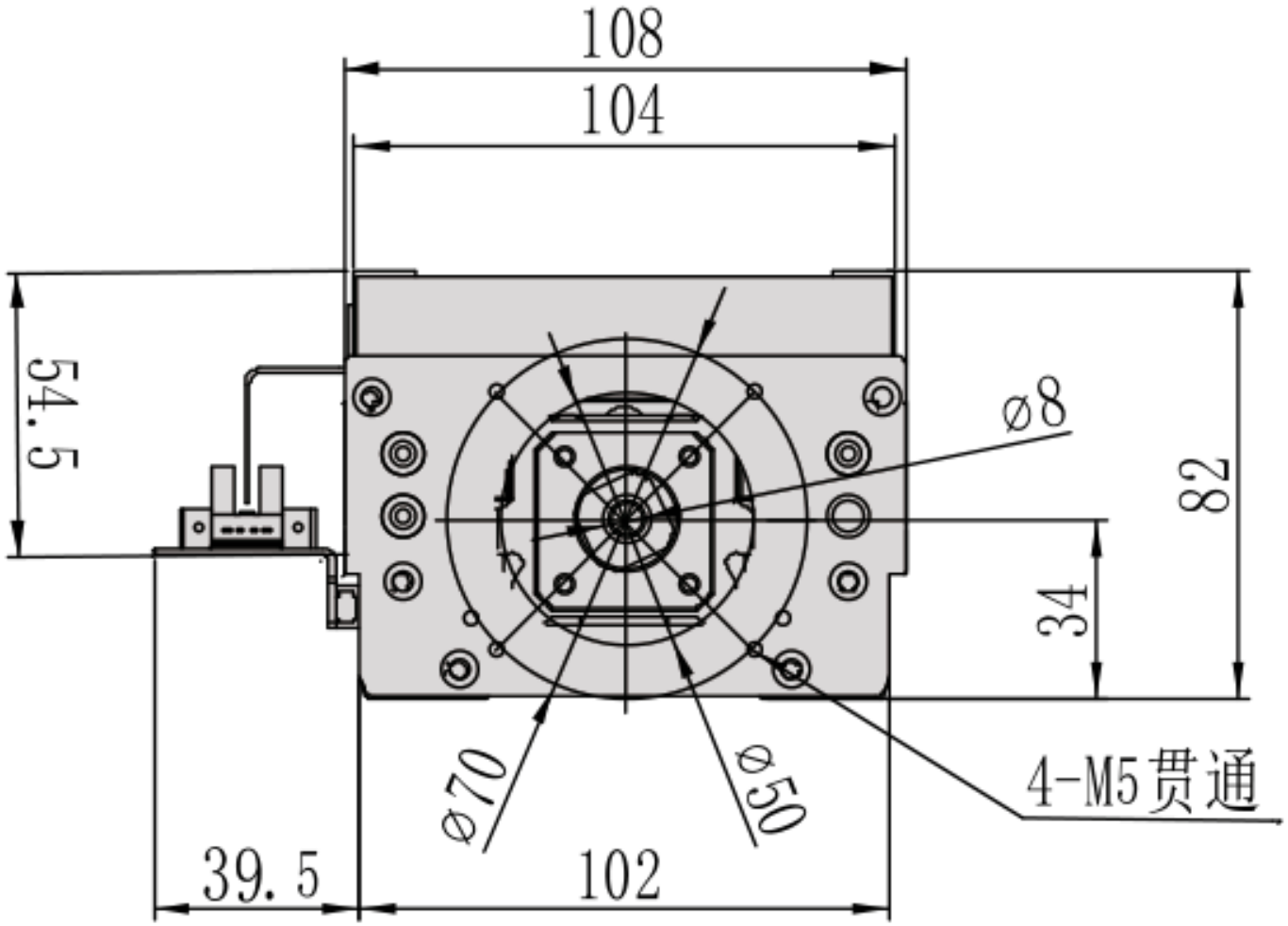

MC10 / D intérieur

Aperçu d'installation

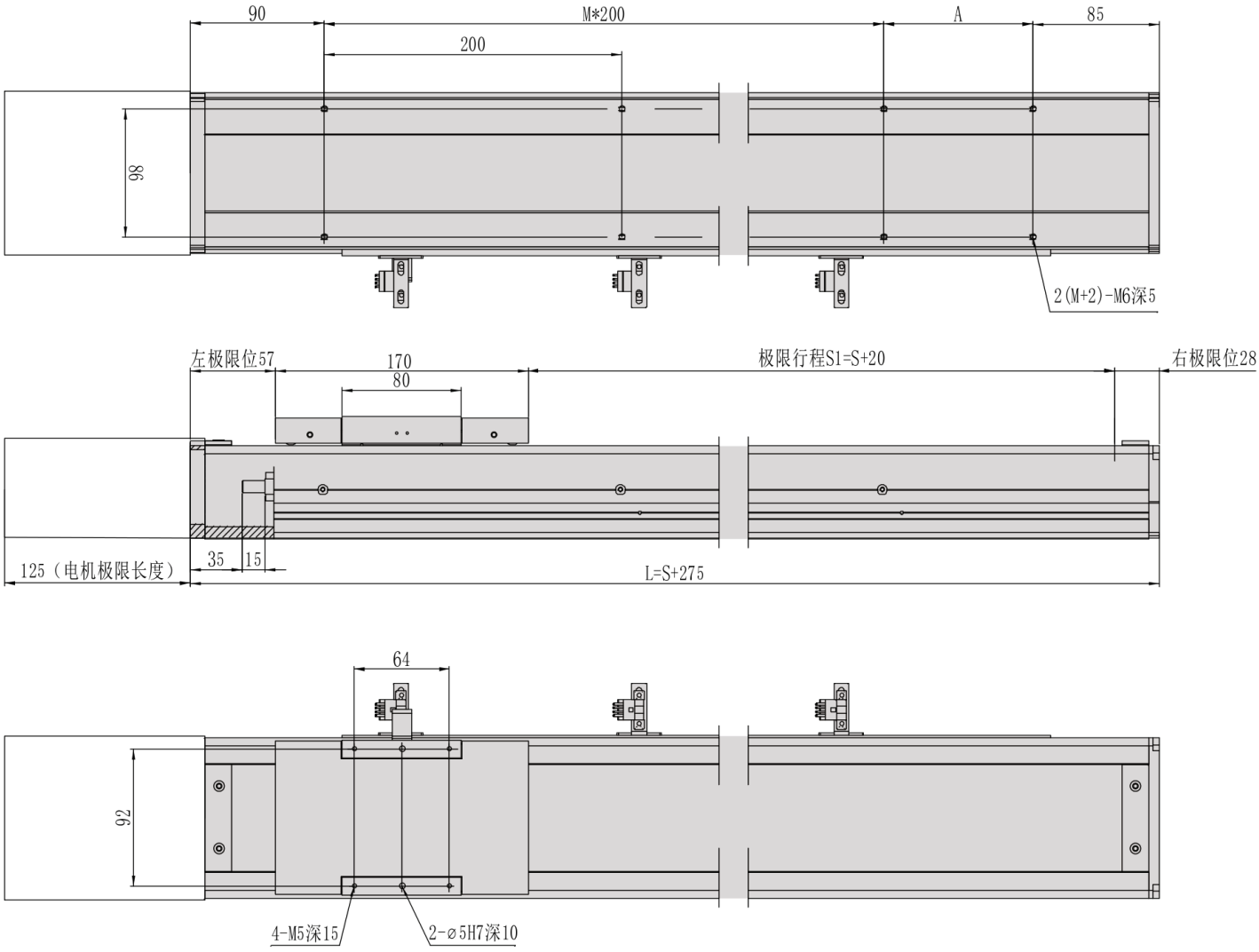

MC10 / L gauche

Unité de dessin non vérifiée ; les libellés de cote d’origine sont conservés.

Vue 1

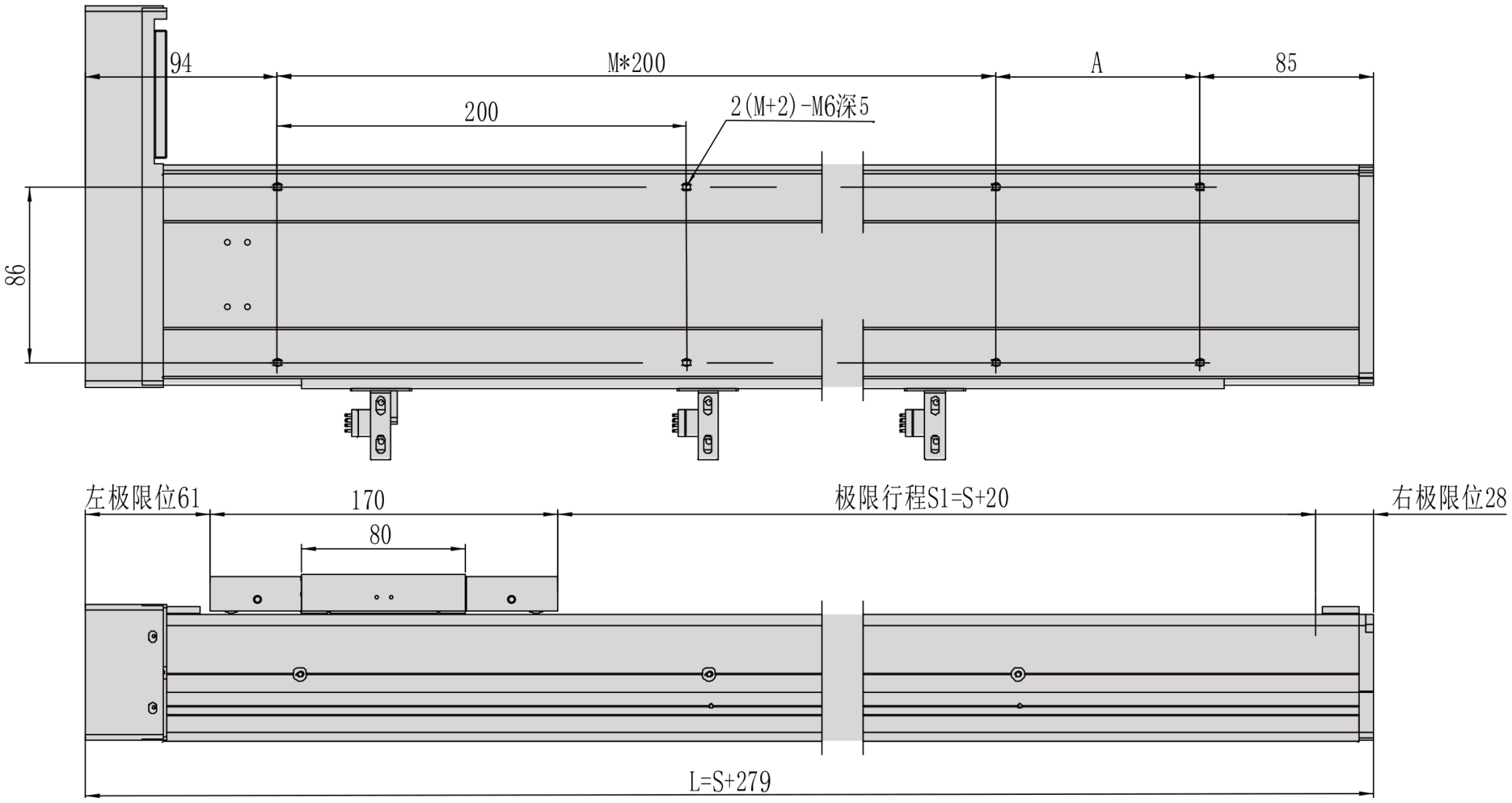

Vue 2

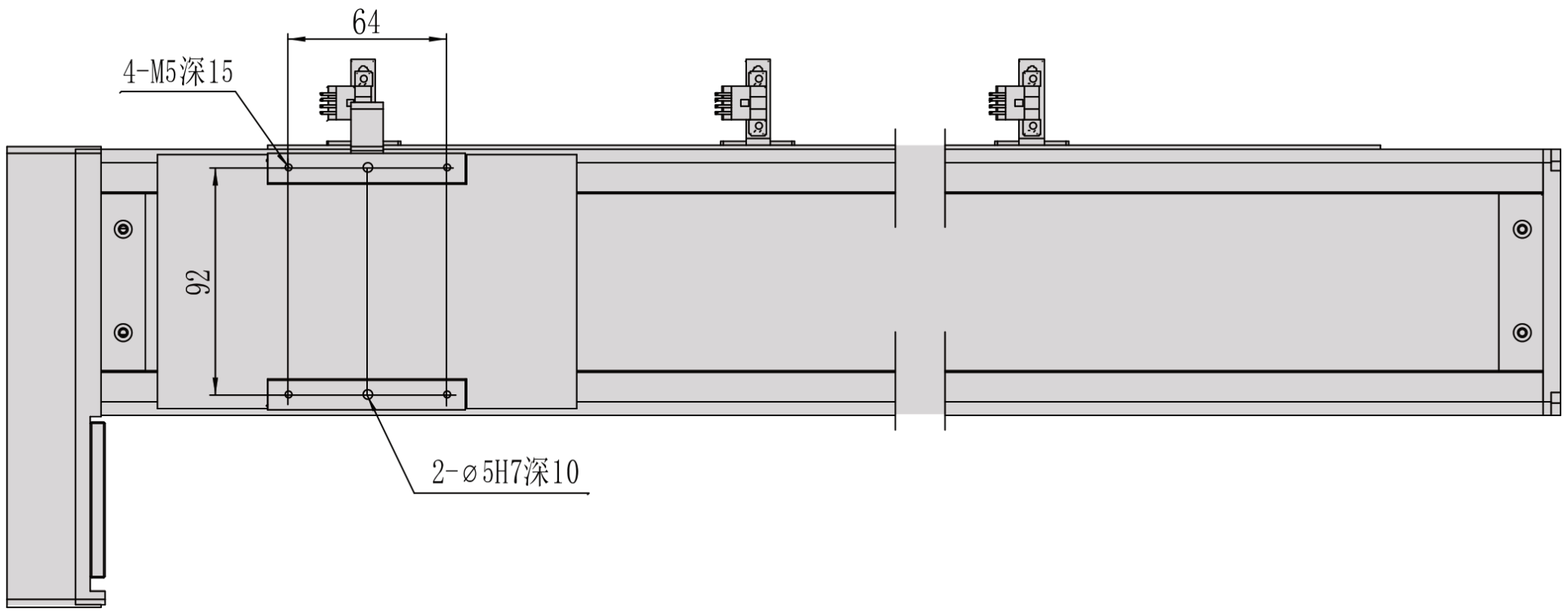

MC10 / L gauche

Bride de section

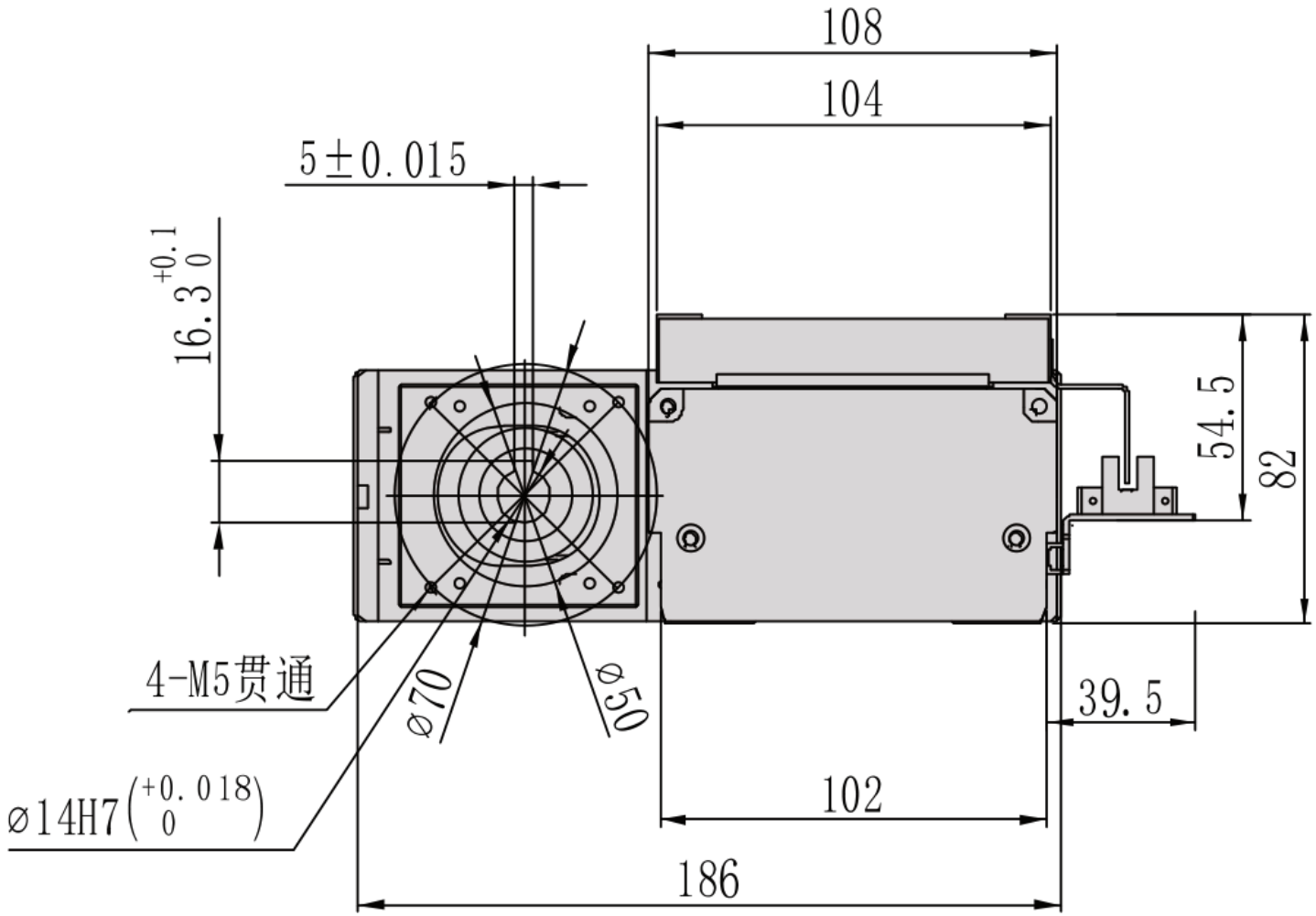

MC10 / L gauche

Aperçu d'installation

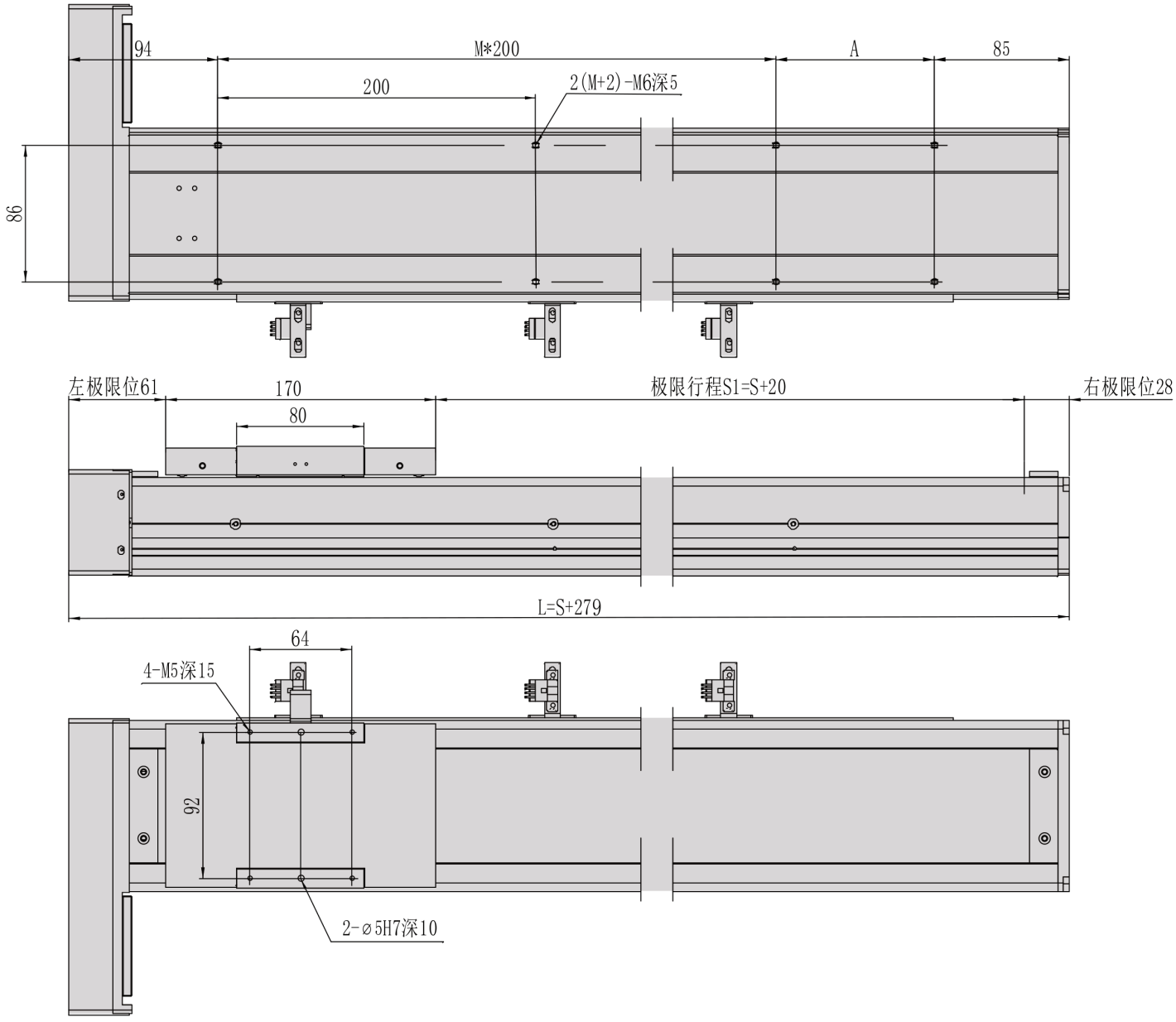

MC10 / R droite

Unité de dessin non vérifiée ; les libellés de cote d’origine sont conservés.

Vue 1

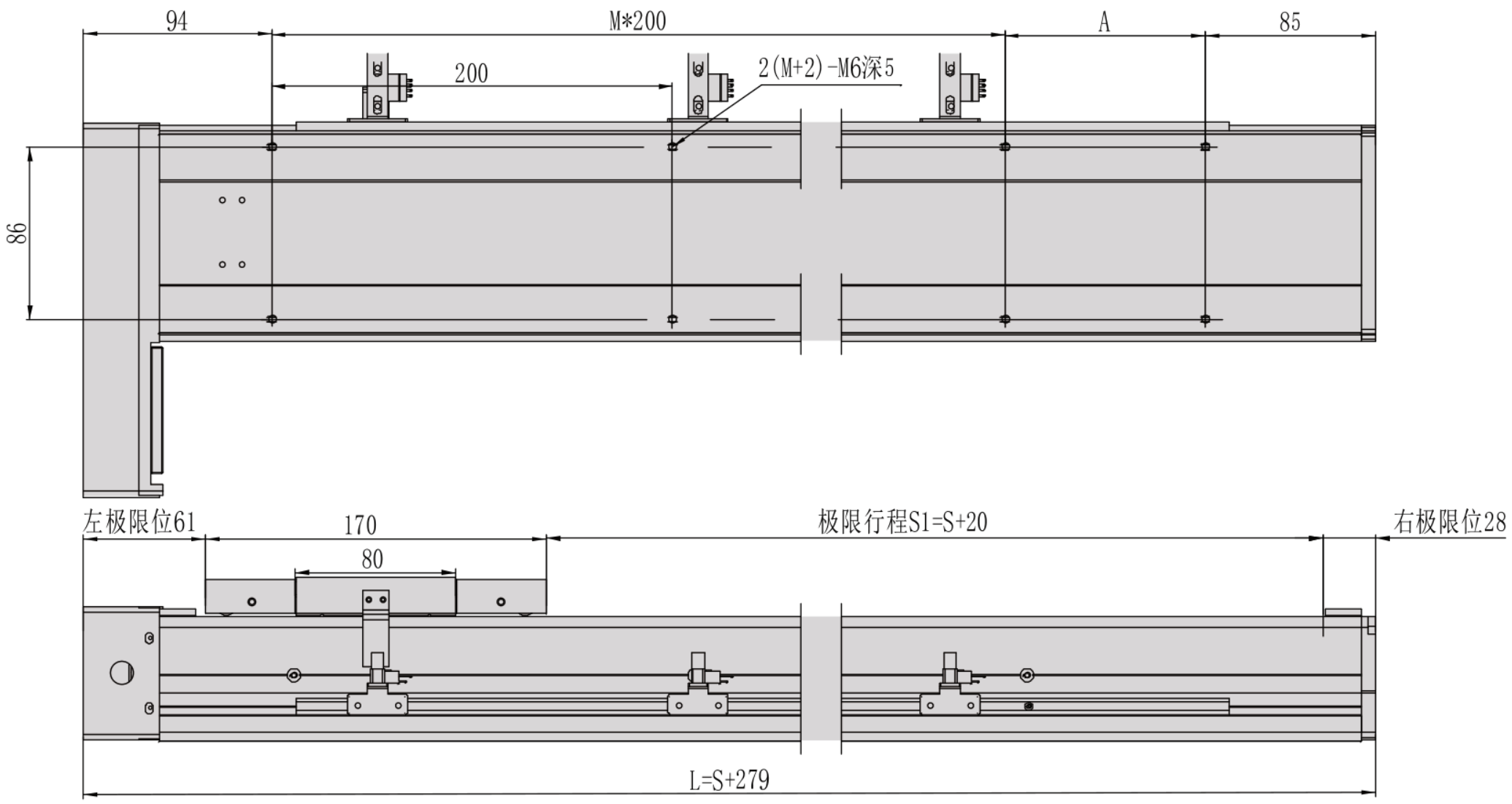

Vue 2

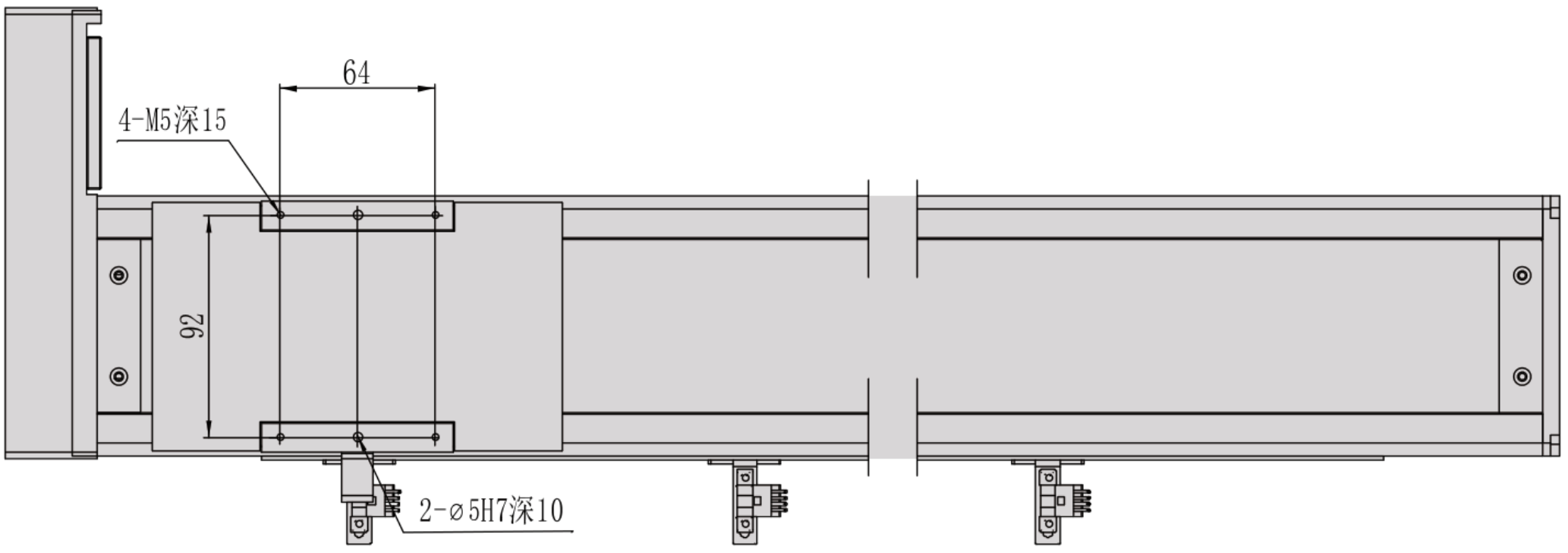

MC10 / R droite

Bride de section

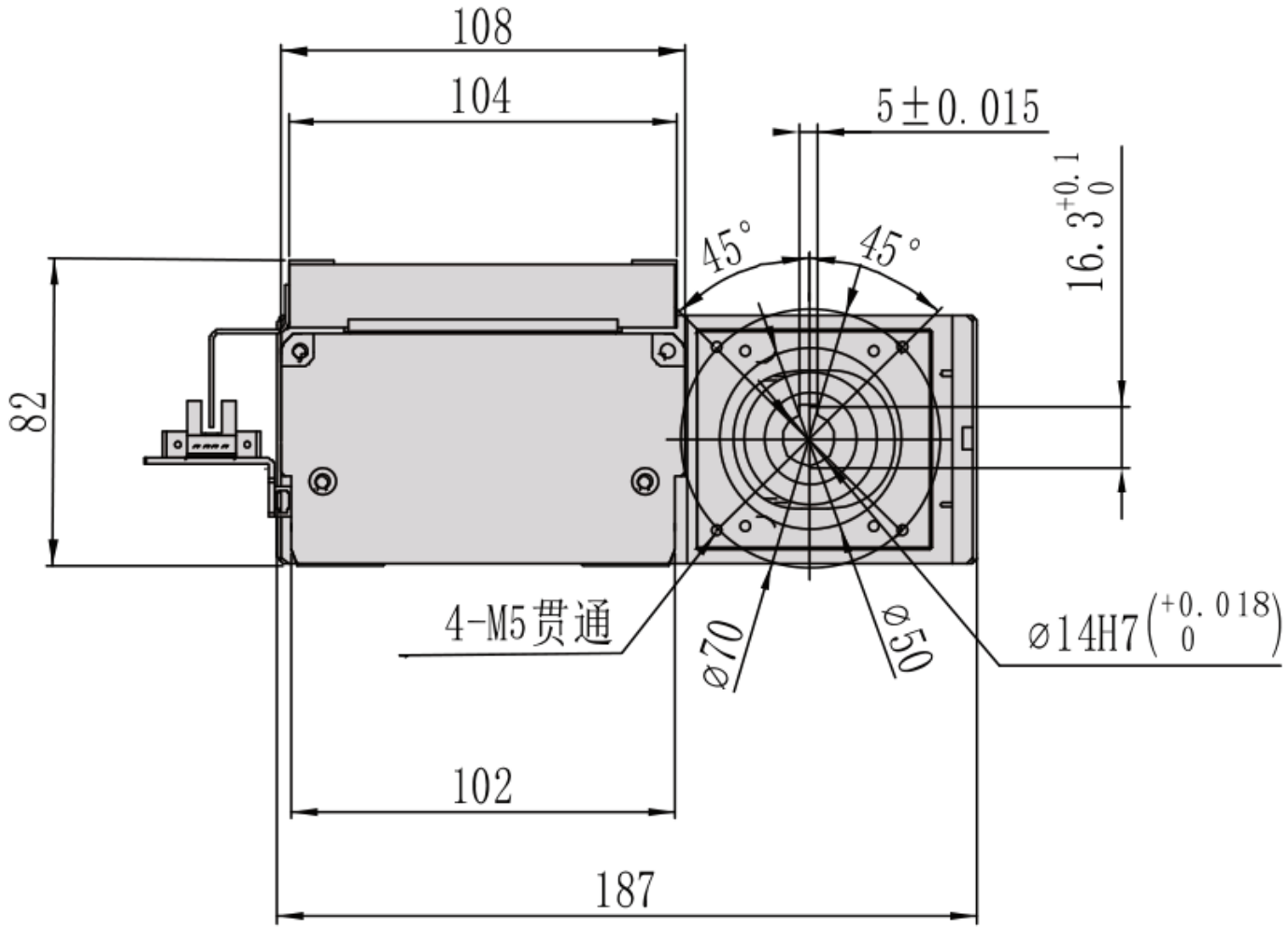

MC10 / R droite

Aperçu d'installation

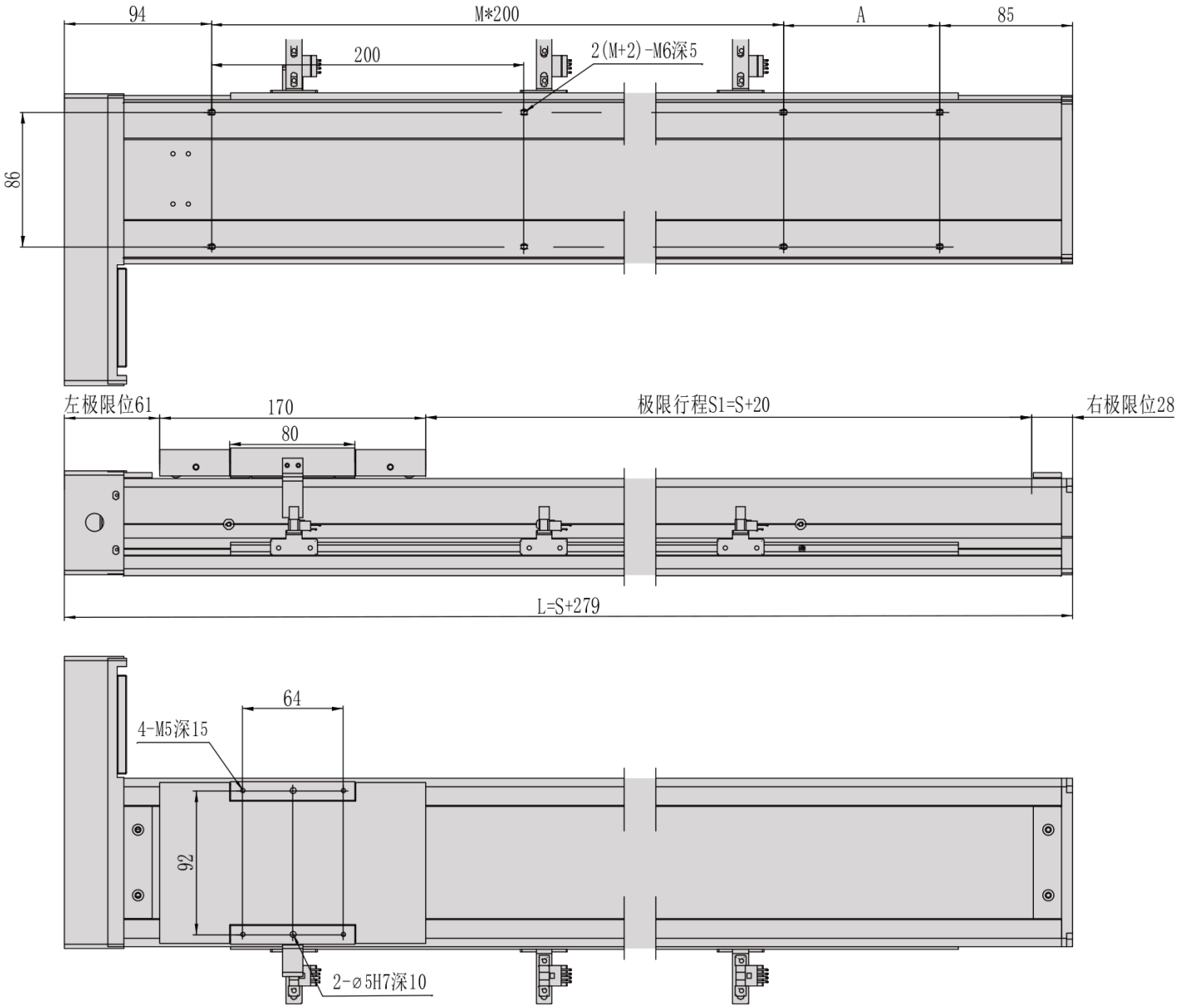

MC10 / B inférieur

Unité de dessin non vérifiée ; les libellés de cote d’origine sont conservés.

Vue 1



MC10 / B inférieur

Bride de section

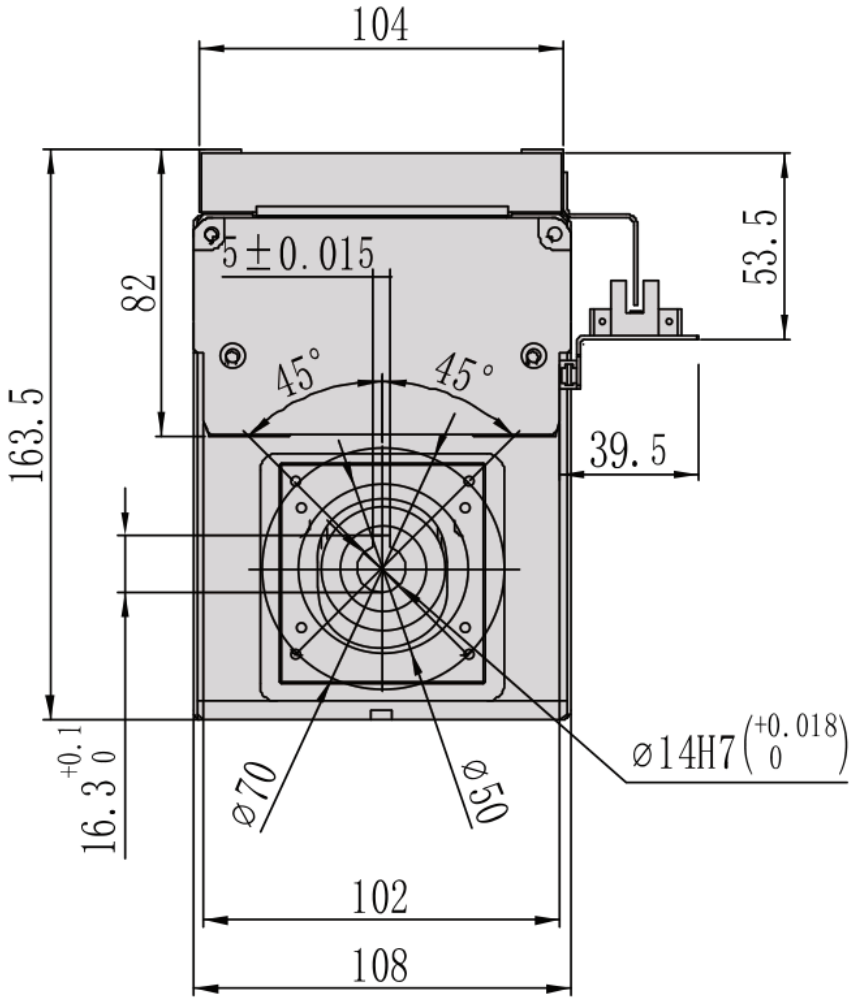

MC10 / B inférieur

Aperçu d'installation

