COMMENT UTILISER CET ATLAS

Chaque vue est le dessin catalogue de la variante ou du groupe de rapport indiqué. Utilisez les libellés imprimés, pas une mesure à l’échelle. Ce sont des dessins de référence, pas des fichiers CAD.

EDA80 / Atlas de dessins

Sommaire

R01	1 vues | pages 2-2
R02	1 vues | pages 3-3
R05	1 vues | pages 4-4
R04	1 vues | pages 5-5
R07	1 vues | pages 6-6
R03	1 vues | pages 7-7
R06	1 vues | pages 8-8
L04	1 vues | pages 9-9
L03	1 vues | pages 10-10
L07	1 vues | pages 11-11
L01	1 vues | pages 12-12
L06	1 vues | pages 13-13

CONTACTER HTROBOT

Courriel : emmy@htrobot.com

Site web : www.htrobot.com

EDA80 | Dessin dimensionnel

Dessin catalogue

EDA80 R01 dessin dimensionnel illustration:Lorsque la longueur extensible <=400mm ; L1=longueur extensible+120,L2=extensible | R01

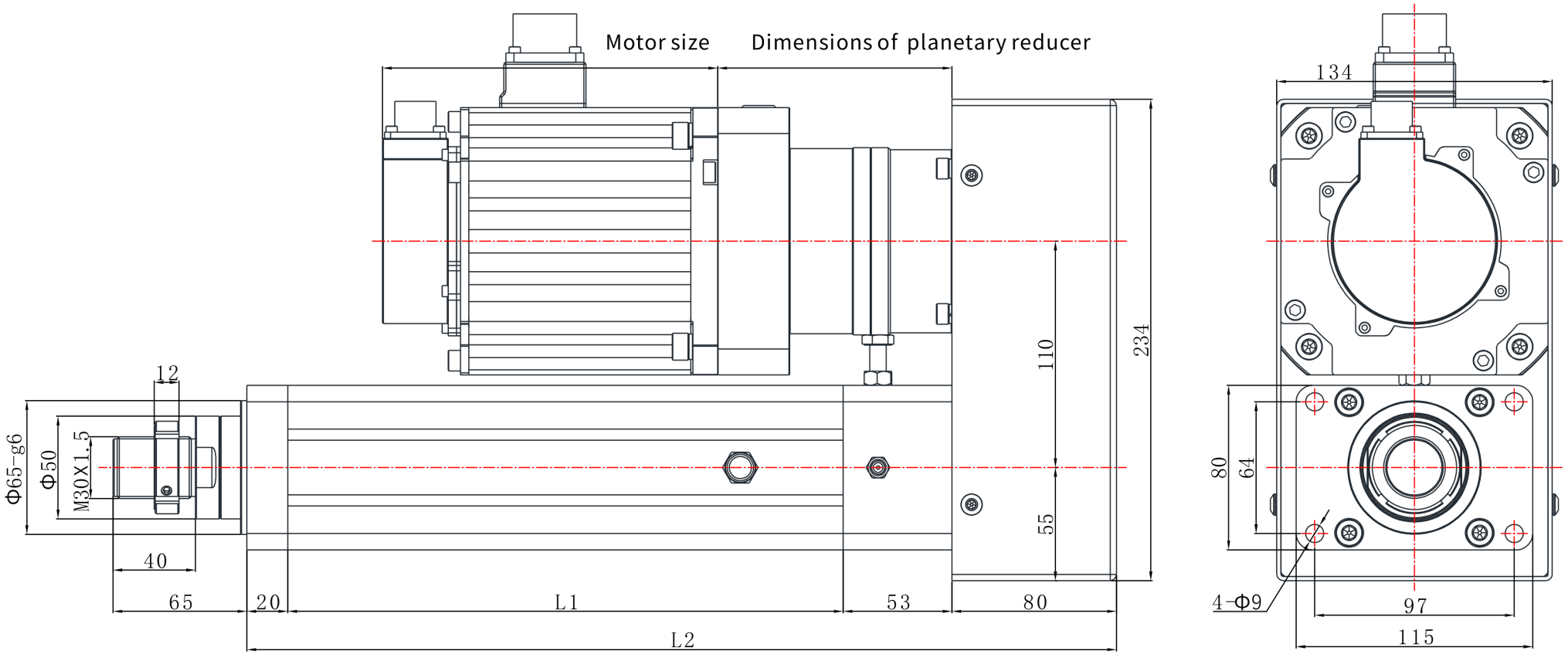

EDA80 | Dessin dimensionnel

Dessin catalogue

EDA80 R02 dessin dimensionnel illustration:Lorsque la longueur extensible <=400mm ;L1=longueur extensible+120,L2=extensible | R02

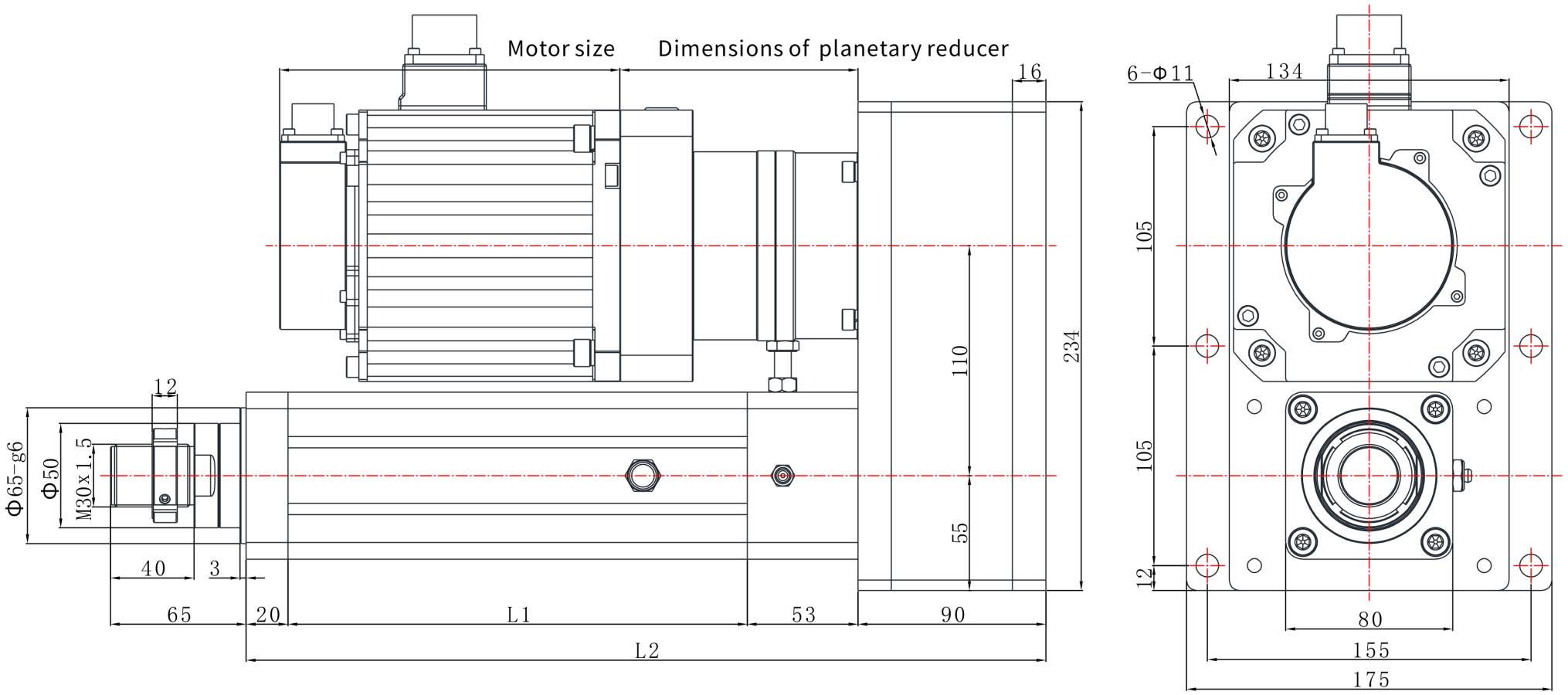

EDA80 | Dessin dimensionnel

Dessin catalogue

EDA80 R05 dessin dimensionnel illustration:Lorsque la longueur extensible <=400mm ; L1=longueur extensible+120,L2=extensible | R05

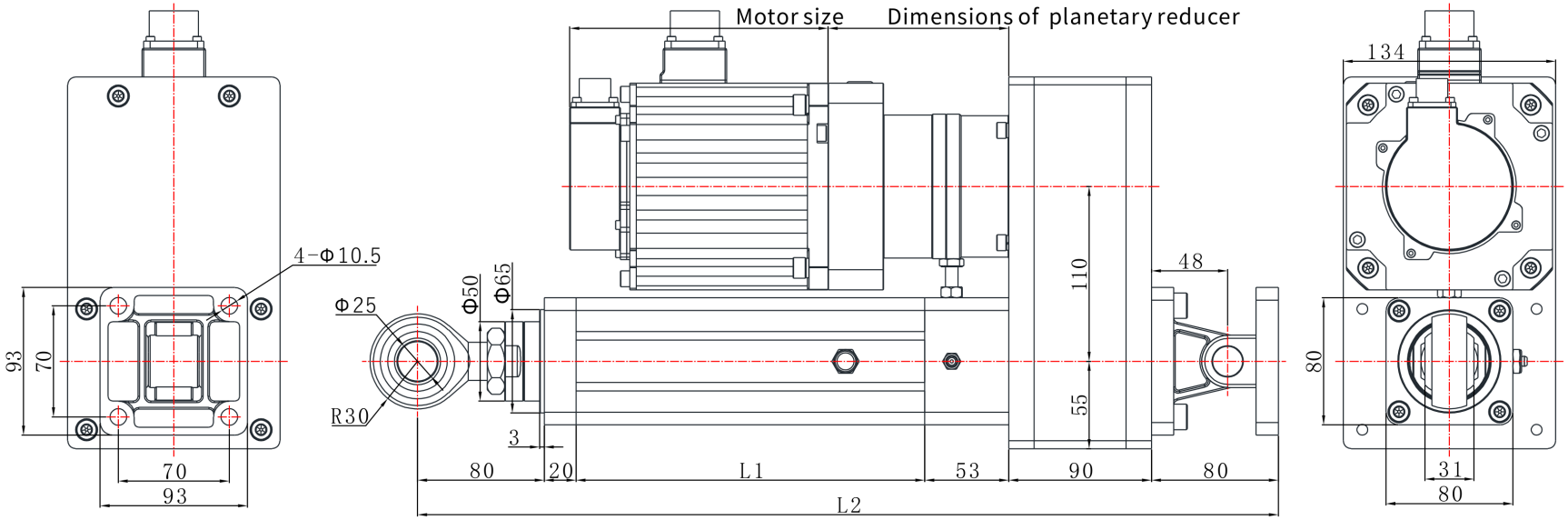

EDA80 | Dessin dimensionnel

Dessin catalogue

EDA80 R04 dessin dimensionnel illustration:Lorsque la longueur extensible <=400mm ; L1=longueur extensible+120,L2=extensible | R04

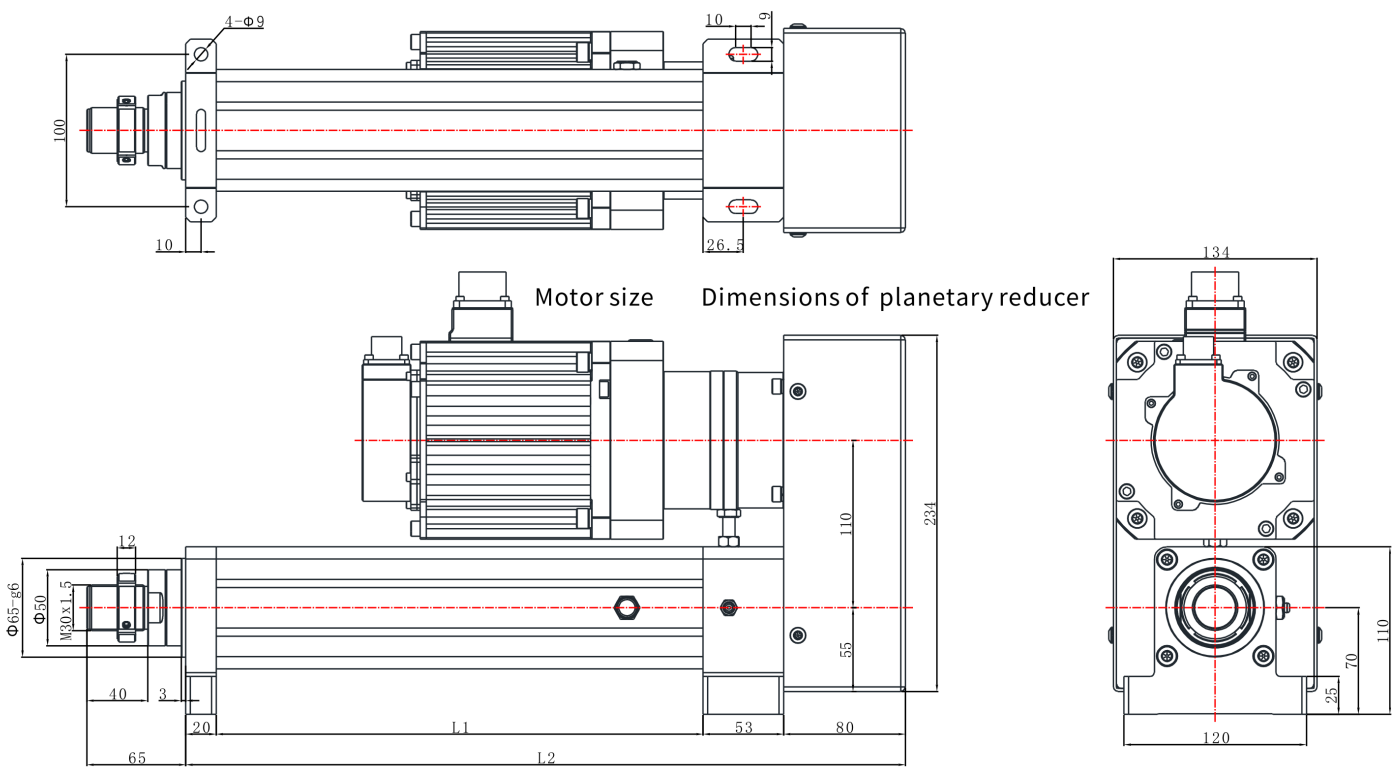

EDA80 | Dessin dimensionnel

Dessin catalogue

EDA80 R07 dessin dimensionnel illustration:Lorsque la longueur extensible <=400mm ; L1=longueur extensible+120,L2=extensible | R07

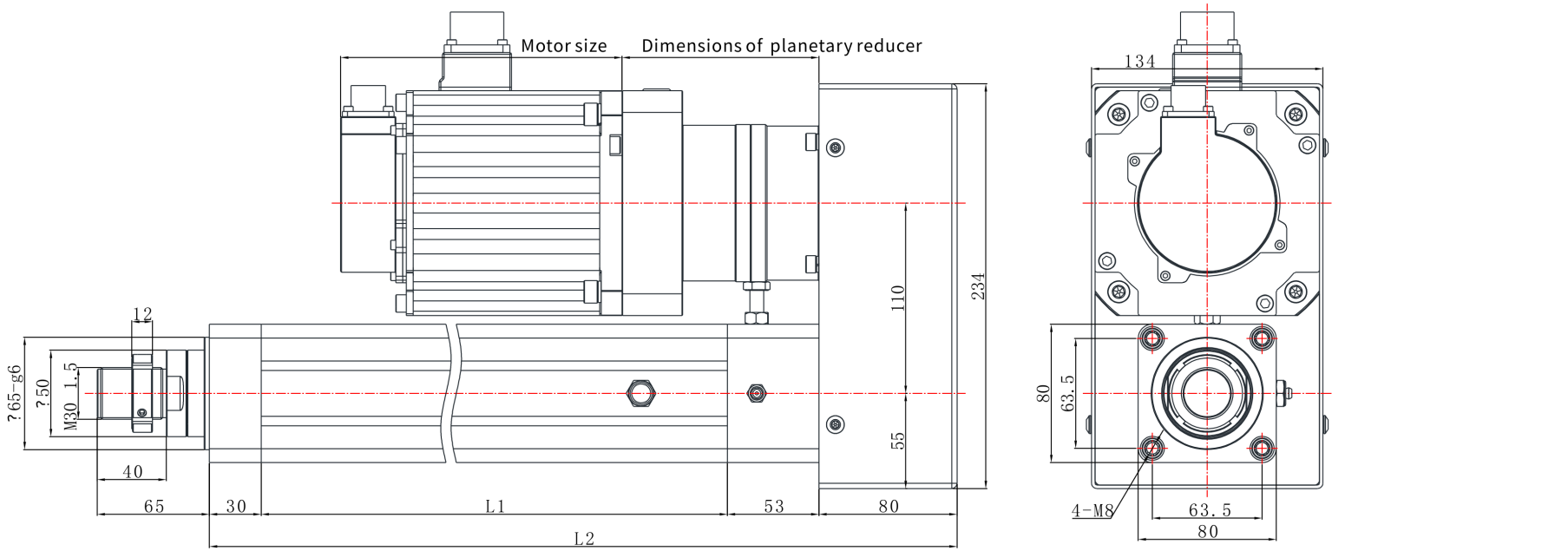

EDA80 | Dessin dimensionnel

Dessin catalogue

EDA80 R03 dessin dimensionnel illustration:Lorsque la longueur extensible <=400mm ; L1=longueur extensible+120,L2=extensible | R03

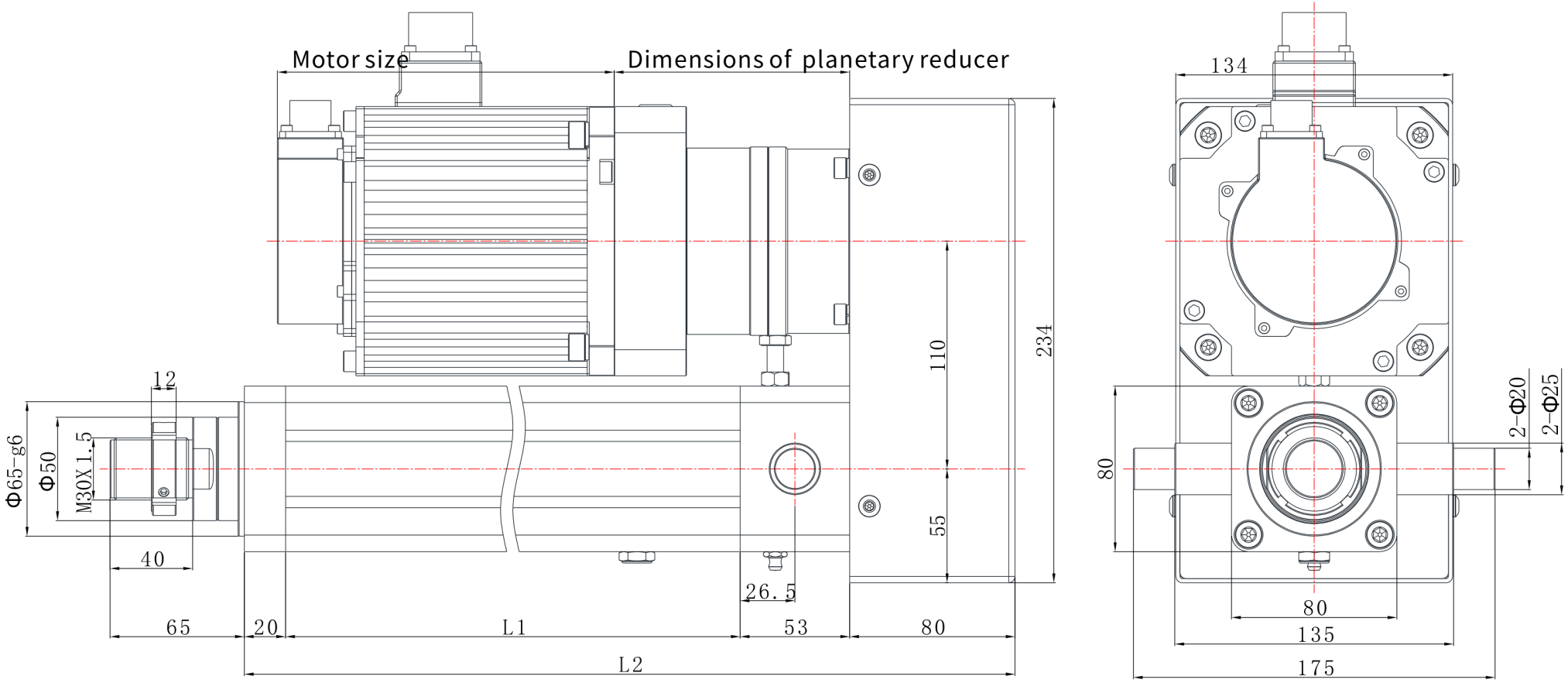

EDA80 | Dessin dimensionnel

Dessin catalogue

EDA80 R06 dessin dimensionnel illustration:L1=longueur extensible+120,L2=longueur extensible+342 | R06

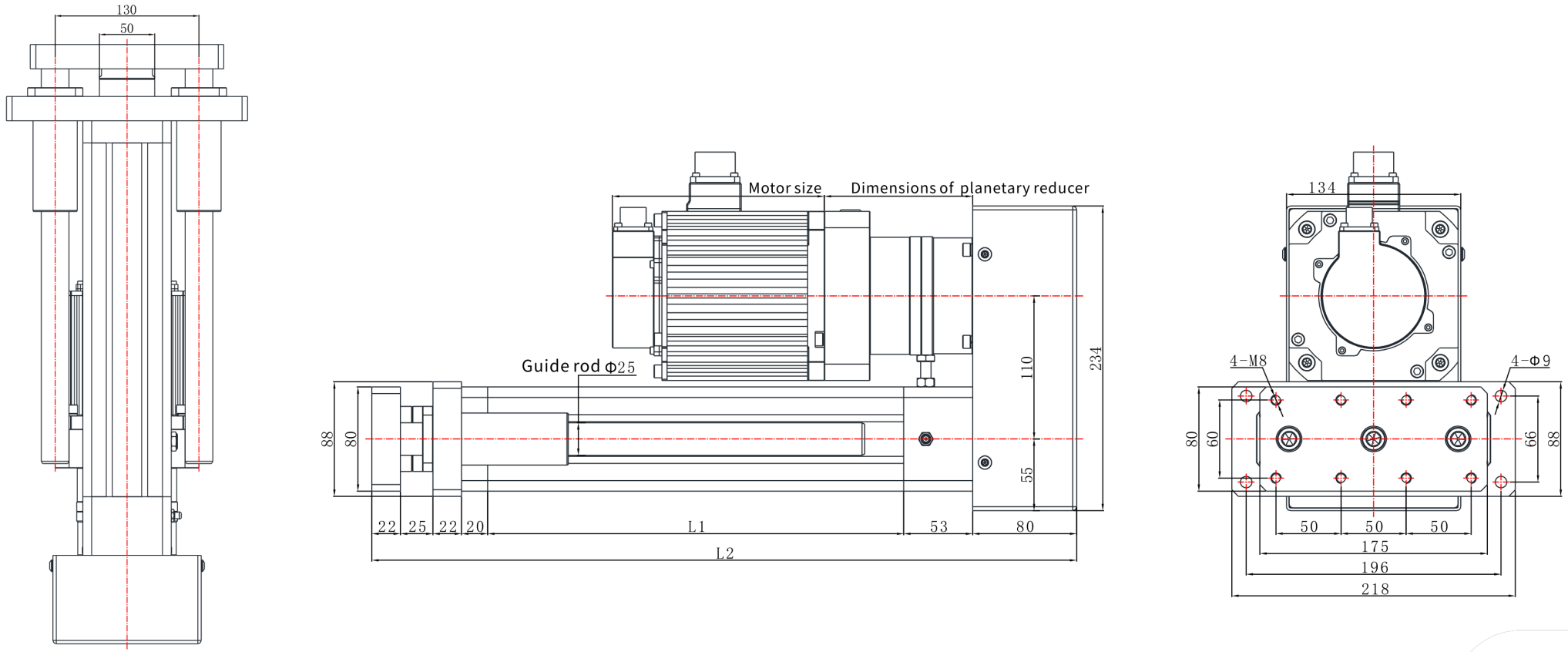

EDA80 | Dessin dimensionnel

Dessin catalogue

EDA80 L04 dessin dimensionnel illustration:Lorsque la longueur extensible <=400mm ; L1=longueur extensible+120,L2=extensible | L04

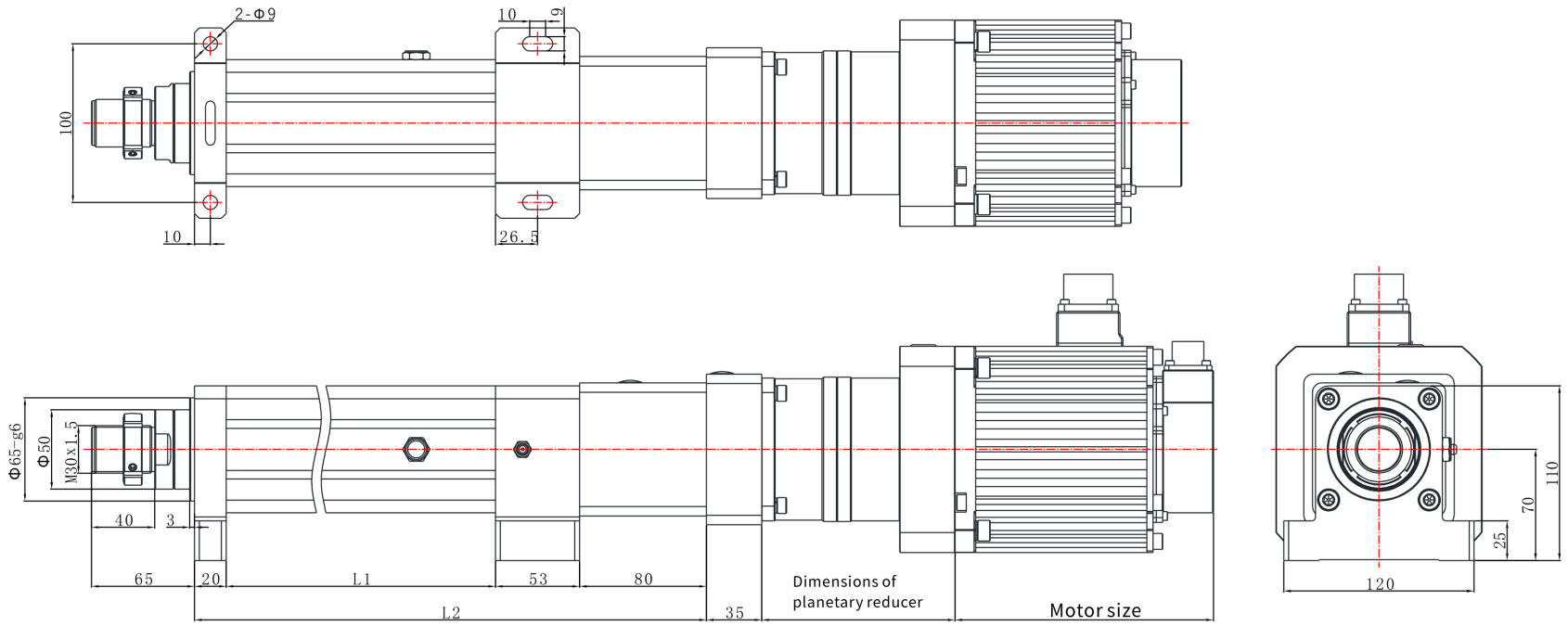

EDA80 | Dessin dimensionnel

Dessin catalogue

EDA80 L03 dessin dimensionnel illustration:Lorsque la longueur extensible <=400mm ; L1=longueur extensible+120,L2=extensible | L03

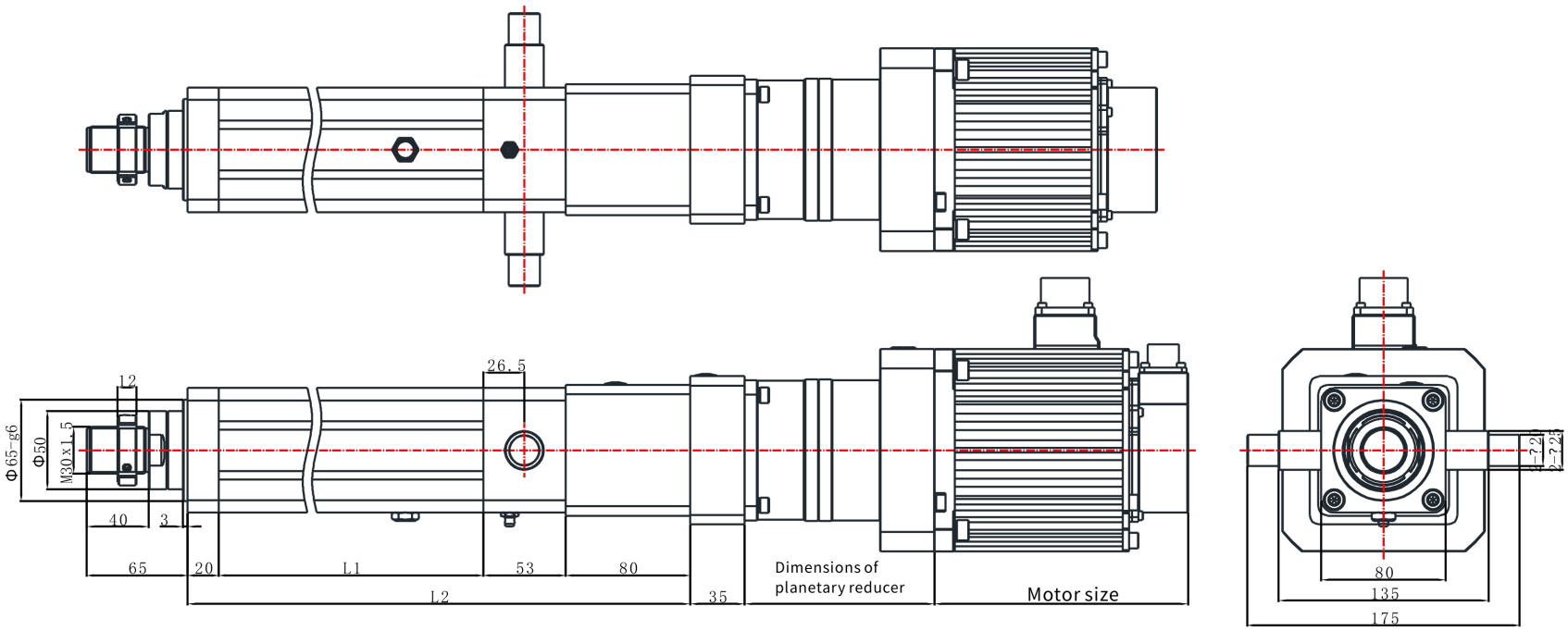

EDA80 | Dessin dimensionnel

Dessin catalogue

EDA80 L07 dessin dimensionnel illustration:Lorsque la longueur extensible <=400mm ; L1=longueur extensible+120,L2=extensible | L07

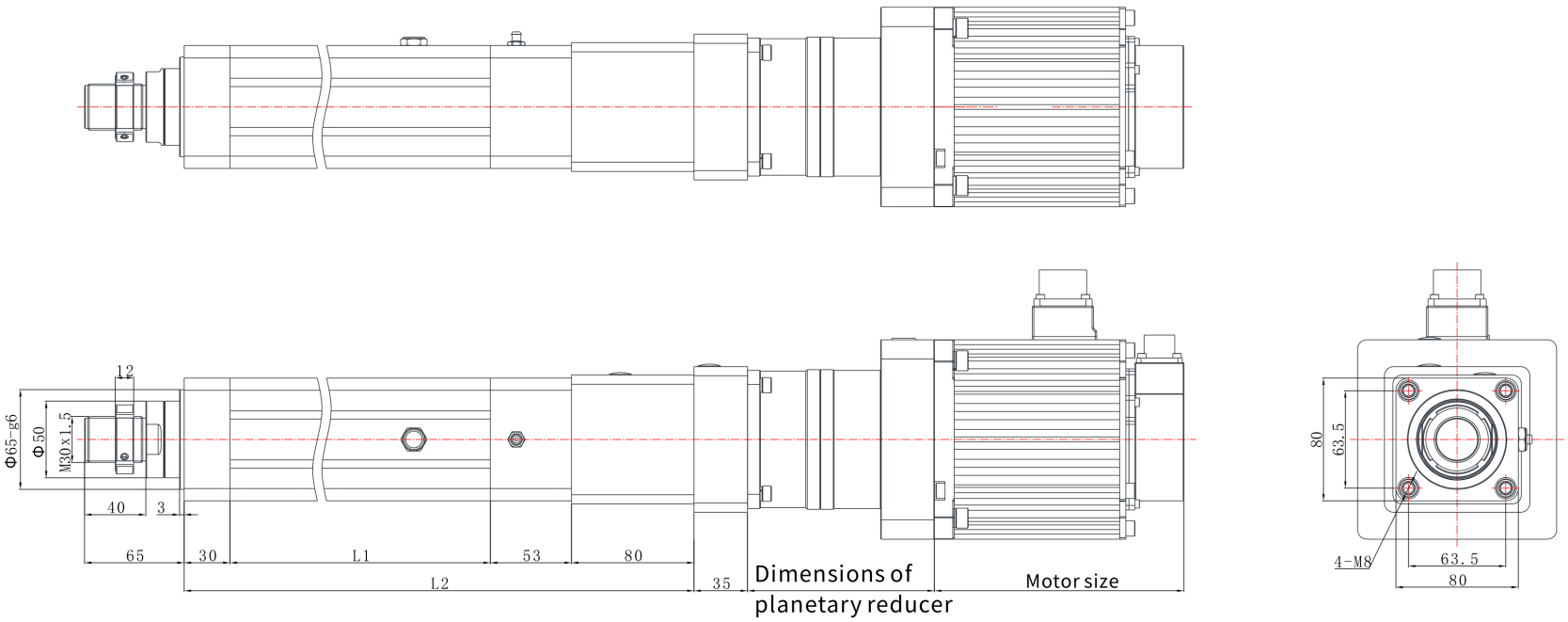

EDA80 | Dessin dimensionnel

Dessin catalogue

EDA80 L01 dessin dimensionnel illustration:Lorsque la longueur extensible <=400mm ; L1=longueur extensible+120,L2=extensible | L01

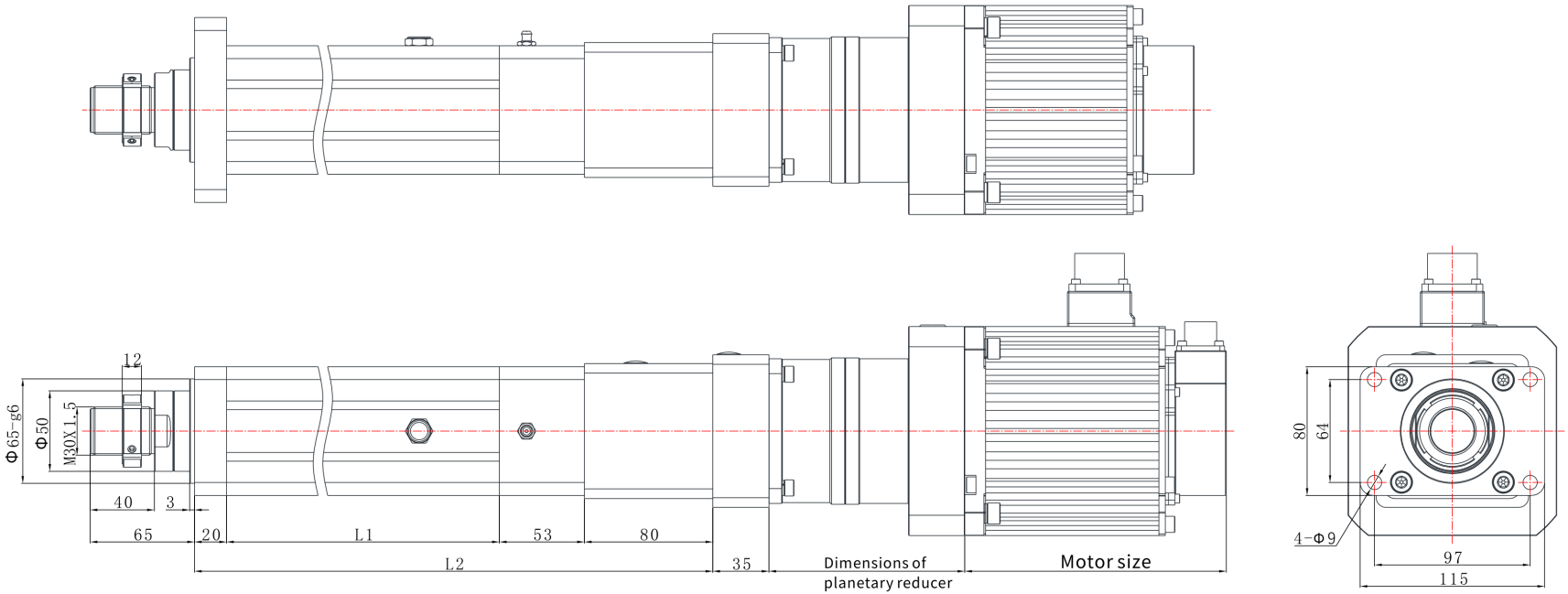

EDA80 | Dessin dimensionnel

Dessin catalogue

EDA80 L06 dessin dimensionnel illustration:L1=longueur extensible+120,L2=longueur extensible+342 | L06

