HTROBOT

Série d’axes télescopiques

Guide de sélection français

Composants de mouvement linéaire et automatisation multi-axes, avec un soutien pratique depuis Tianjin.

Basée à Tianjin, HTROBOT travaille avec ses clients sur le mouvement linéaire industriel et l’automatisation multi-axes. Notre gamme rassemble modules linéaires, guidages, vis à billes, actionneurs et tables XYZ.

Modèles: SL60; SL80; SL100; SL150

Nous relions la fourniture de composants aux discussions d’application pour équipements de positionnement, transfert et multi-axes.

Série d’axes télescopiques HTSL60

SL60 · Série d’axes télescopiques

Vérifier le support et le montage sur toute la plage d’extension. Inclure le moment de charge et l’espace câbles dans l’examen d’installation.

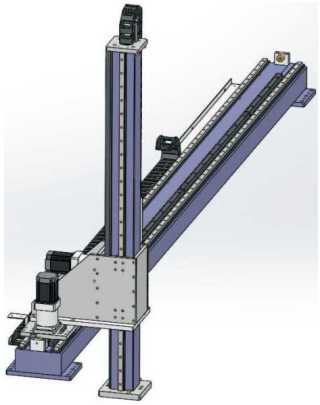

SL illustration de la série

Spécifications examinées

Paramètre	Valeur
Répétabilité	±0.1 mm
Charge verticale	80 kg
Pas d’engrenage	125 mm
Numéro de réducteur (en-tête imprimé mm)	90 mm
Spécification d’engrenage	1.5M
Guidage linéaire (code source)	15
Exemple de commande (référence)	SL60-L125-S500-R90-C4-0001
Modèle de capteur	Extérieur FC307 (NPN)
Plage de course et incrément	100-2050mm/intervalle 100

Série d’axes télescopiques HTSL80

SL80 · Série d’axes télescopiques

Vérifier le support et le montage sur toute la plage d’extension. Inclure le moment de charge et l’espace câbles dans l’examen d’installation.

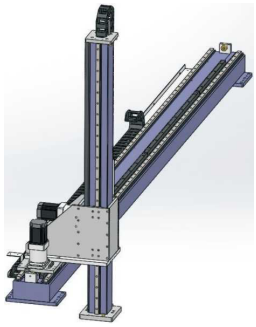

SL illustration de la série

Spécifications examinées

Paramètre	Valeur
Répétabilité	±0.1 mm
Charge verticale	120 kg
Pas d’engrenage	166 mm
Numéro de réducteur (en-tête imprimé mm)	120 mm
Spécification d’engrenage	2M
Guidage linéaire (code source)	20
Exemple de commande (référence)	SL80-L166-S500-R90-C4-0001
Modèle de capteur	Extérieur FC307 (NPN)
Plage de course et incrément	100-2050mm/intervalle 50

Série d’axes télescopiques HTSL100

SL100 · Série d’axes télescopiques

Vérifier le support et le montage sur toute la plage d’extension. Inclure le moment de charge et l’espace câbles dans l’examen d’installation.

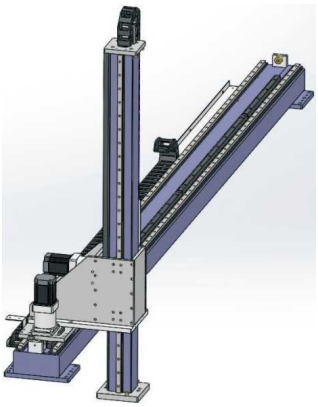

SL illustration de la série

Spécifications examinées

Paramètre	Valeur
Répétabilité	±0.1 mm
Charge verticale	200 kg
Numéro de réducteur (en-tête imprimé mm)	120 mm

Paramètre	Valeur
Pas d’engrenage	166 mm
Spécification d’engrenage	2M
Guidage linéaire (code source)	25
Exemple de commande (référence)	SL100-L200-S500-U-R160-C4-D
Modèle de capteur	Extérieur FC307 (NPN)
Plage de course et incrément	100-2050mm/intervalle 50

Série d’axes télescopiques HTSL150

SL150 · Série d’axes télescopiques

Vérifier le support et le montage sur toute la plage d’extension. Inclure le moment de charge et l’espace câbles dans l’examen d’installation.

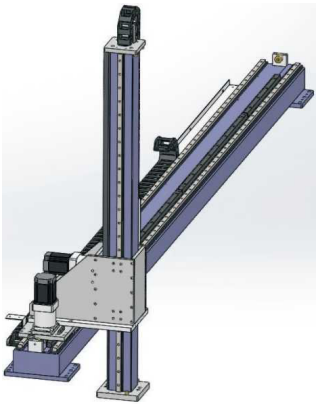

SL illustration de la série

Spécifications examinées

Paramètre	Valeur
Répétabilité	±0.1 mm
Charge verticale	300 kg
Pas d’engrenage	250 mm
Numéro de réducteur (en-tête imprimé mm)	180 mm
Spécification d’engrenage	3M
Guidage linéaire (code source)	30
Exemple de commande (référence)	SL150-L250-S500-R160-C4-D
Modèle de capteur	Extérieur FC307 (NPN)
Plage de course et incrément	100-2050mm/intervalle 50

Contact

Commencez par un produit ou une application. Utilisez le brouillon de demande pour rassembler ce que vous envisagez, ou contactez-nous directement avec vos exigences.

emmy@htrobot.com
www.htrobot.com
Tianjin, Chine