MKK60 Dimensiones

Vistas de dimensiones e instalación. Las unidades son las etiquetas impresas en cada vista.

Estos dibujos no seleccionan una carrera. Confirme el montaje respecto a la configuración que pida.

F0 sin cubierta: 1 vistas. panel 1

H0 sin cubierta: 1 vistas. panel 2

HR sin cubierta: 1 vistas. panel 1

HL sin cubierta: 1 vistas. panel 2

HS sin cubierta: 1 vistas. panel 1

HM sin cubierta: 1 vistas. panel 2

F0 con cubierta: 1 vistas. panel 1

H0 con cubierta: 1 vistas. panel 2

HR con cubierta: 1 vistas. panel 1

HL con cubierta: 1 vistas. panel 2

HS con cubierta: 1 vistas. panel 1

HM con cubierta: 1 vistas. panel 2

F0 cubierta telescópica: 1 vistas. panel 1

H0 cubierta telescópica: 1 vistas. panel 2

HR cubierta telescópica: 1 vistas. panel 1

HL cubierta telescópica: 1 vistas. panel 2

HS cubierta telescópica: 1 vistas. panel 1

HM cubierta telescópica: 1 vistas. panel 2

F0 sin cubierta: 1 vistas. panel 1

H0 sin cubierta: 1 vistas. panel 2

HR sin cubierta: 1 vistas. panel 1

HL sin cubierta: 1 vistas. panel 2

HS sin cubierta: 1 vistas. panel 1

HM sin cubierta: 1 vistas. panel 2

F0 con cubierta: 1 vistas. panel 1

H0 con cubierta: 1 vistas. panel 2

HR con cubierta: 1 vistas. panel 1

HL con cubierta: 1 vistas. panel 2

HS con cubierta: 1 vistas. panel 1

HM con cubierta: 1 vistas. panel 2

F0 cubierta telescópica: 1 vistas. panel 1

H0 cubierta telescópica: 1 vistas. panel 2

HR cubierta telescópica: 1 vistas. panel 1

HL cubierta telescópica: 1 vistas. panel 2

HS cubierta telescópica: 1 vistas. panel 1

HM cubierta telescópica: 1 vistas. panel 2

F0: 1 vistas. montaje F0

F1: 1 vistas. montaje F1

F2: 1 vistas. montaje F2

F3: 1 vistas. montaje F3

F4: 1 vistas. montaje F4

F5: 1 vistas. montaje F5

F6: 1 vistas. montaje F6

F7: 1 vistas. montaje F7

H0: 1 vistas. montaje H0

H1: 1 vistas. montaje H1

MKK60 · F0 sin cubierta · panel 1

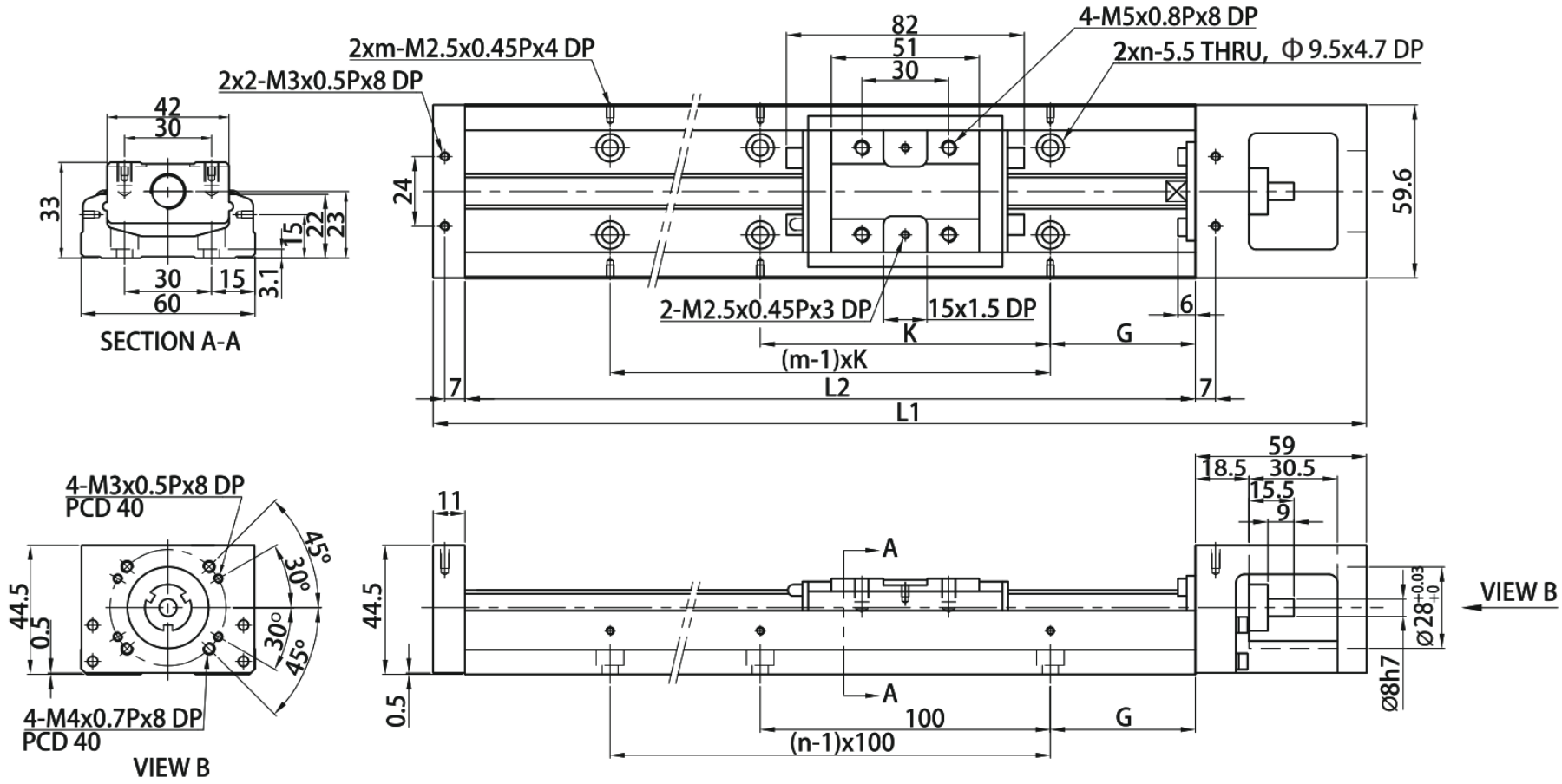

MKK60 · H0 sin cubierta · panel 2

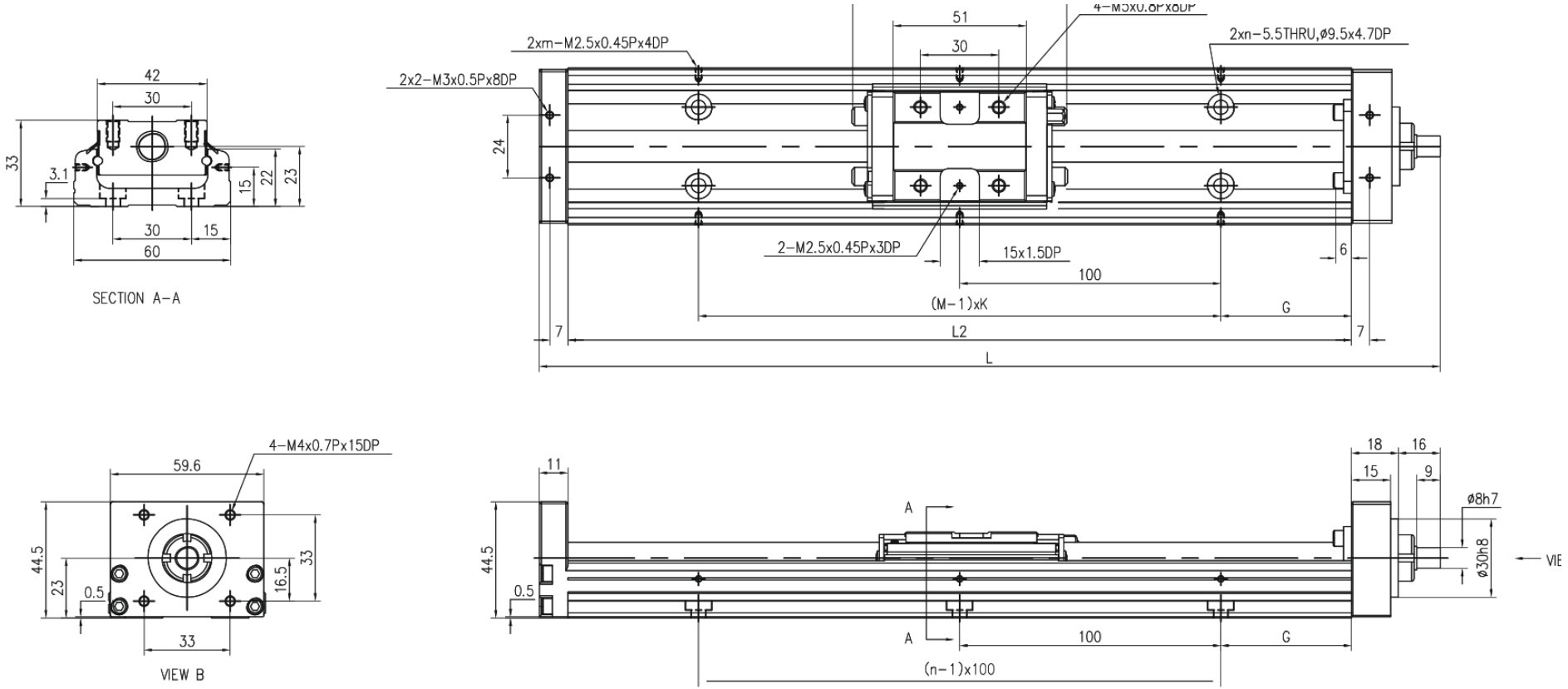

MKK60 · HR sin cubierta · panel 1

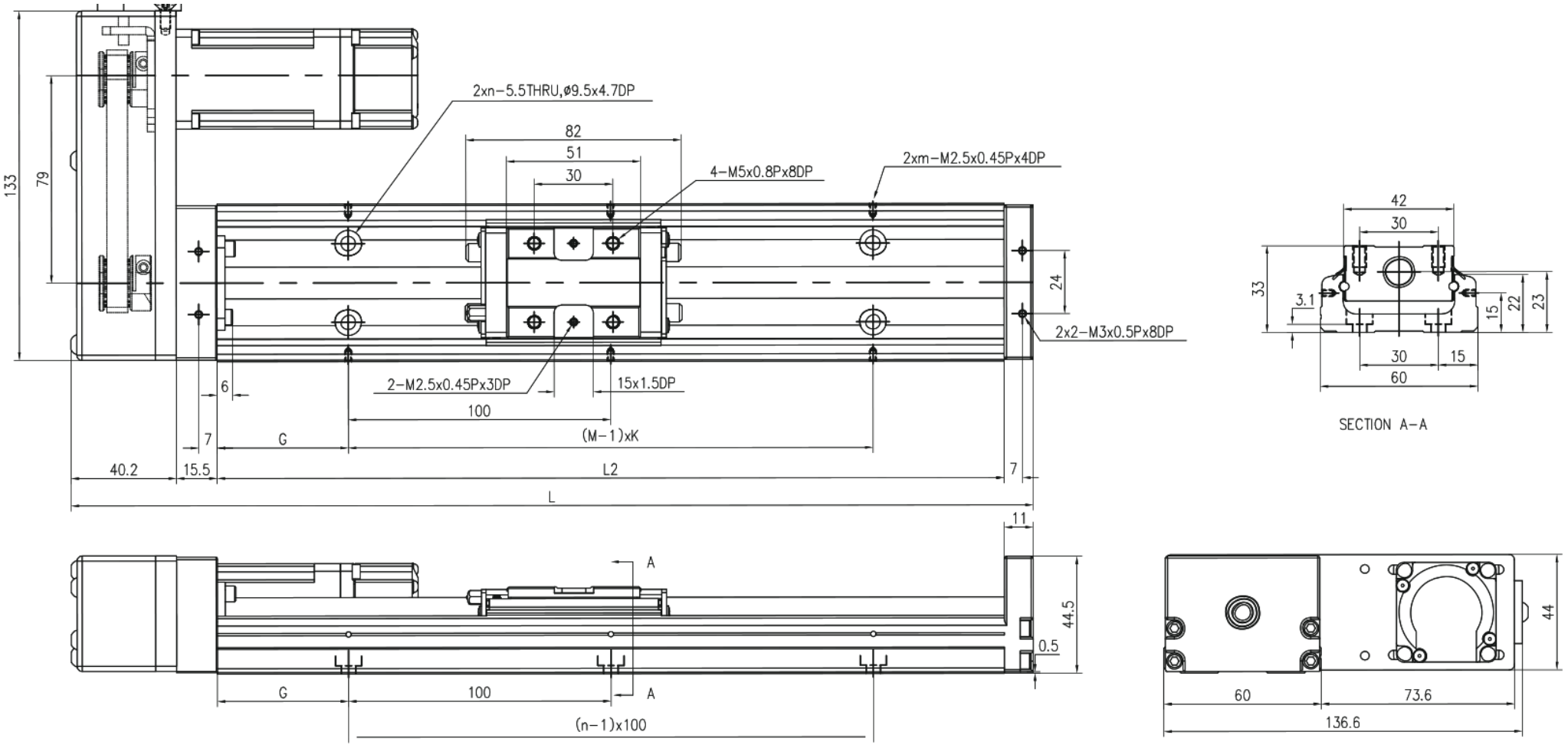

MKK60 · HL sin cubierta · panel 2

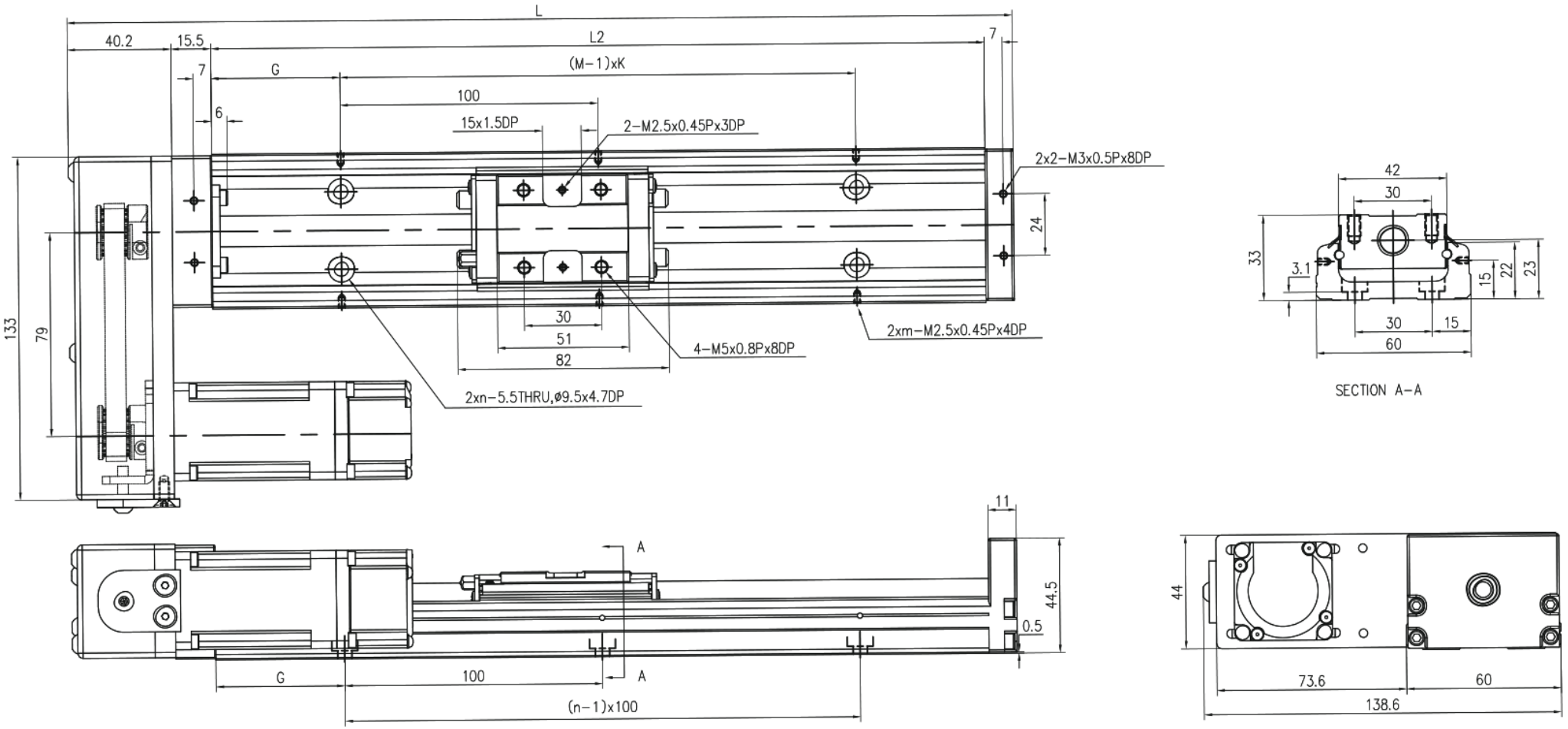

MKK60 · HS sin cubierta · panel 1

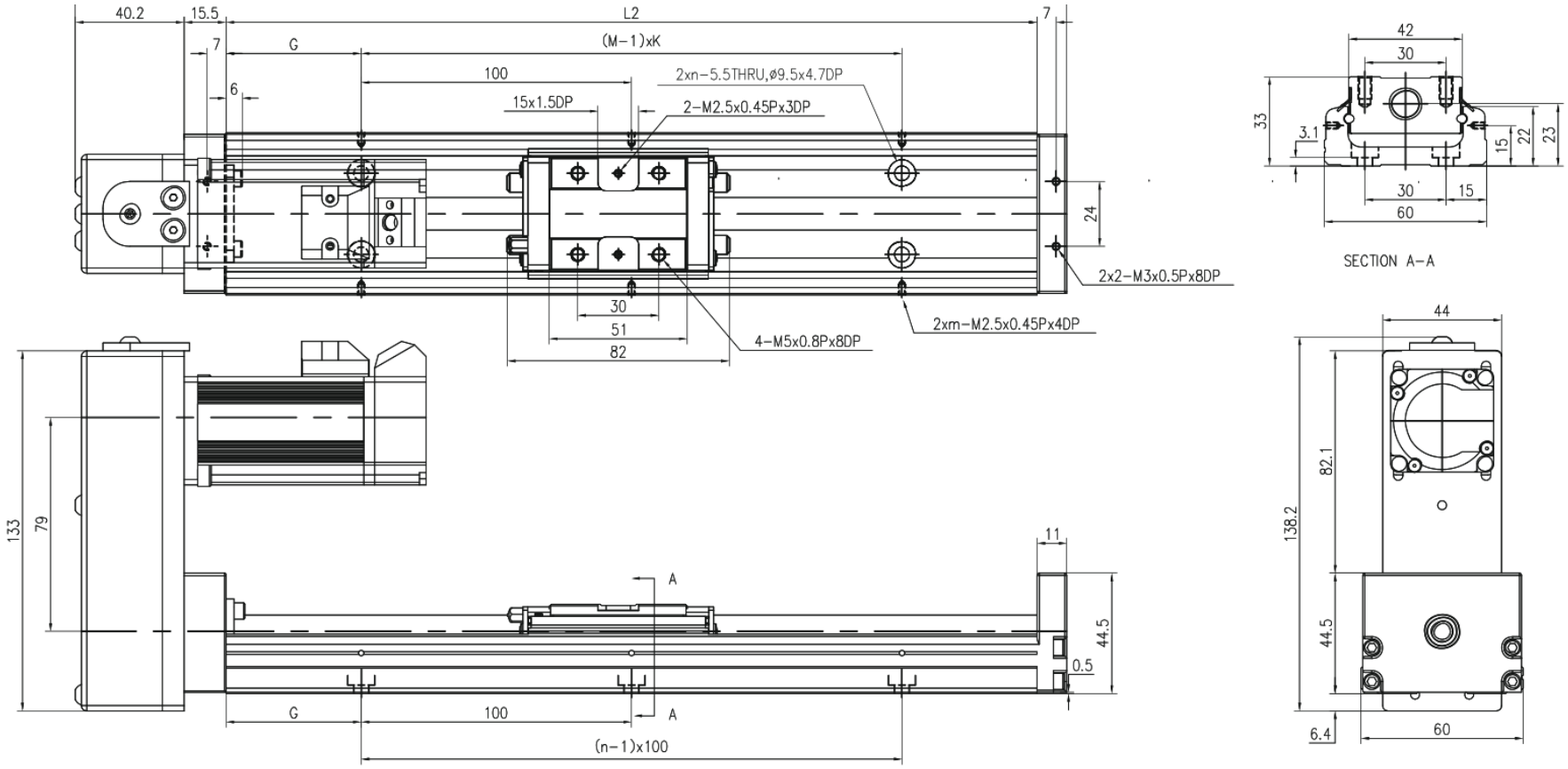

MKK60 · HM sin cubierta · panel 2

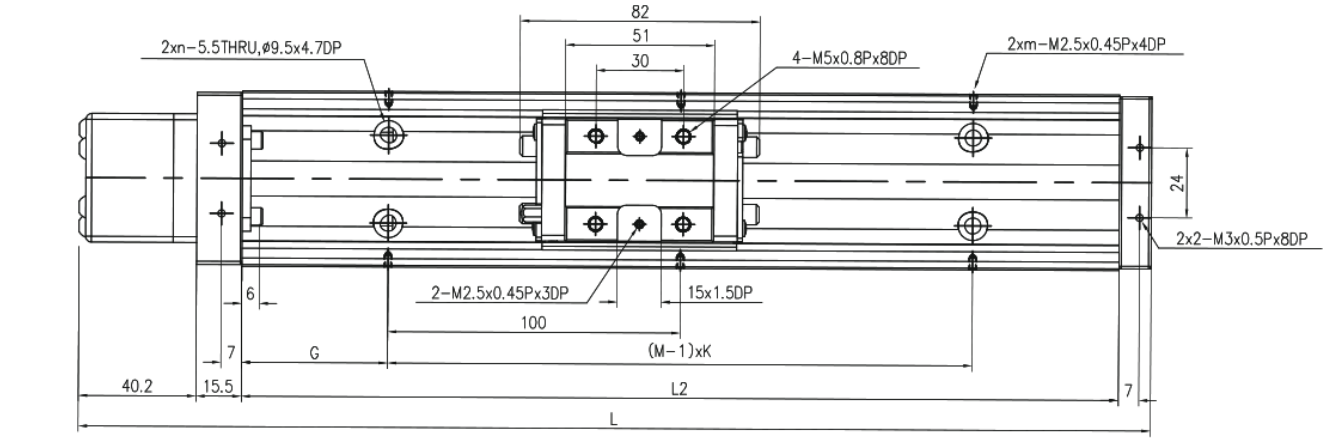

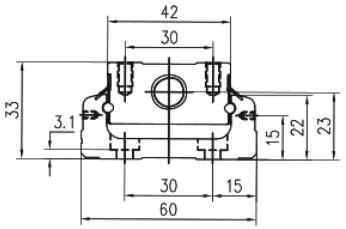

SECTION A−A

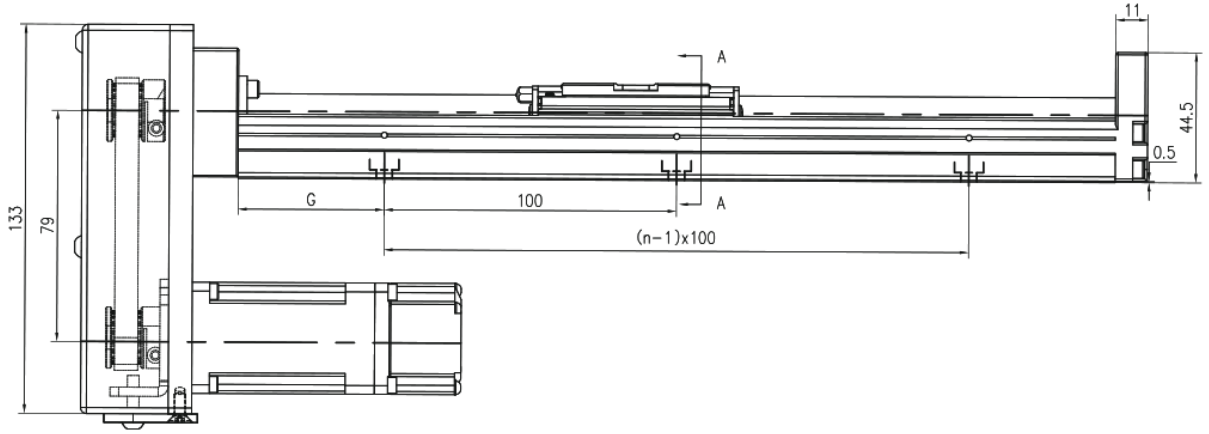

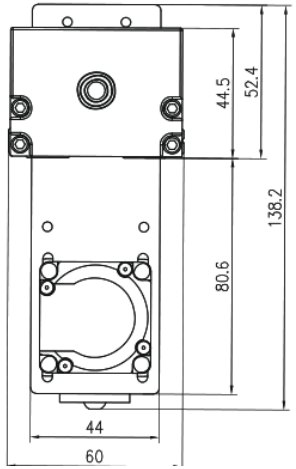

MKK60 · F0 con cubierta · panel 1

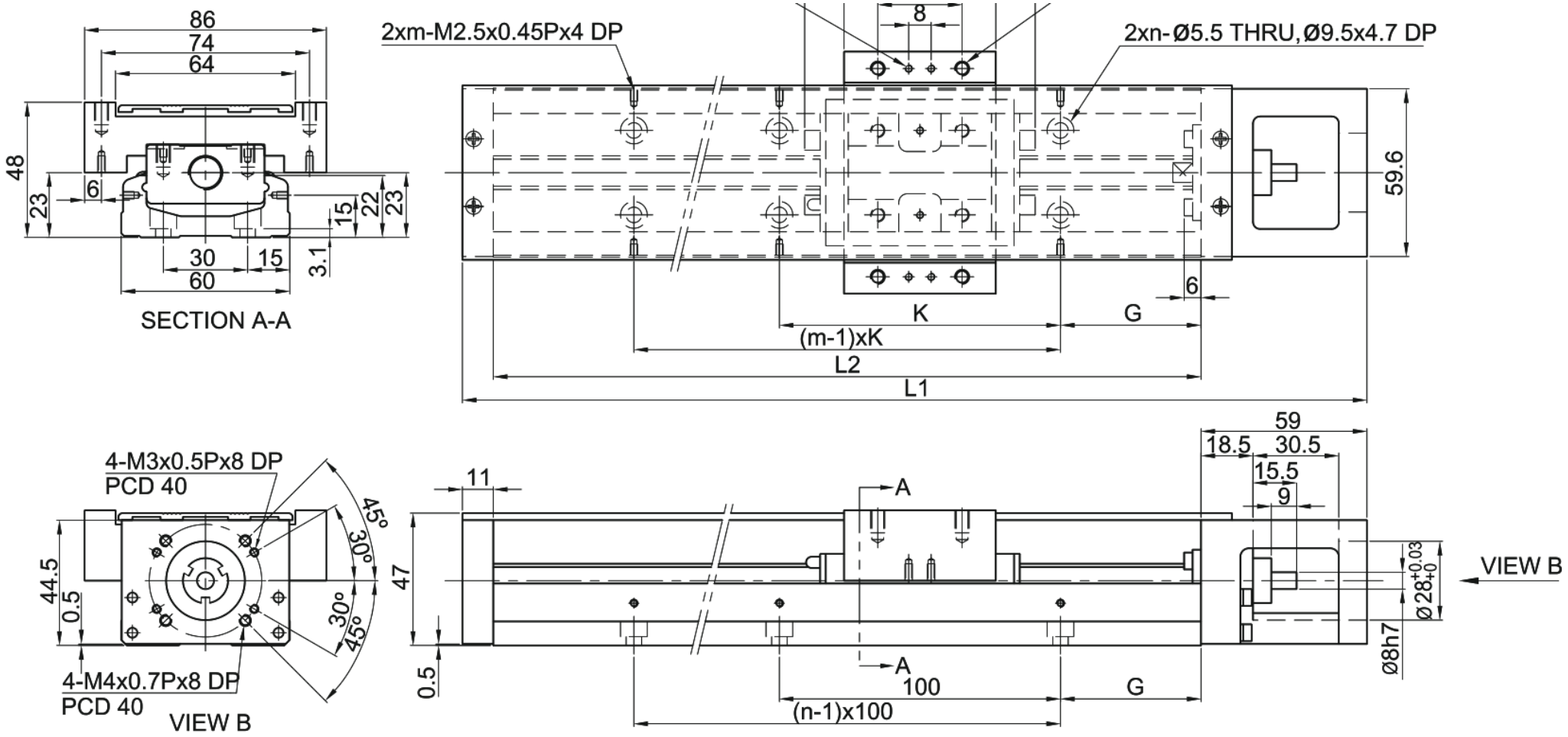

MKK60 · H0 con cubierta · panel 2

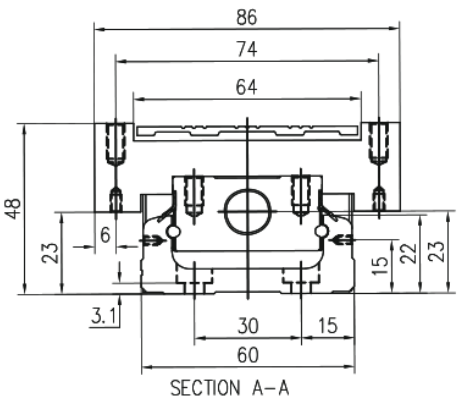

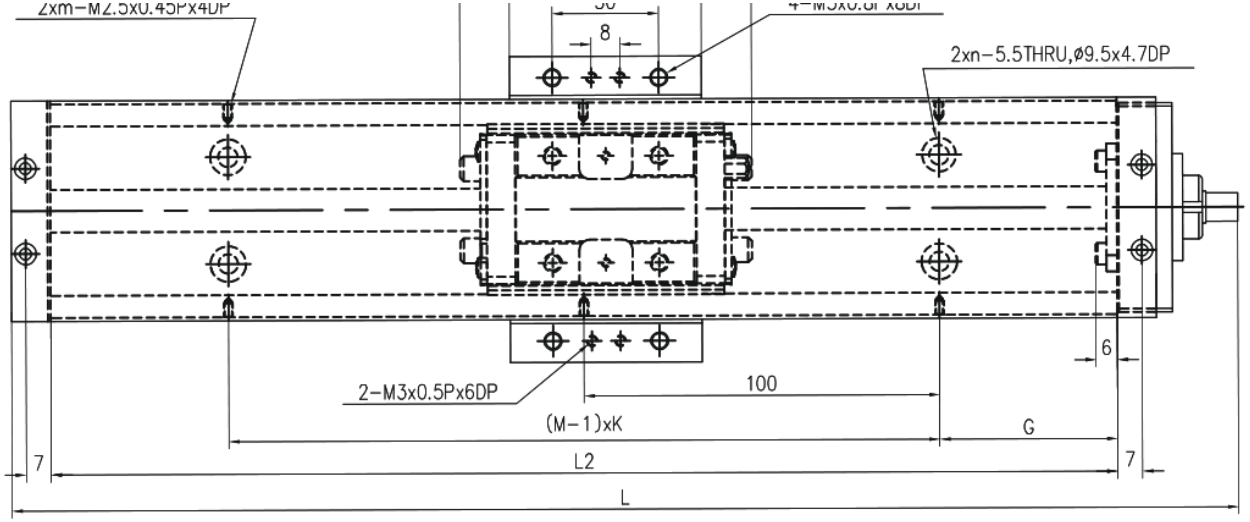

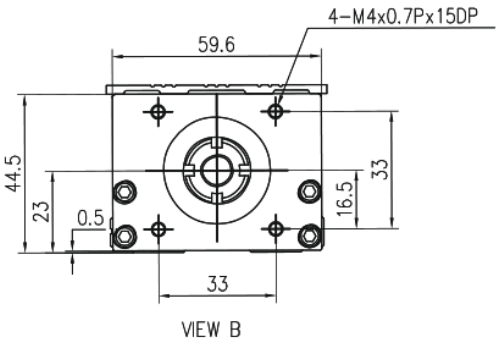

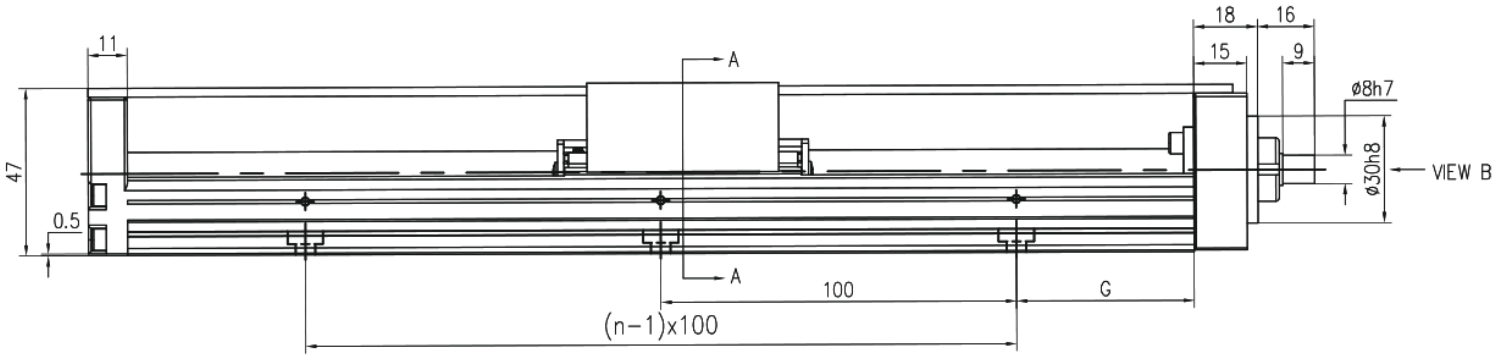

MKK60 · HR con cubierta · panel 1

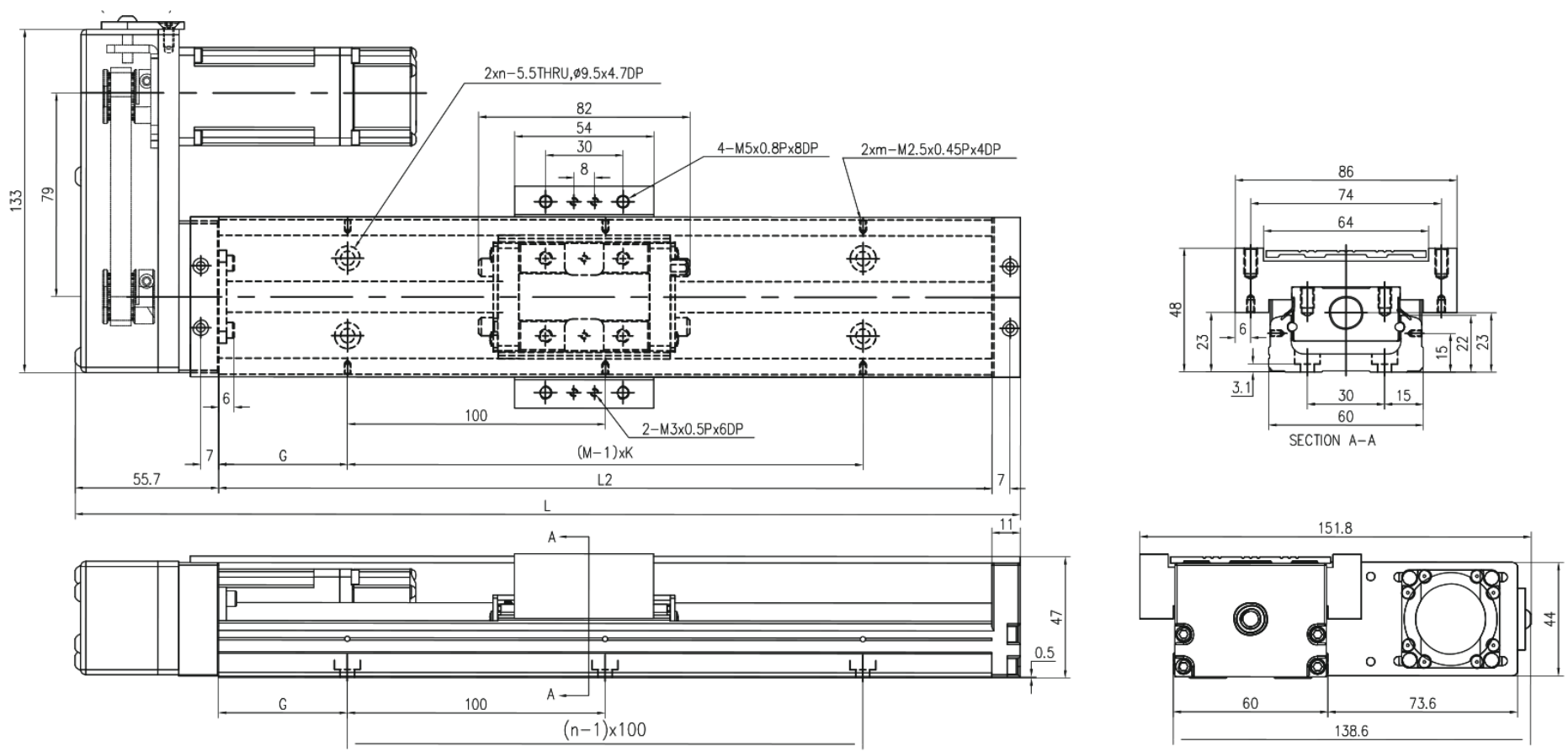

MKK60 · HL con cubierta · panel 2

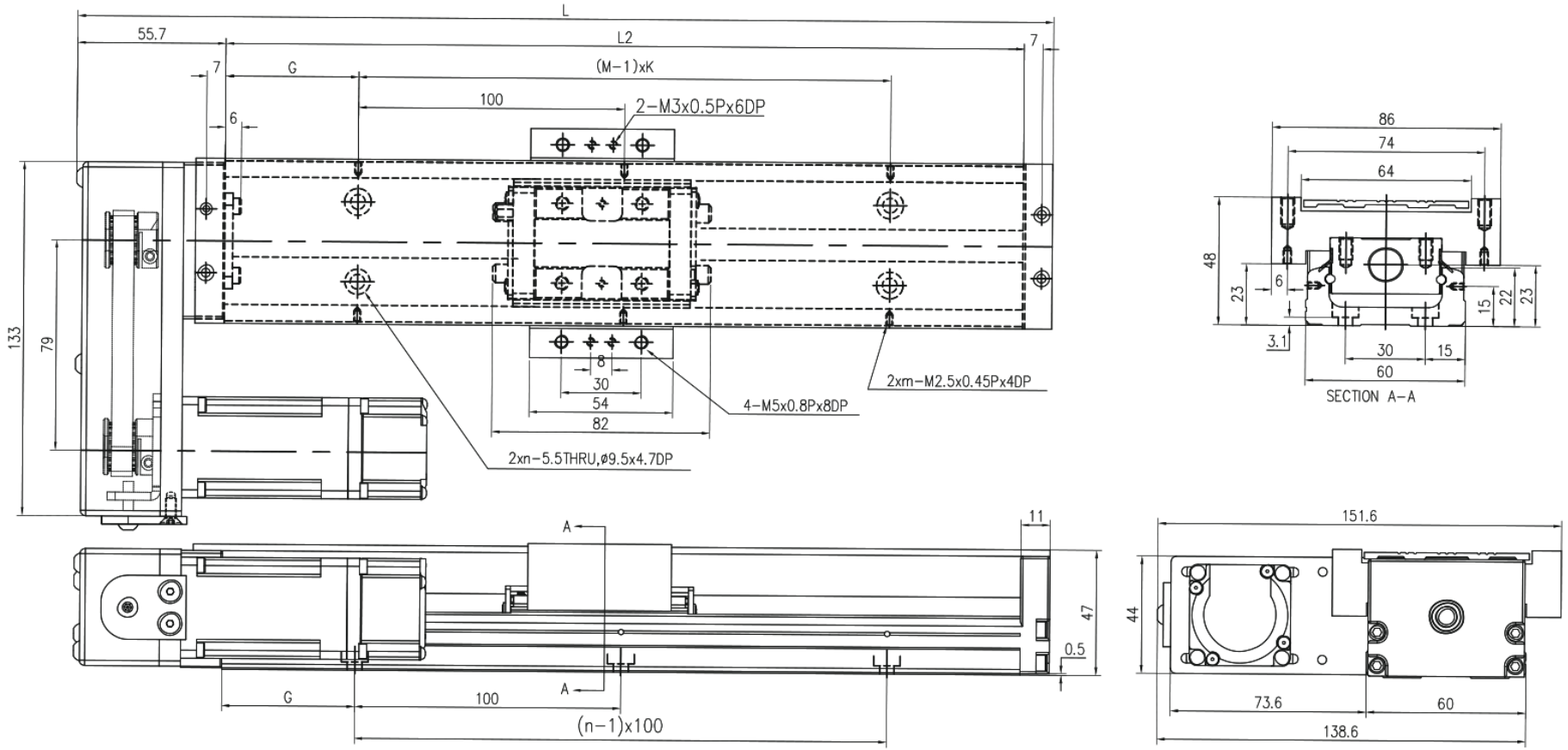

MKK60 · HS con cubierta · panel 1

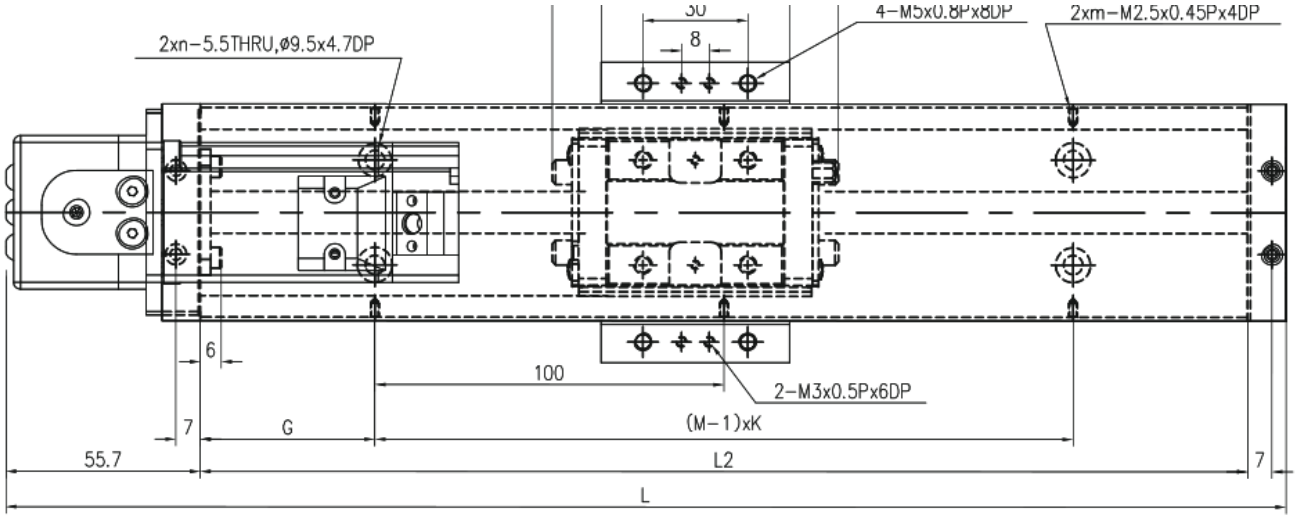

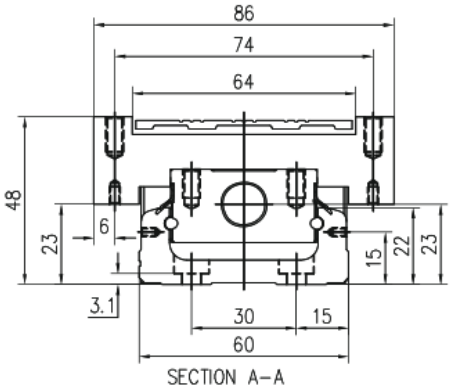

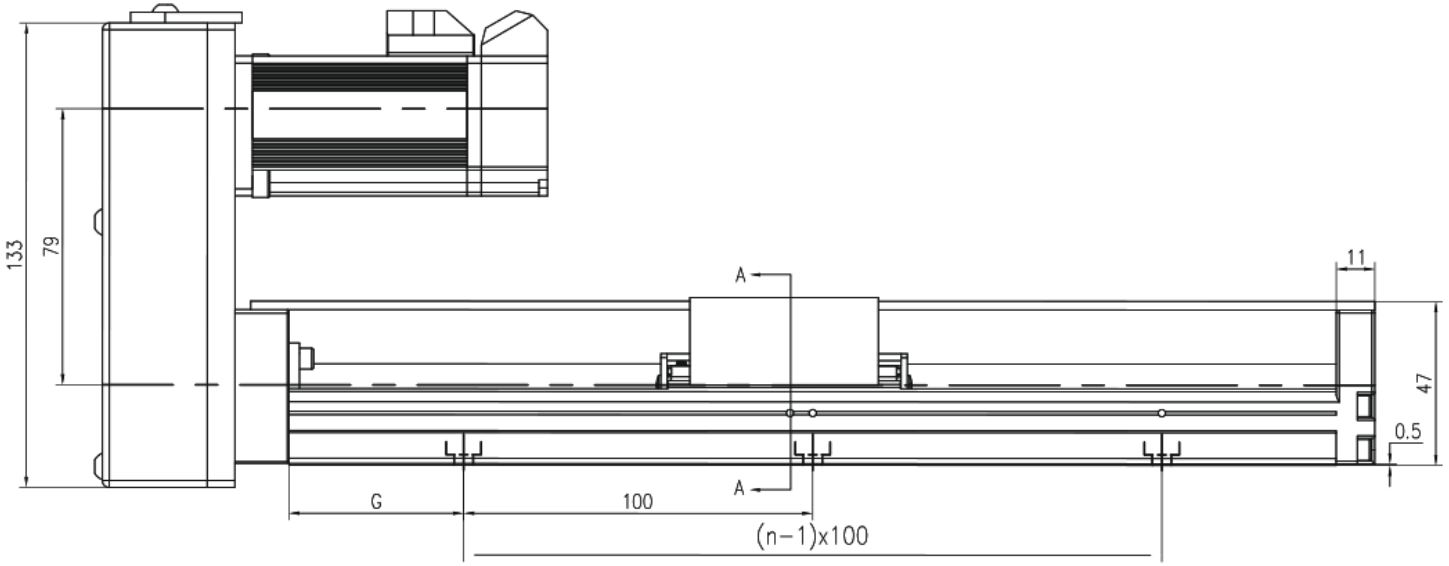

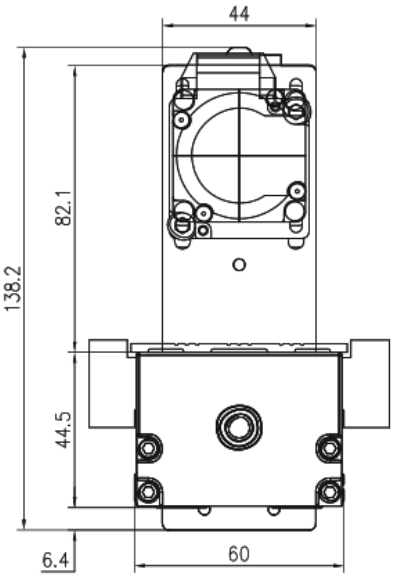

MKK60 · HM con cubierta · panel 2

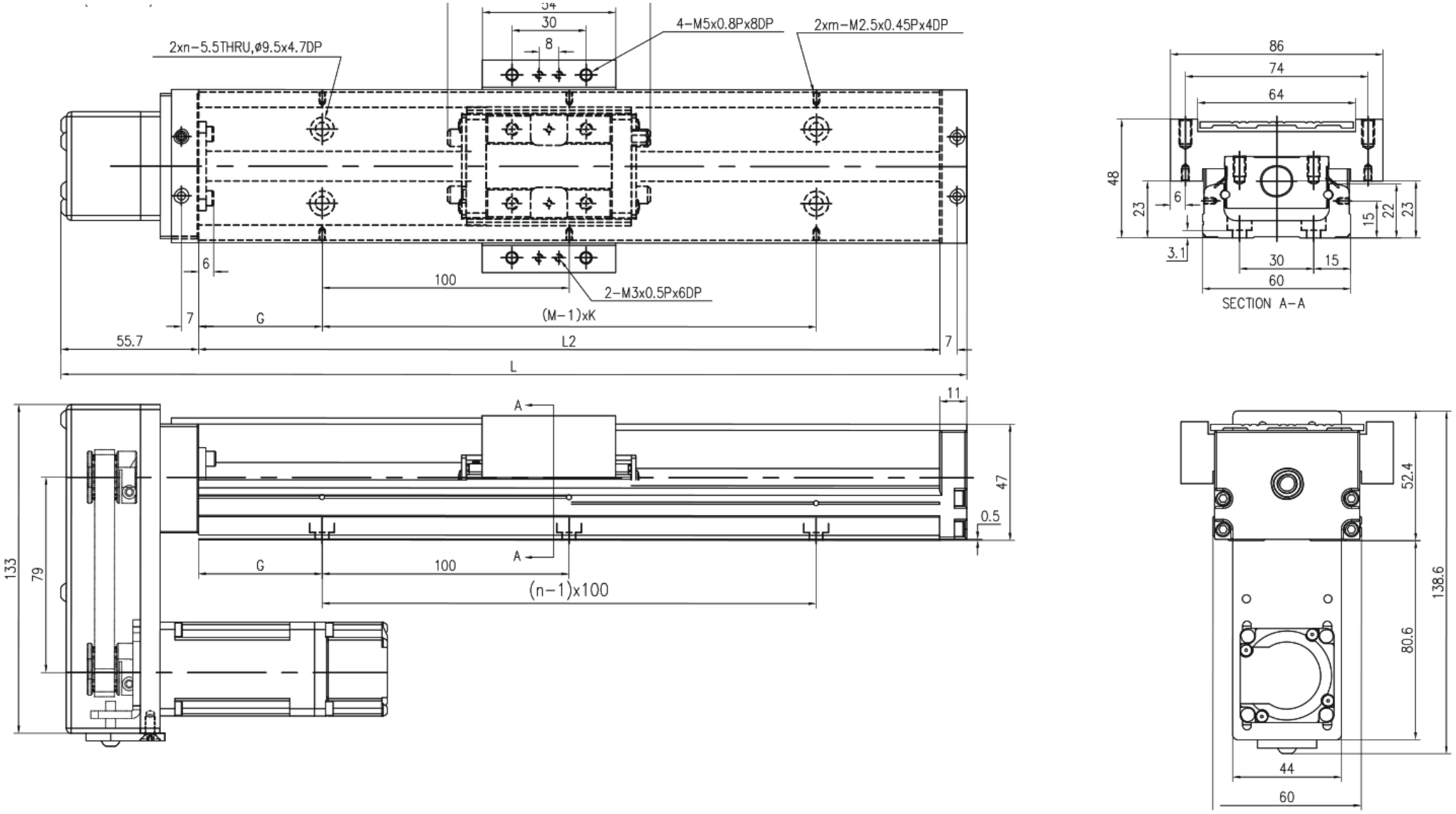

MKK60 · F0 cubierta telescópica · panel 1

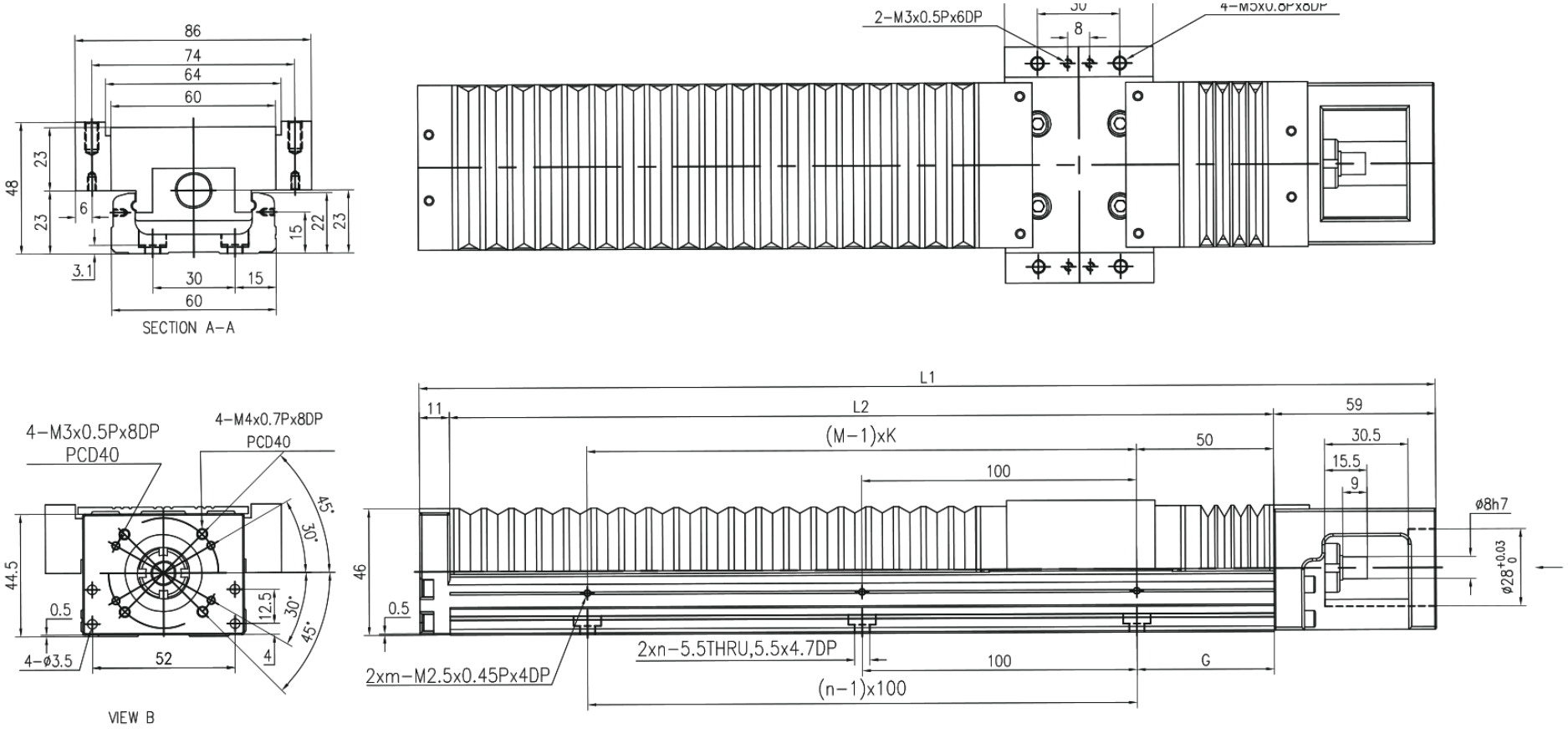

MKK60 · H0 cubierta telescópica · panel 2

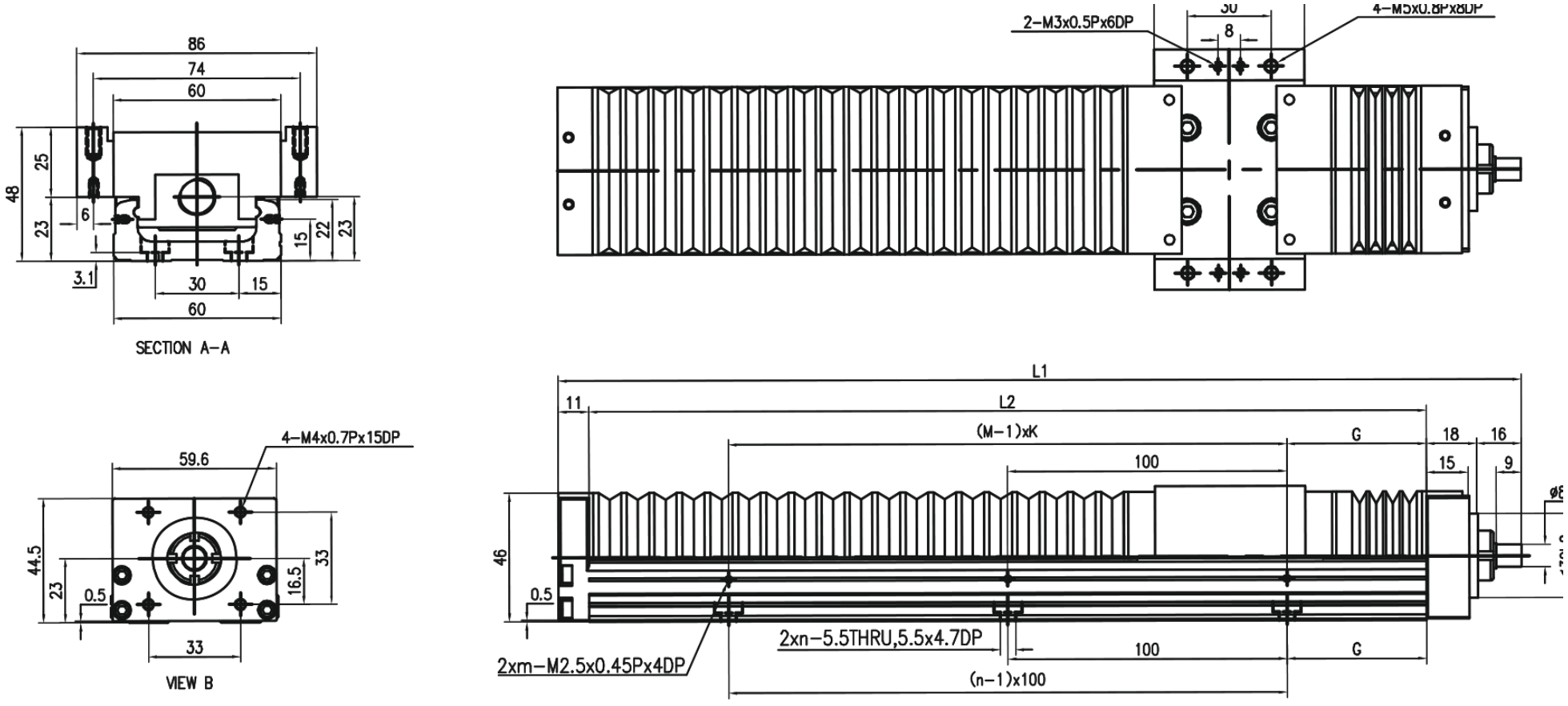

MKK60 · HR cubierta telescópica · panel 1

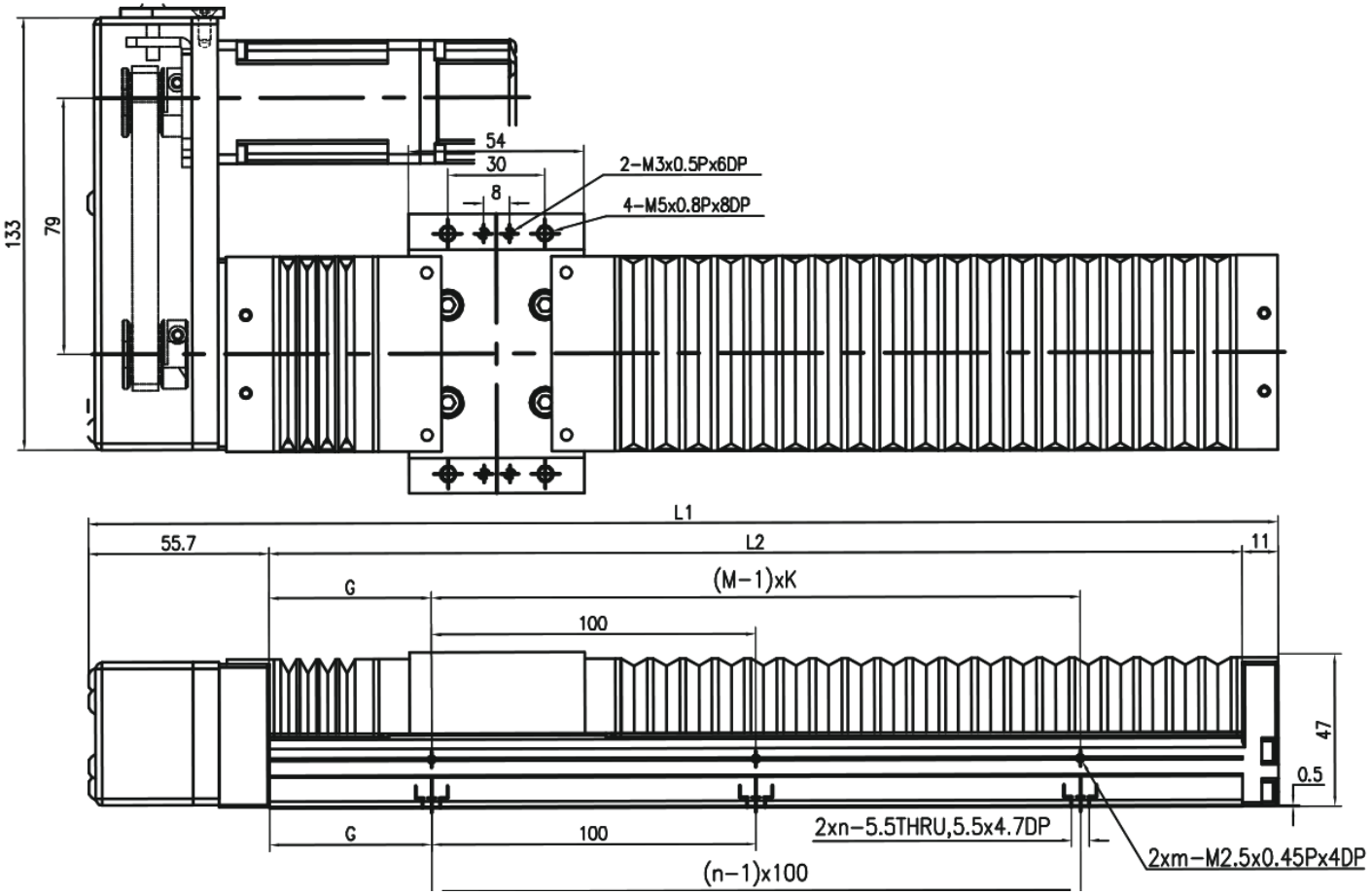

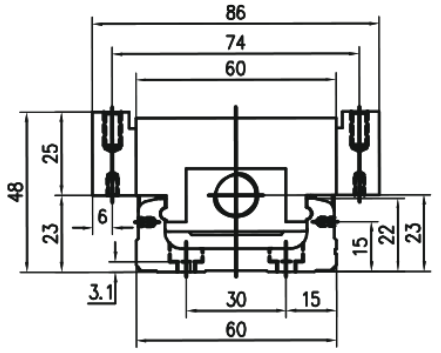

SECTION A-A

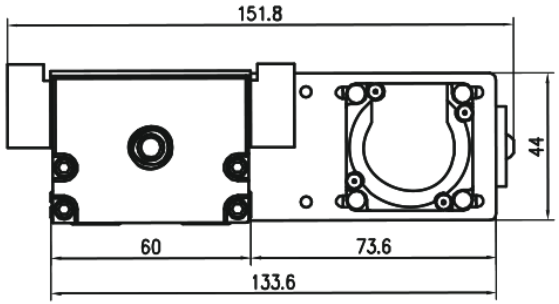

MKK60 · HL cubierta telescópica · panel 2

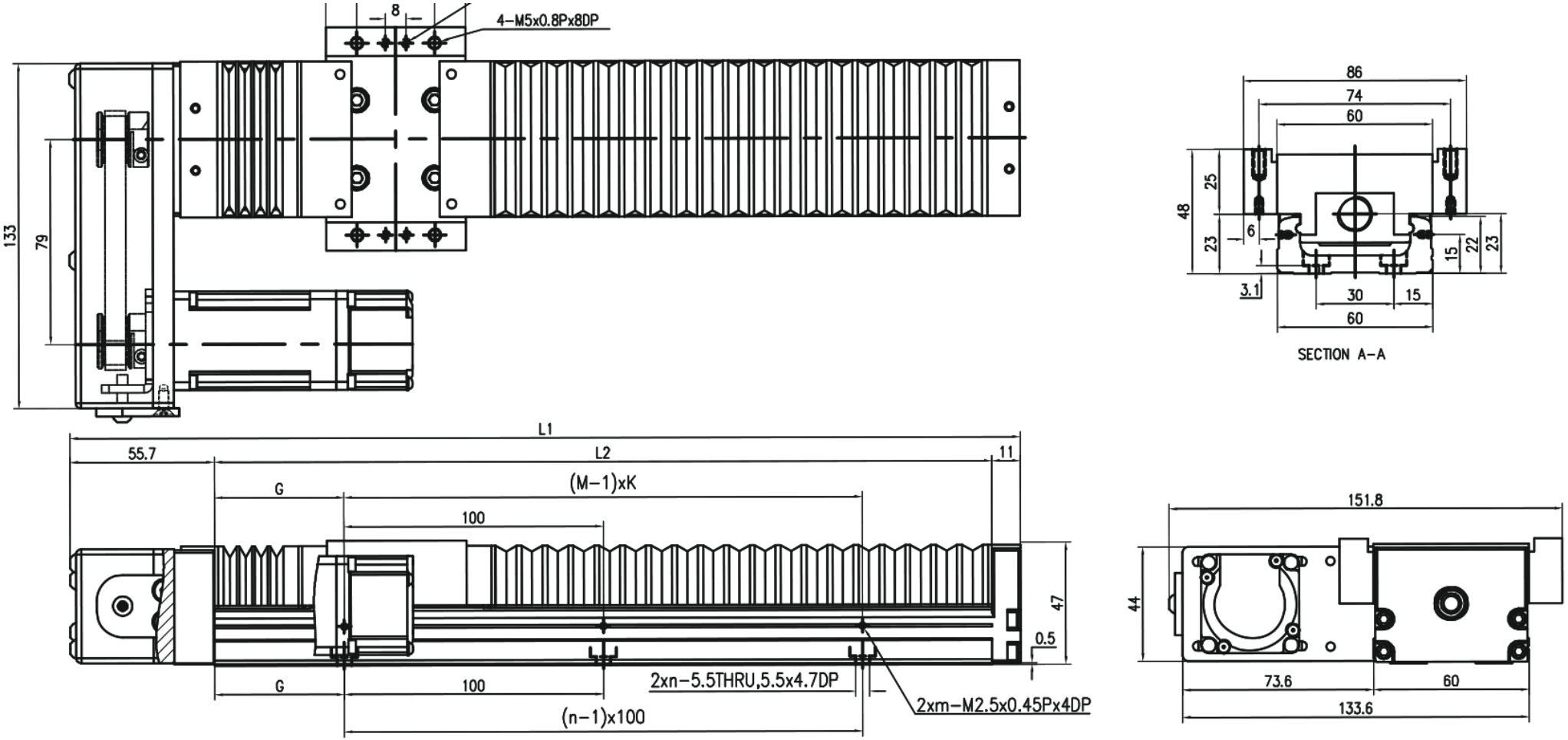

MKK60 · HS cubierta telescópica · panel 1

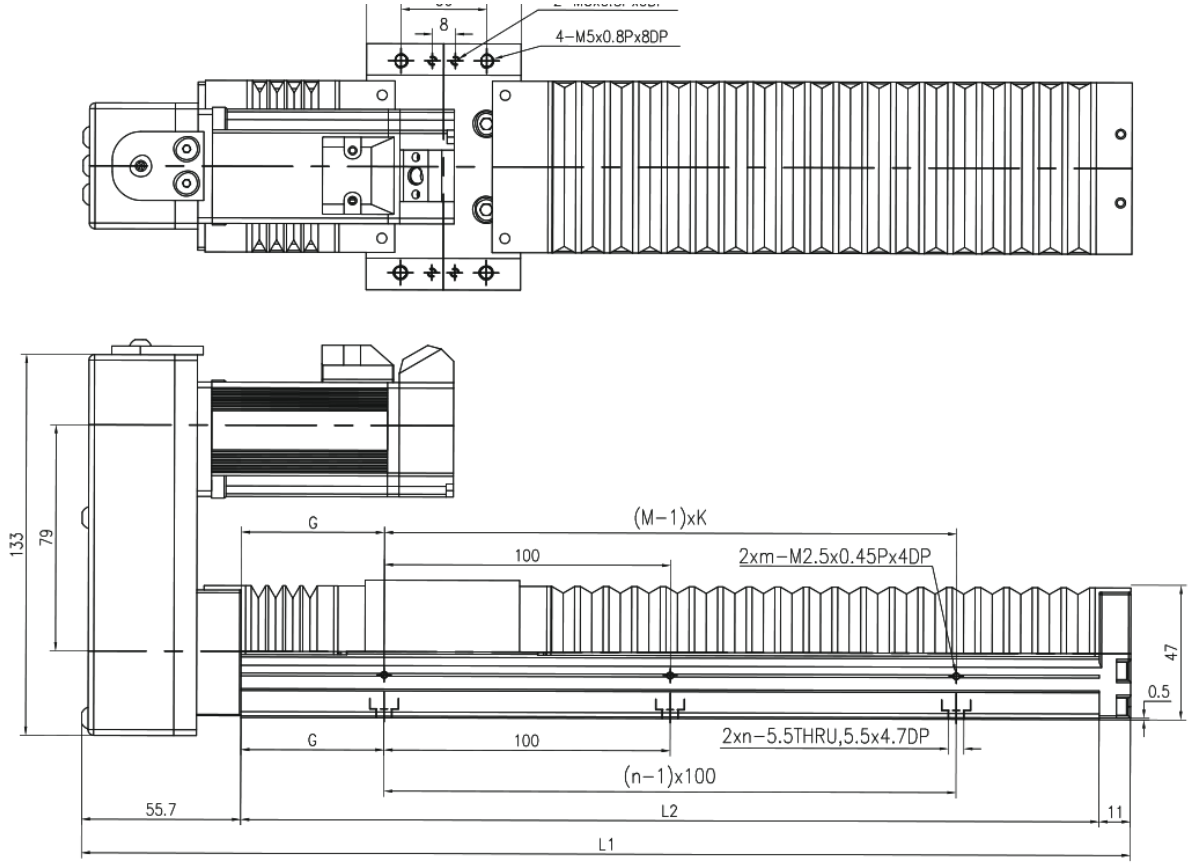

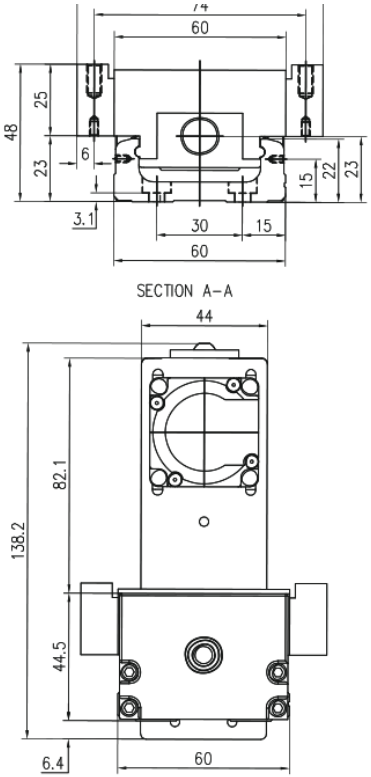

MKK60 · HM cubierta telescópica · panel 2

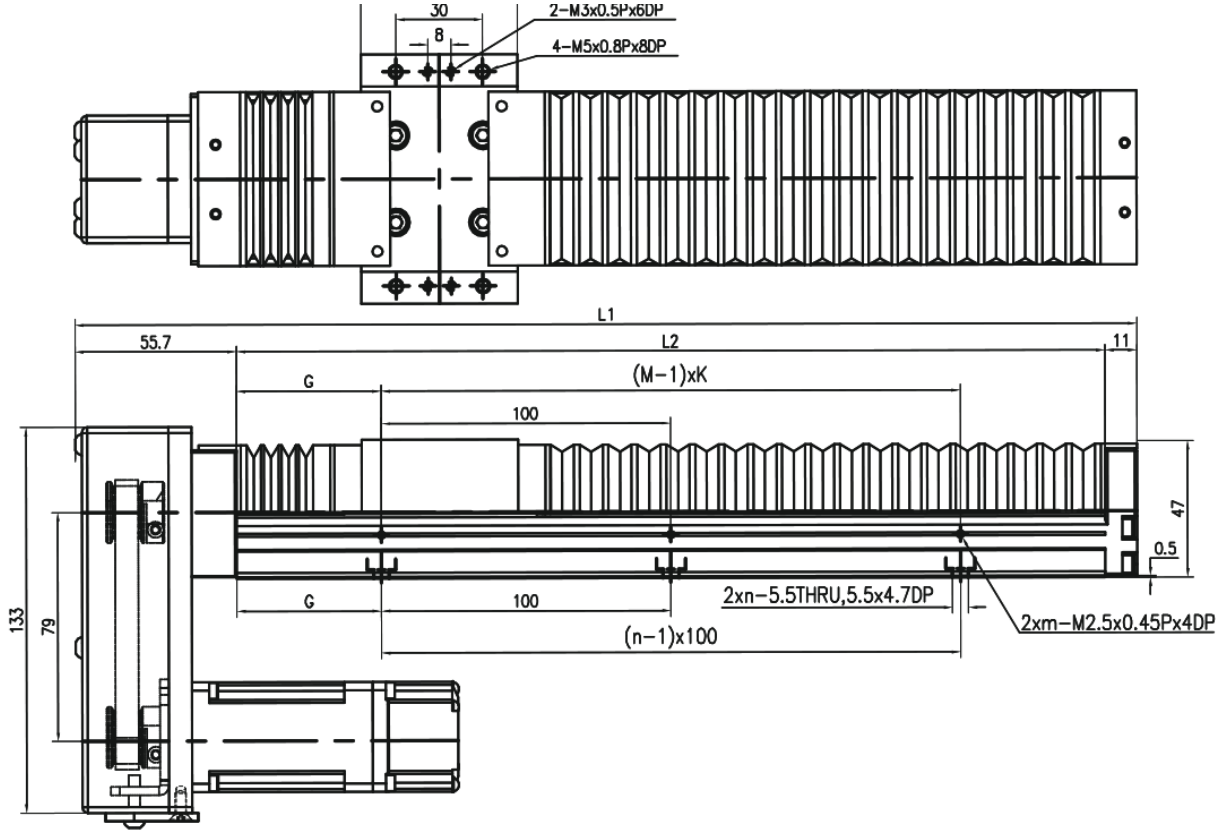

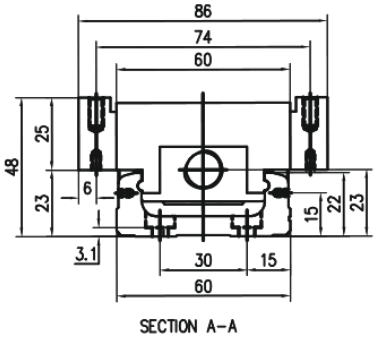

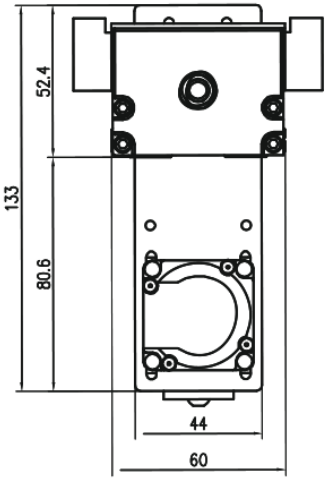

MKK60 · F0 sin cubierta · panel 1

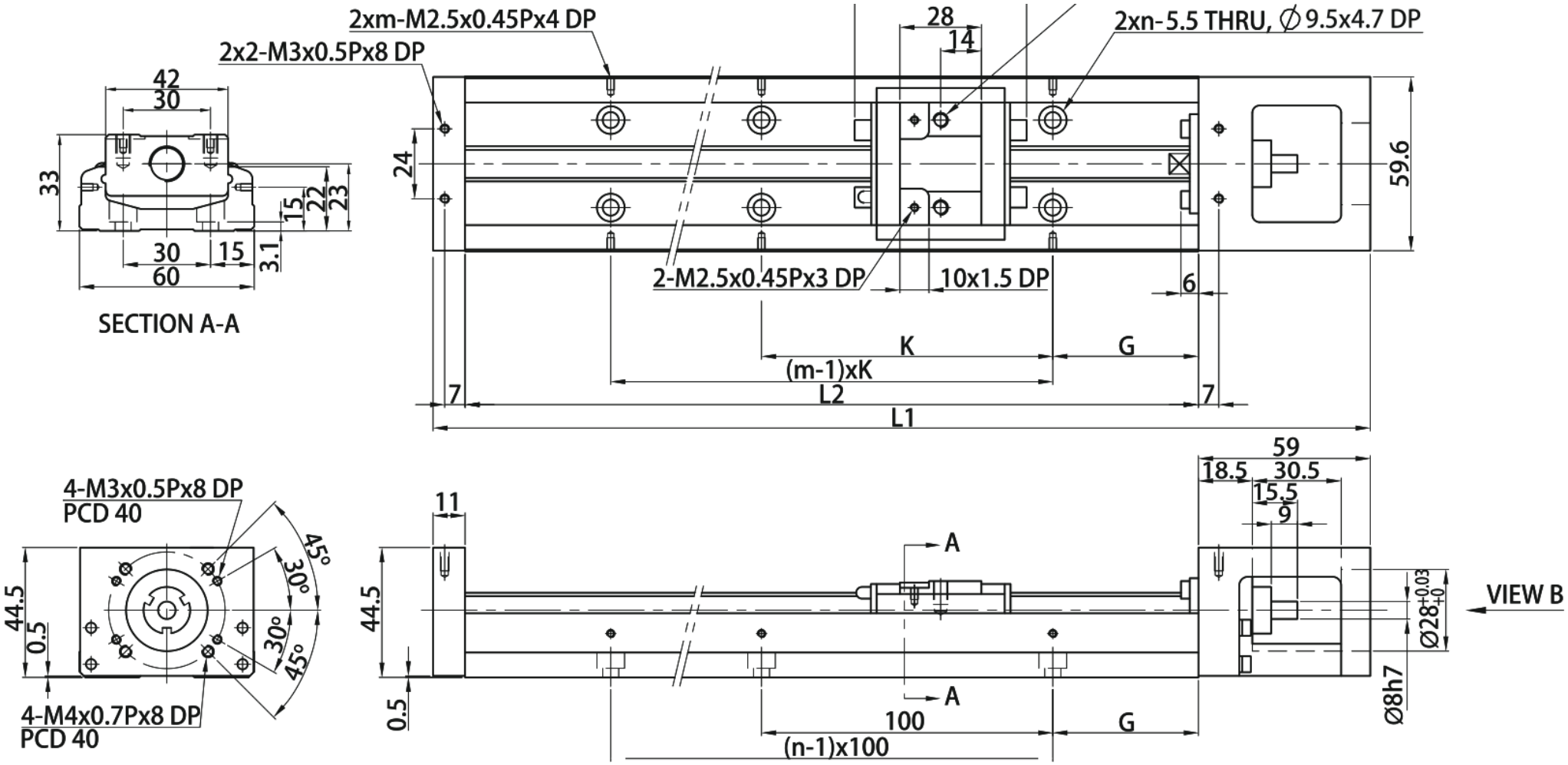

MKK60 · H0 sin cubierta · panel 2

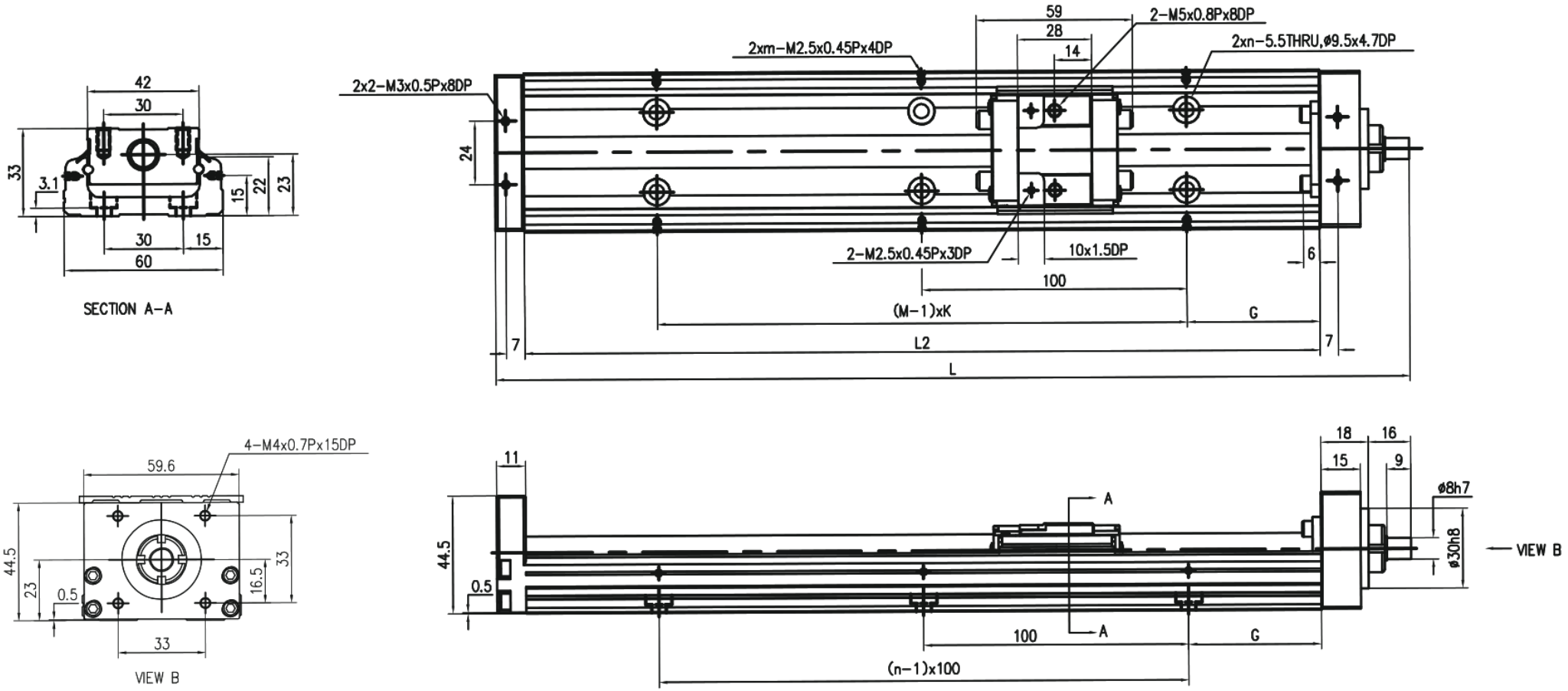

MKK60 · HR sin cubierta · panel 1

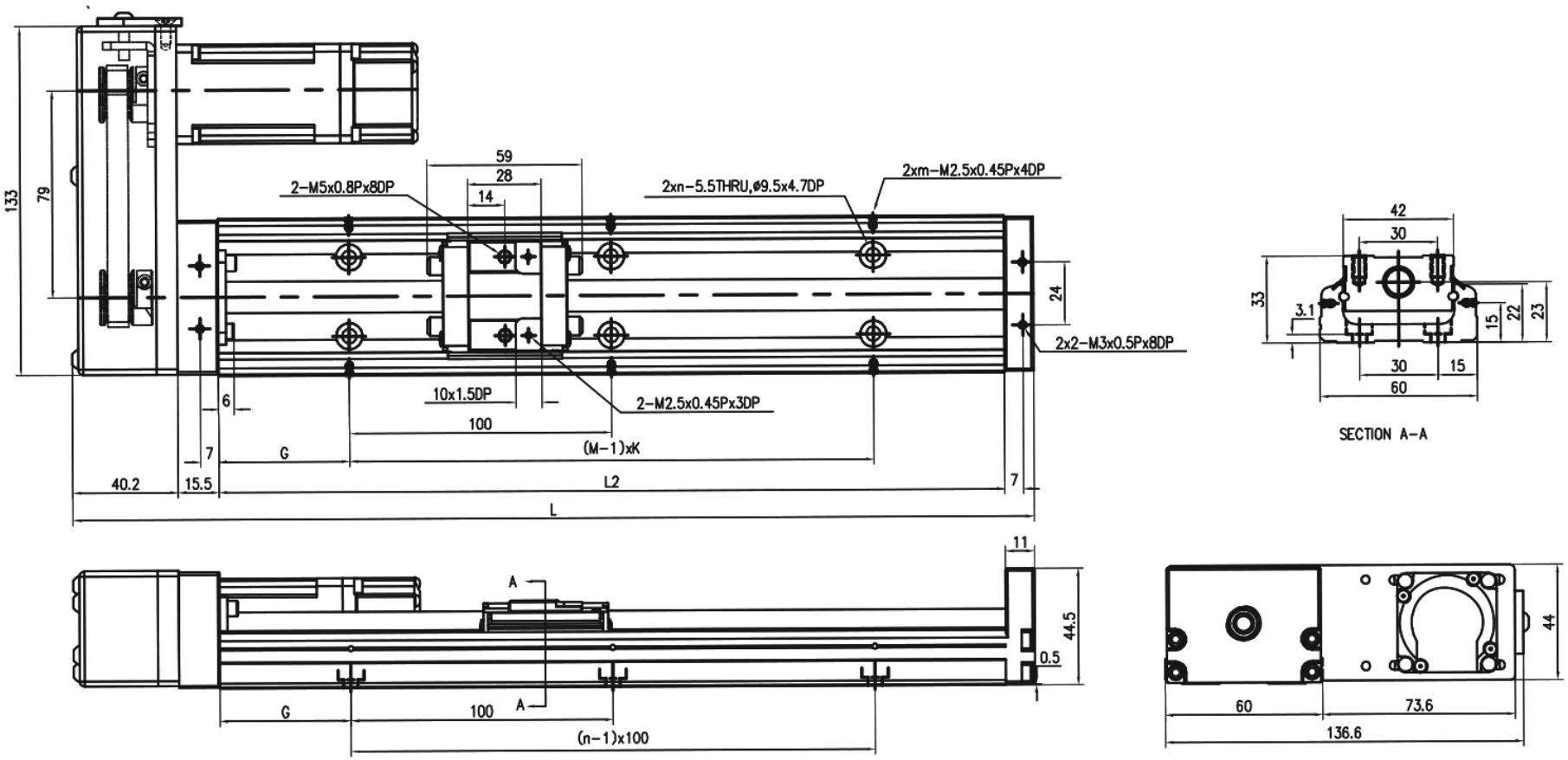

MKK60 · HL sin cubierta · panel 2

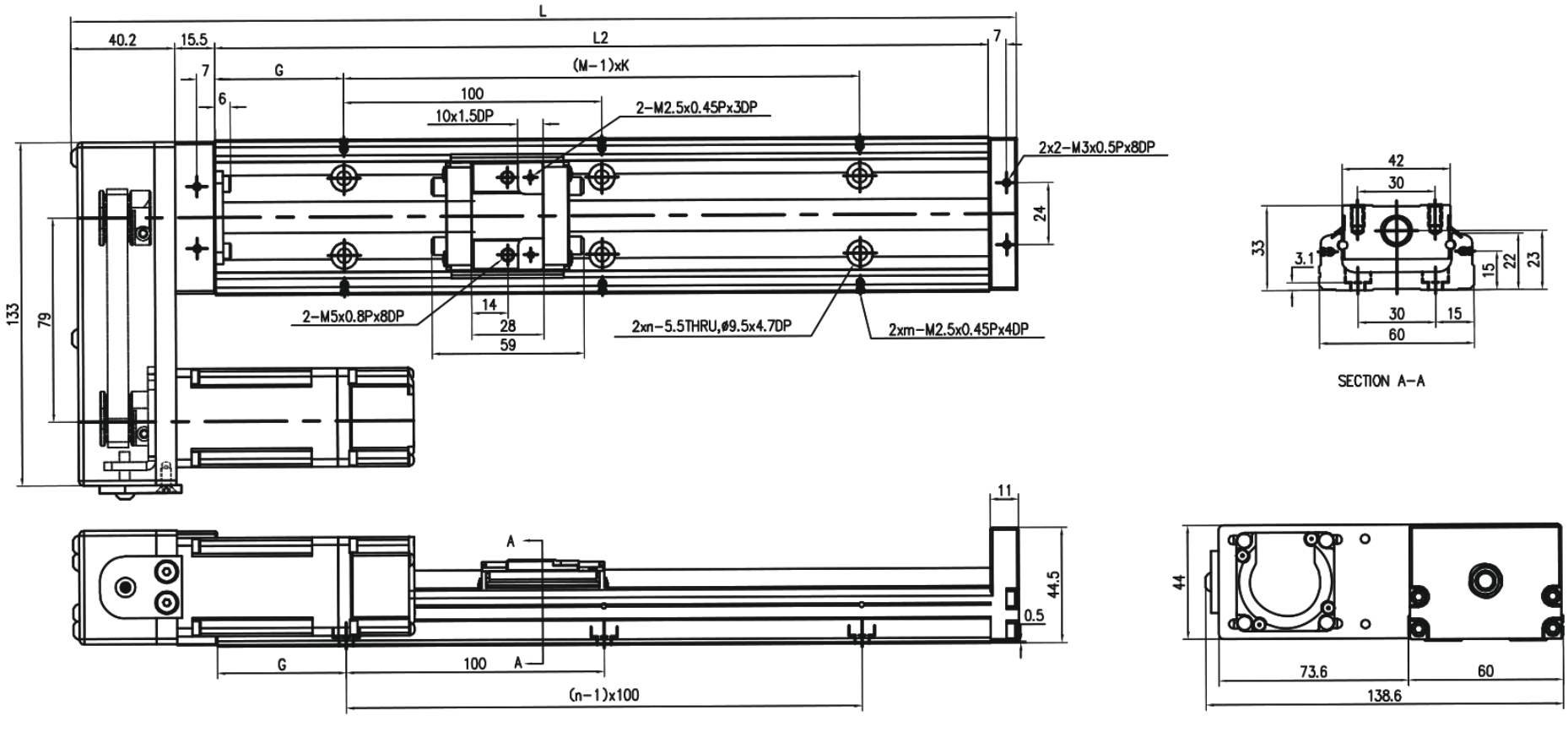

MKK60 · HS sin cubierta · panel 1

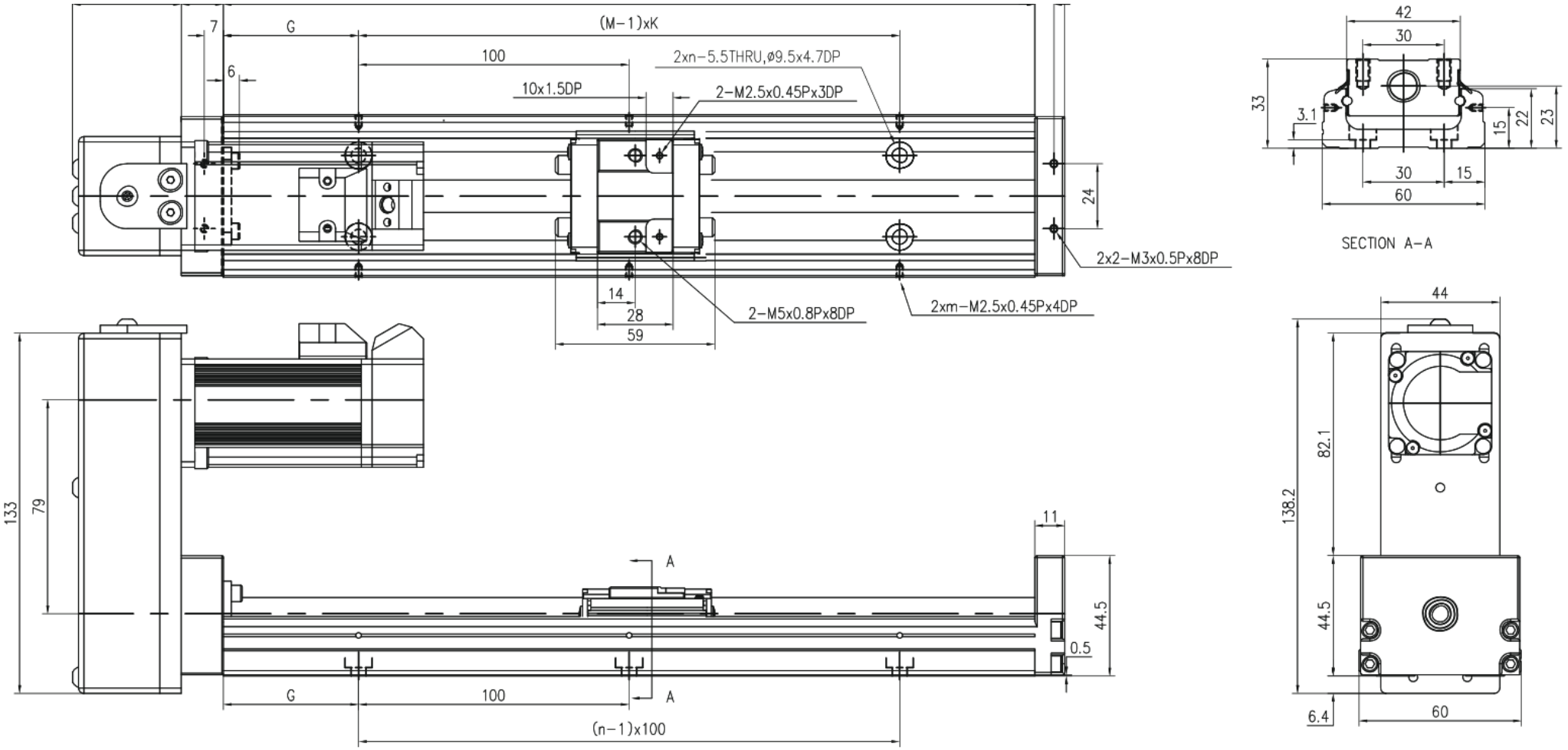

MKK60 · HM sin cubierta · panel 2

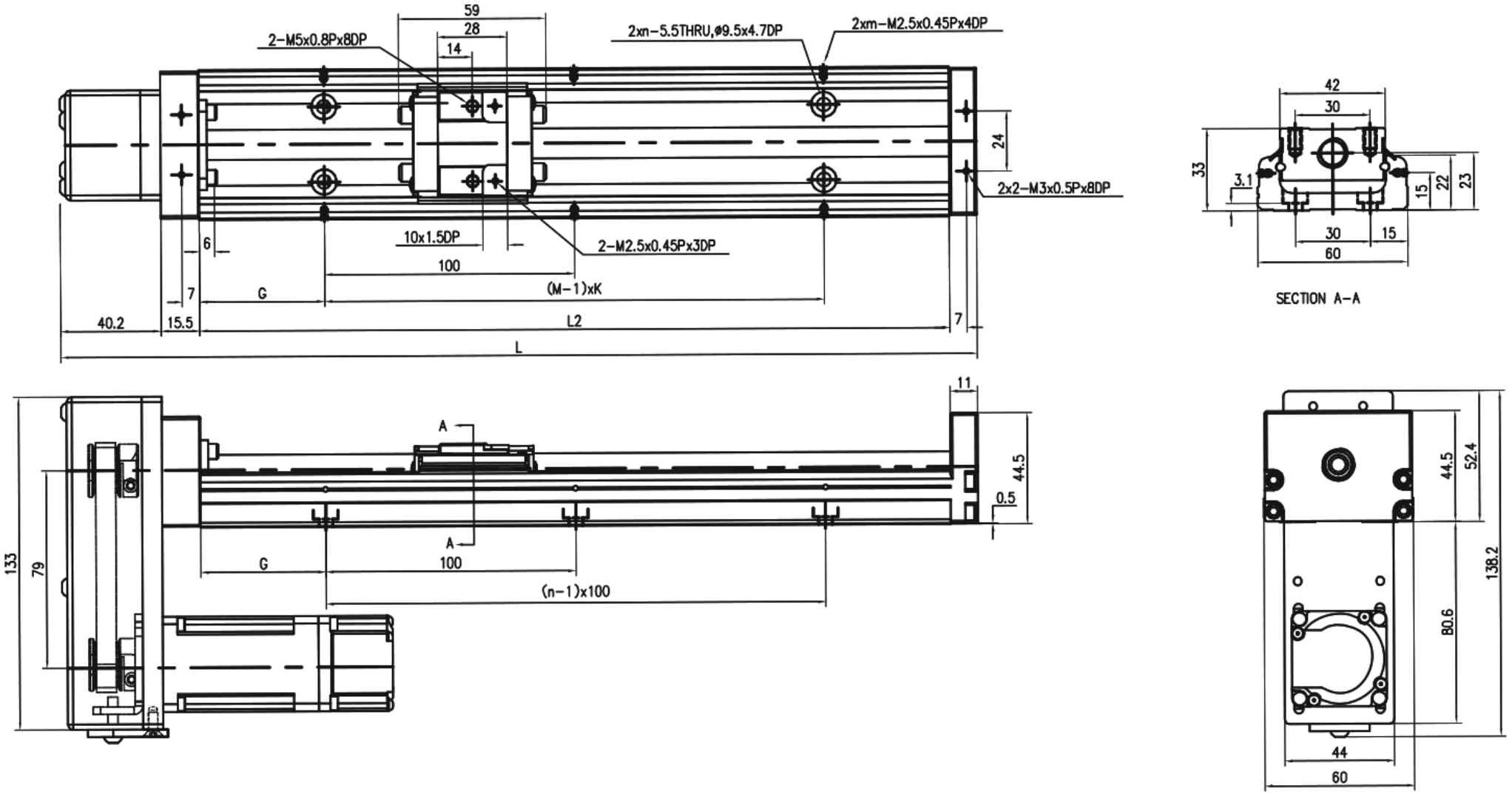

MKK60 · F0 con cubierta · panel 1

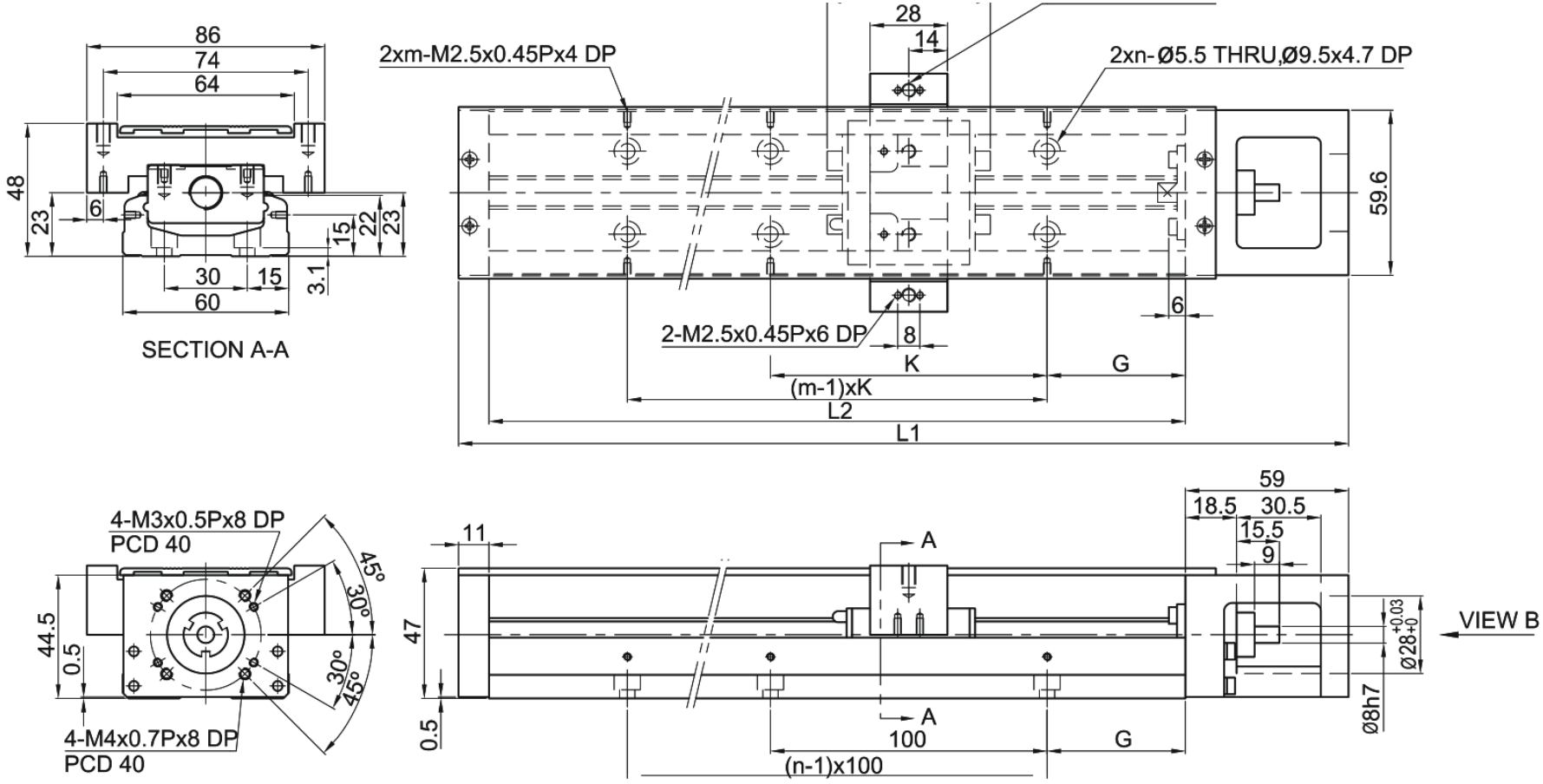

MKK60 · H0 con cubierta · panel 2

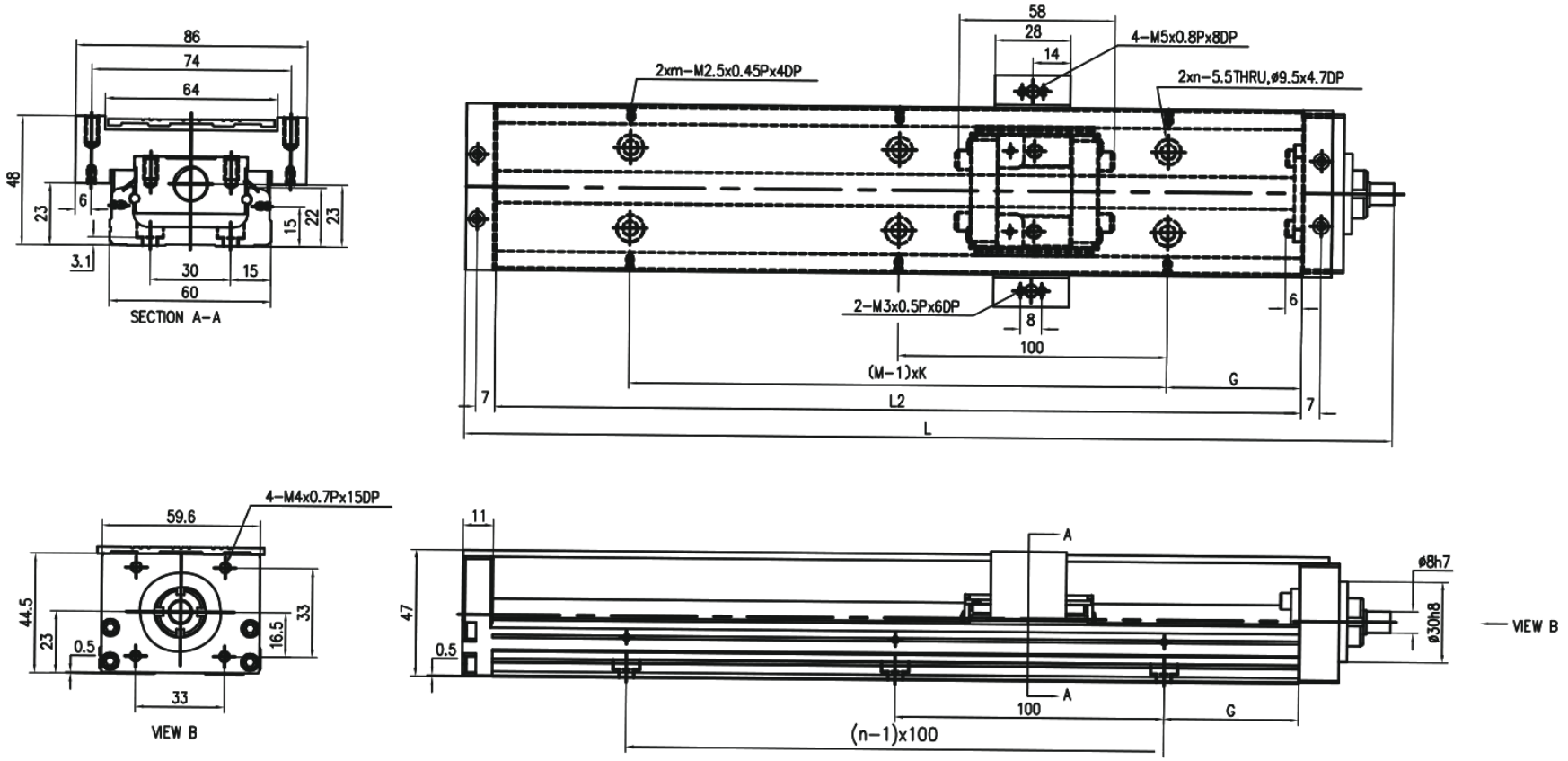

MKK60 · HR con cubierta · panel 1

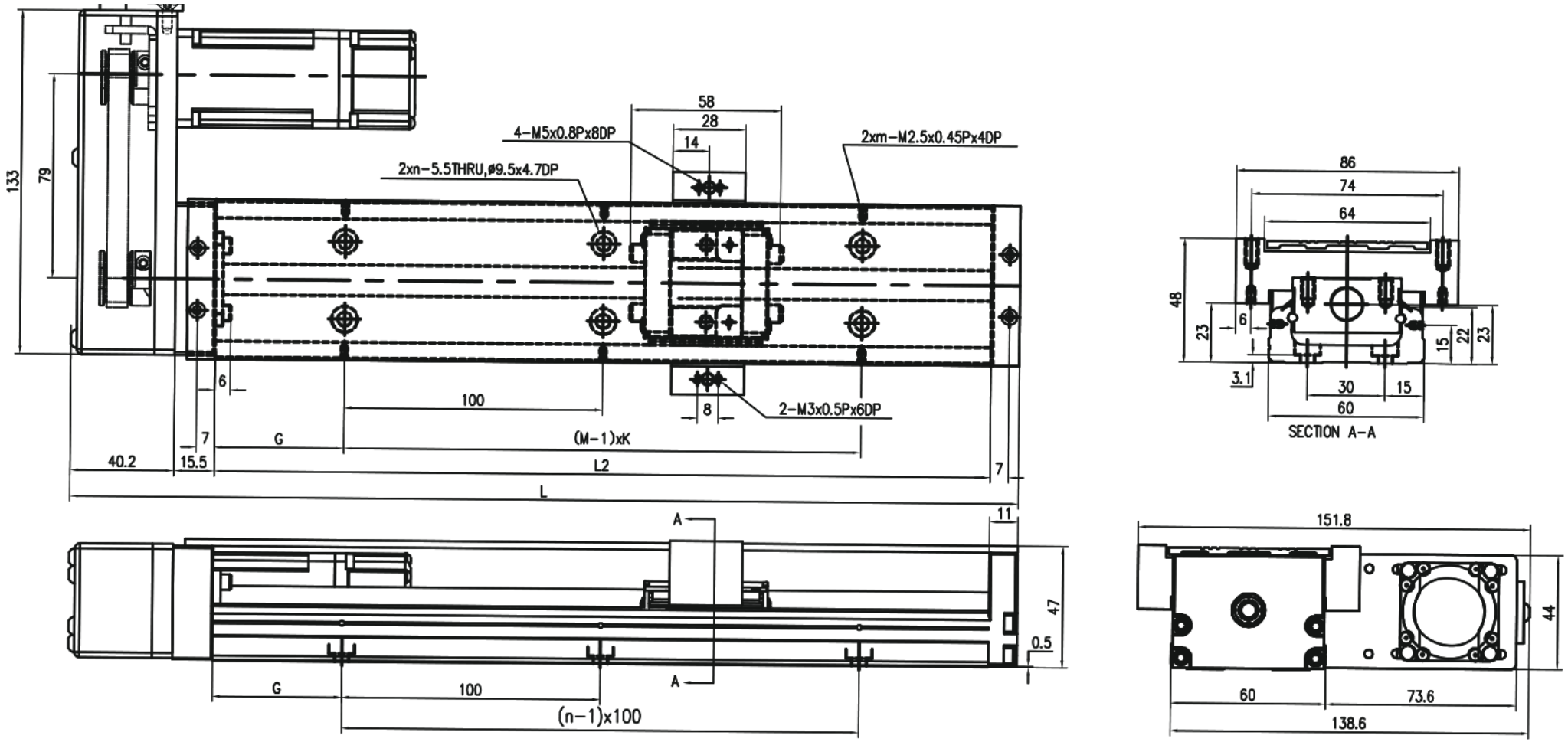

MKK60 · HL con cubierta · panel 2

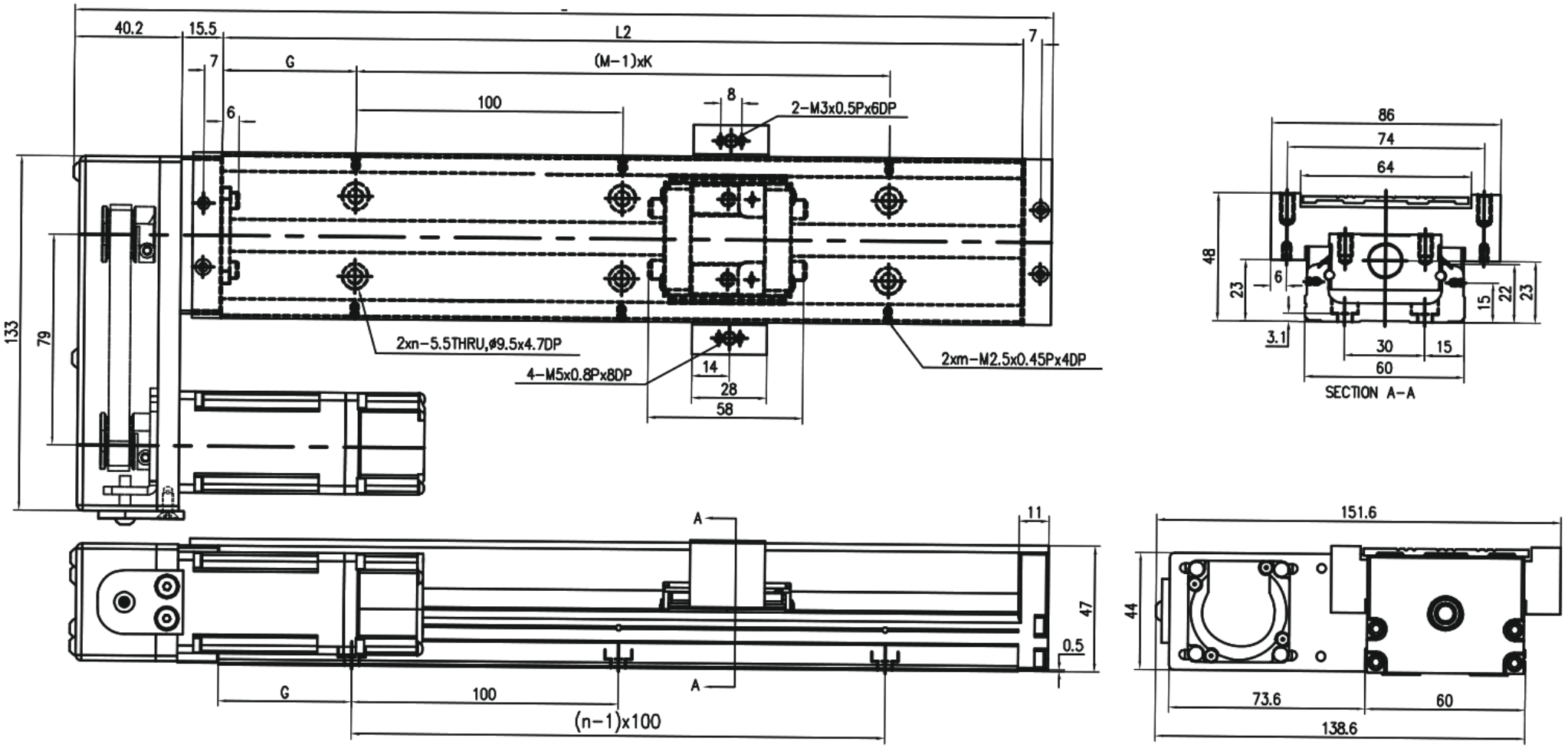

MKK60 · HS con cubierta · panel 1

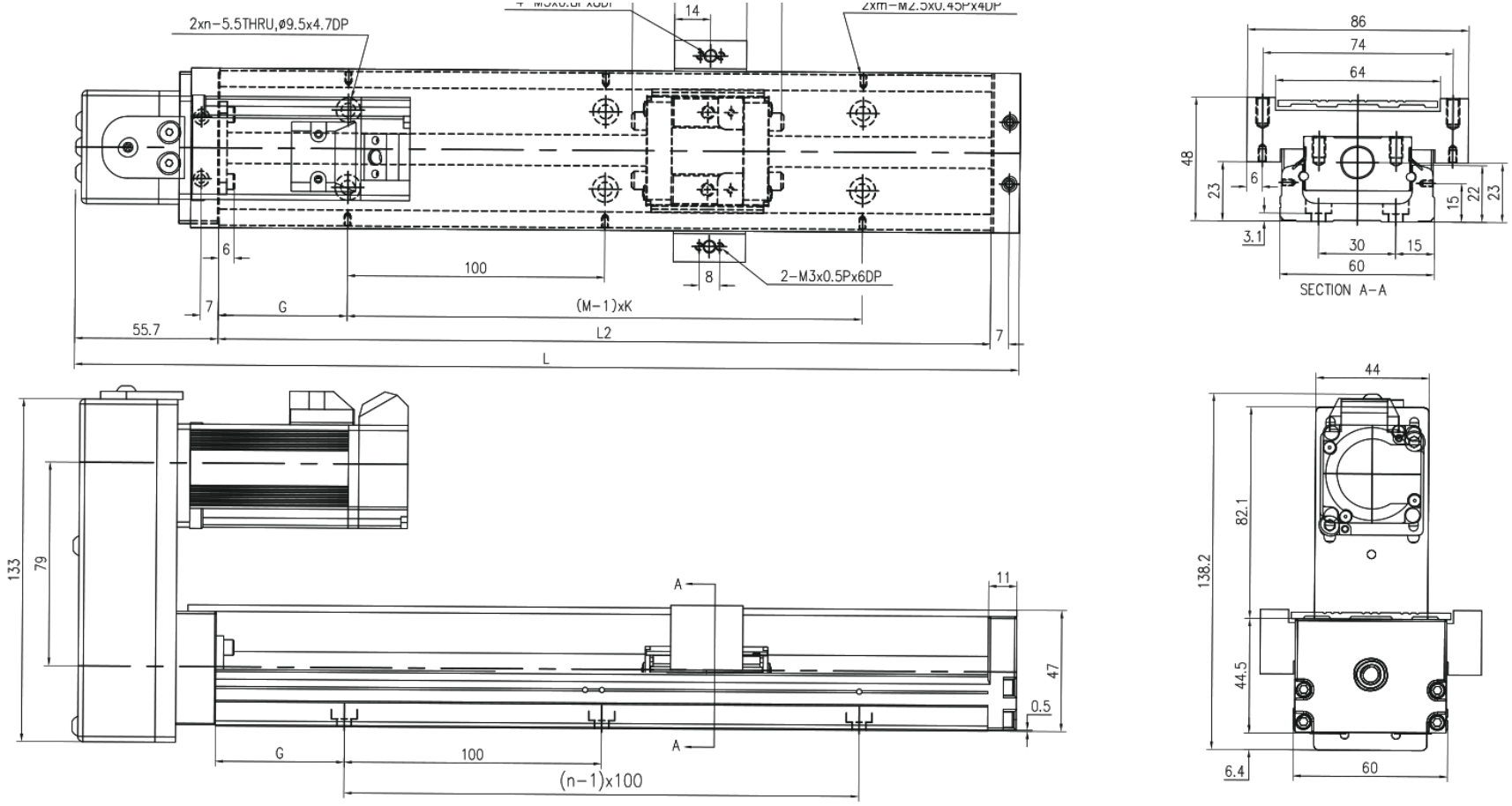

MKK60 · HM con cubierta · panel 2

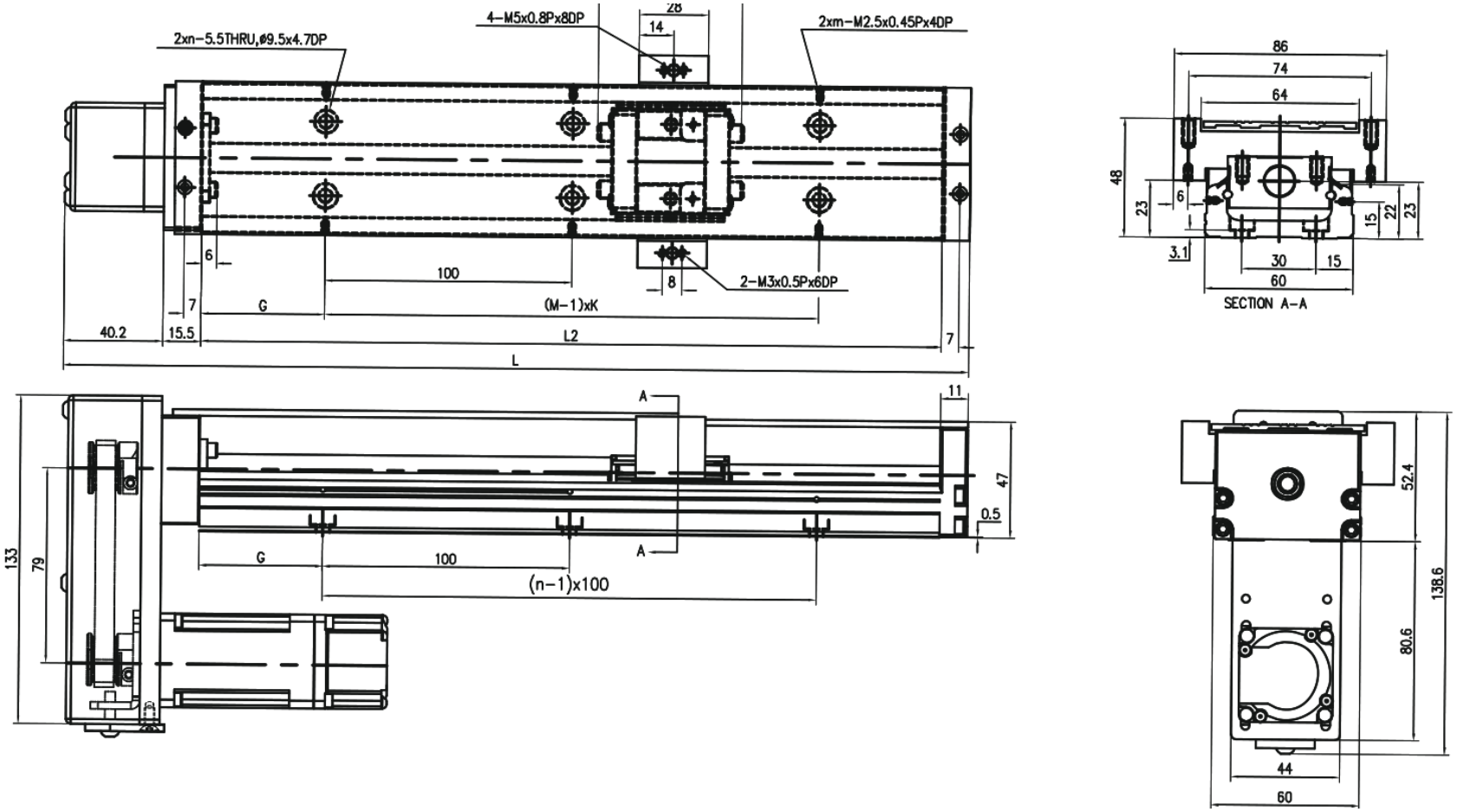

MKK60 · F0 cubierta telescópica · panel 1

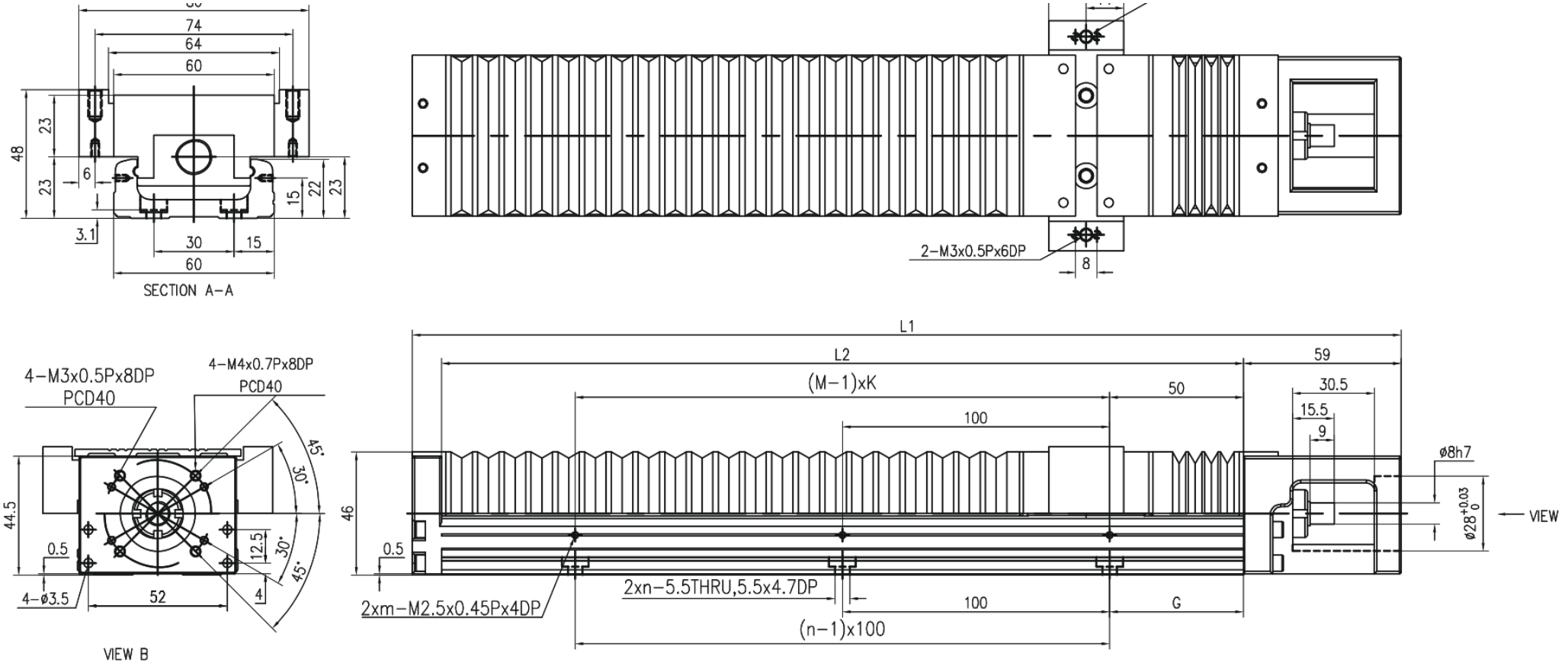

MKK60 · H0 cubierta telescópica · panel 2

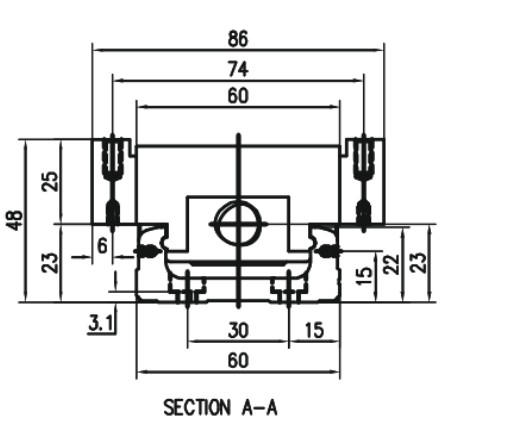

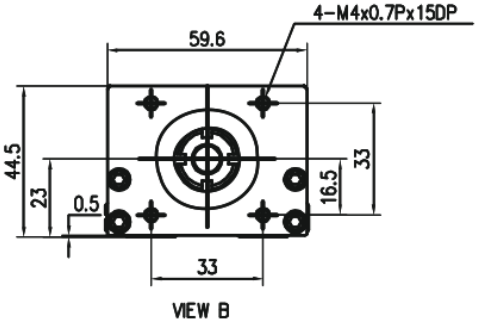

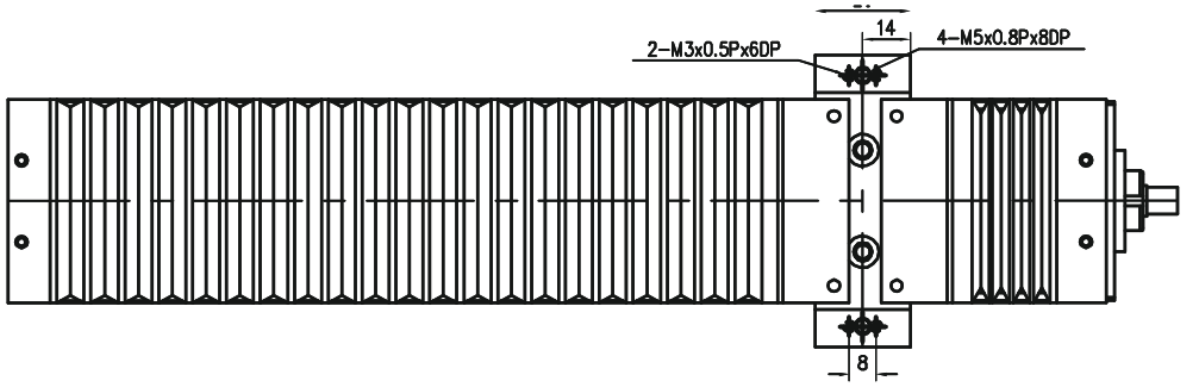

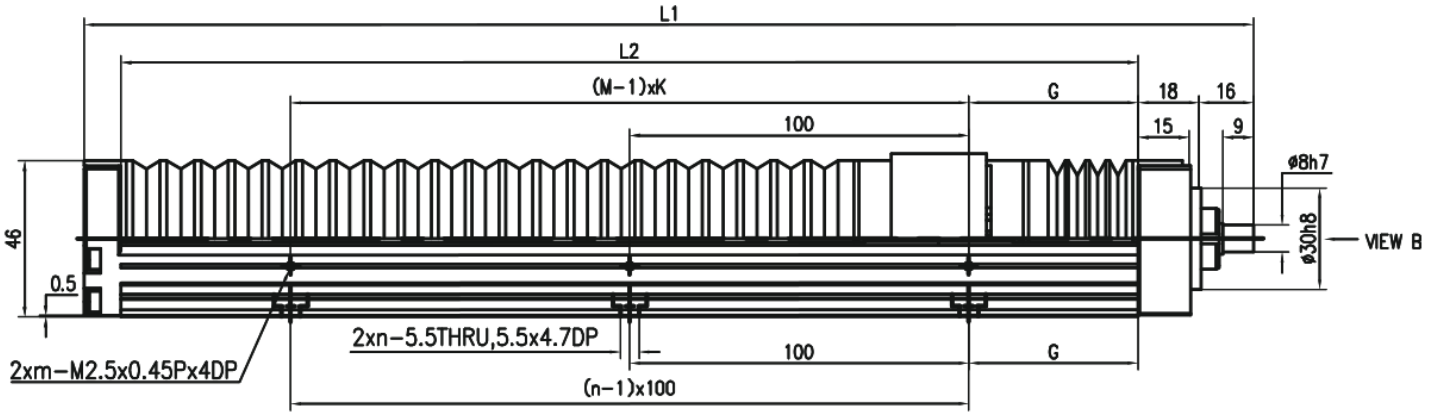

MKK60 · HR cubierta telescópica · panel 1

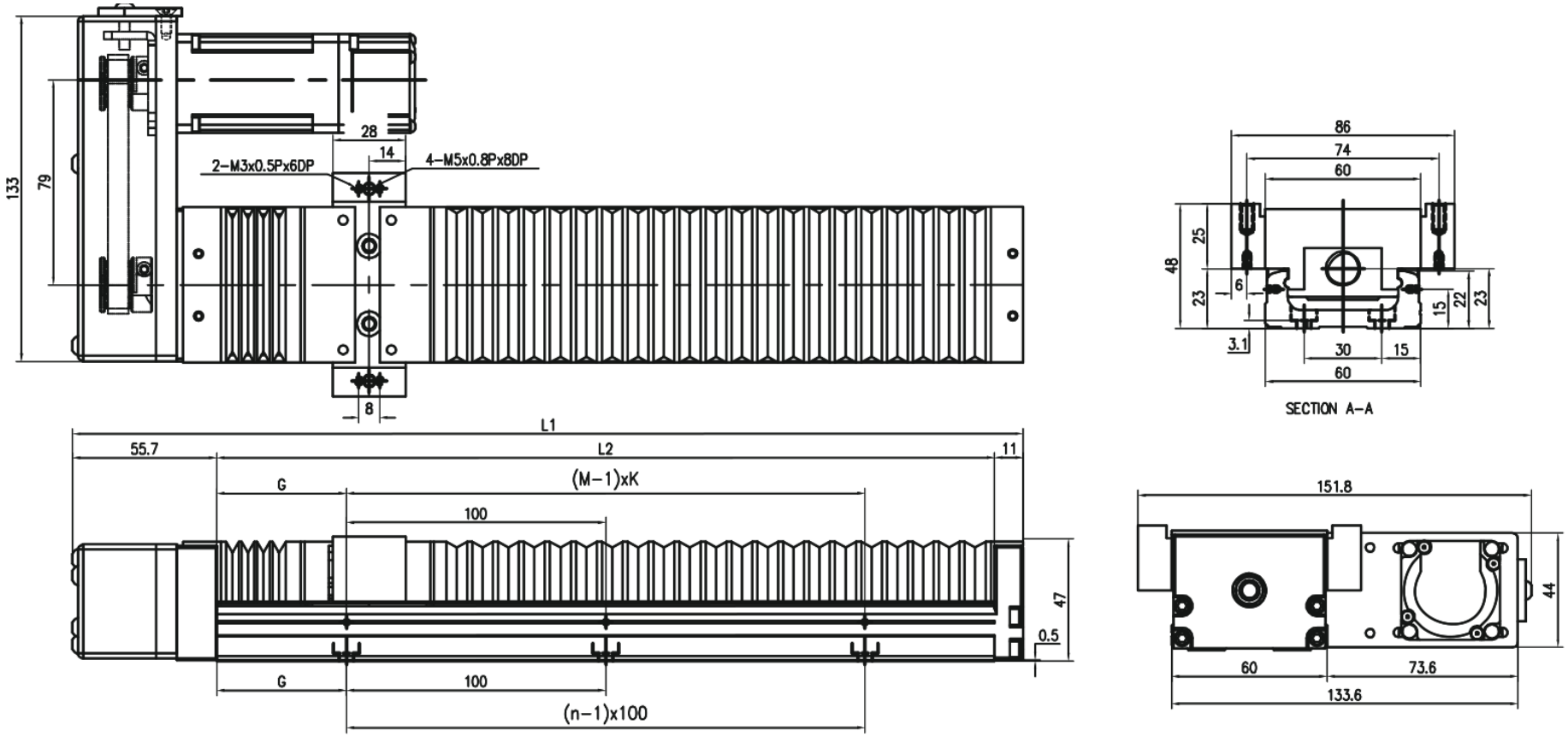

MKK60 · HL cubierta telescópica · panel 2

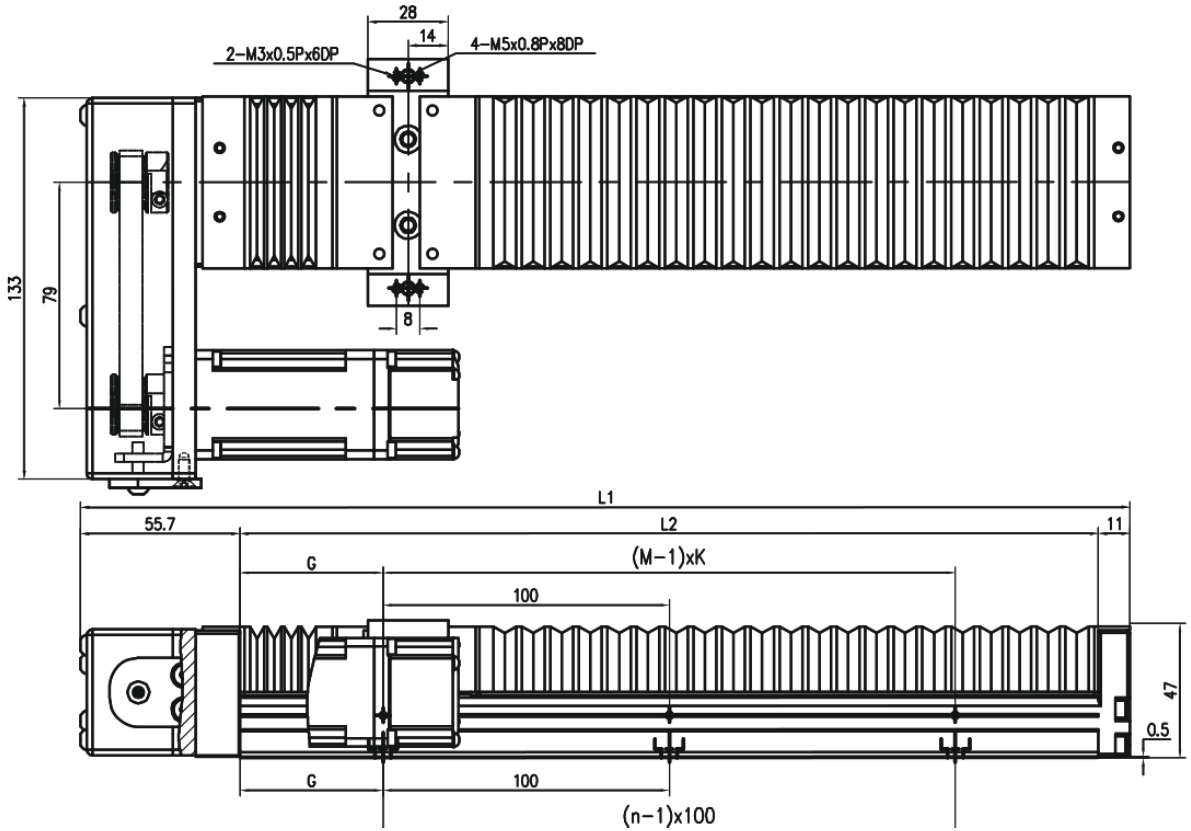

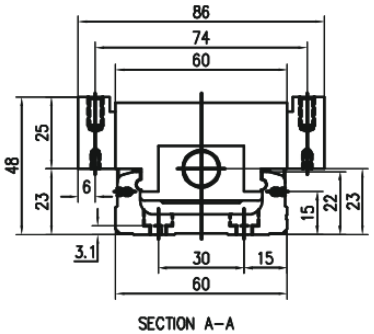

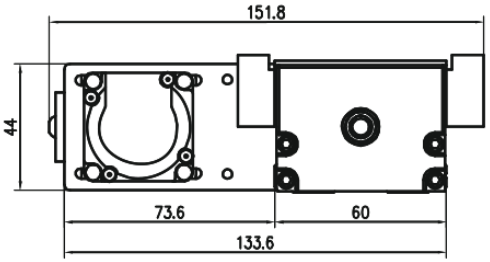

MKK60 · HS cubierta telescópica · panel 1

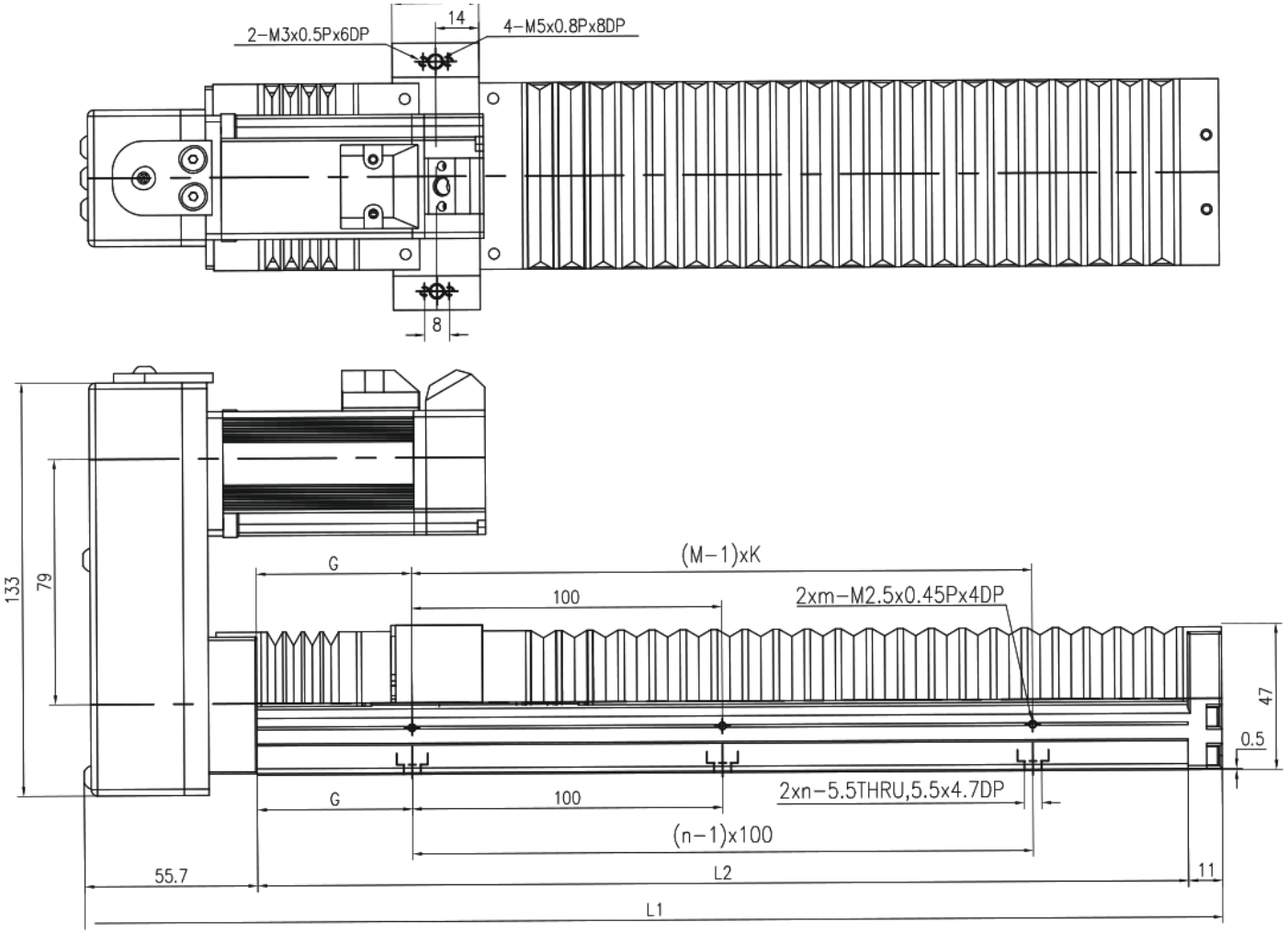

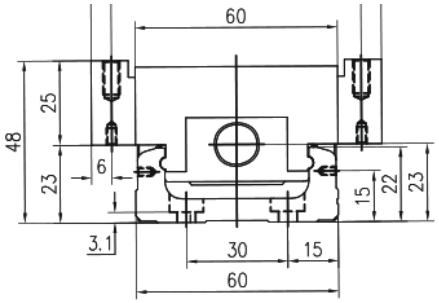

SECTION A−A

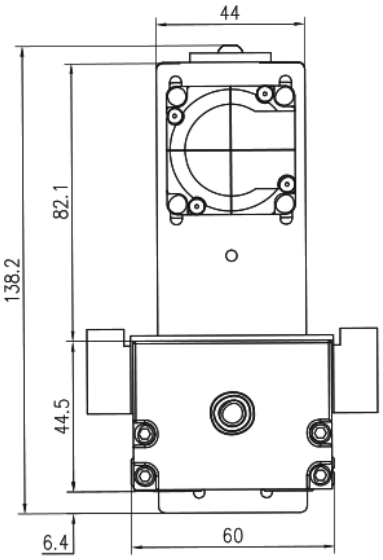

MKK60 · HM cubierta telescópica · panel 2

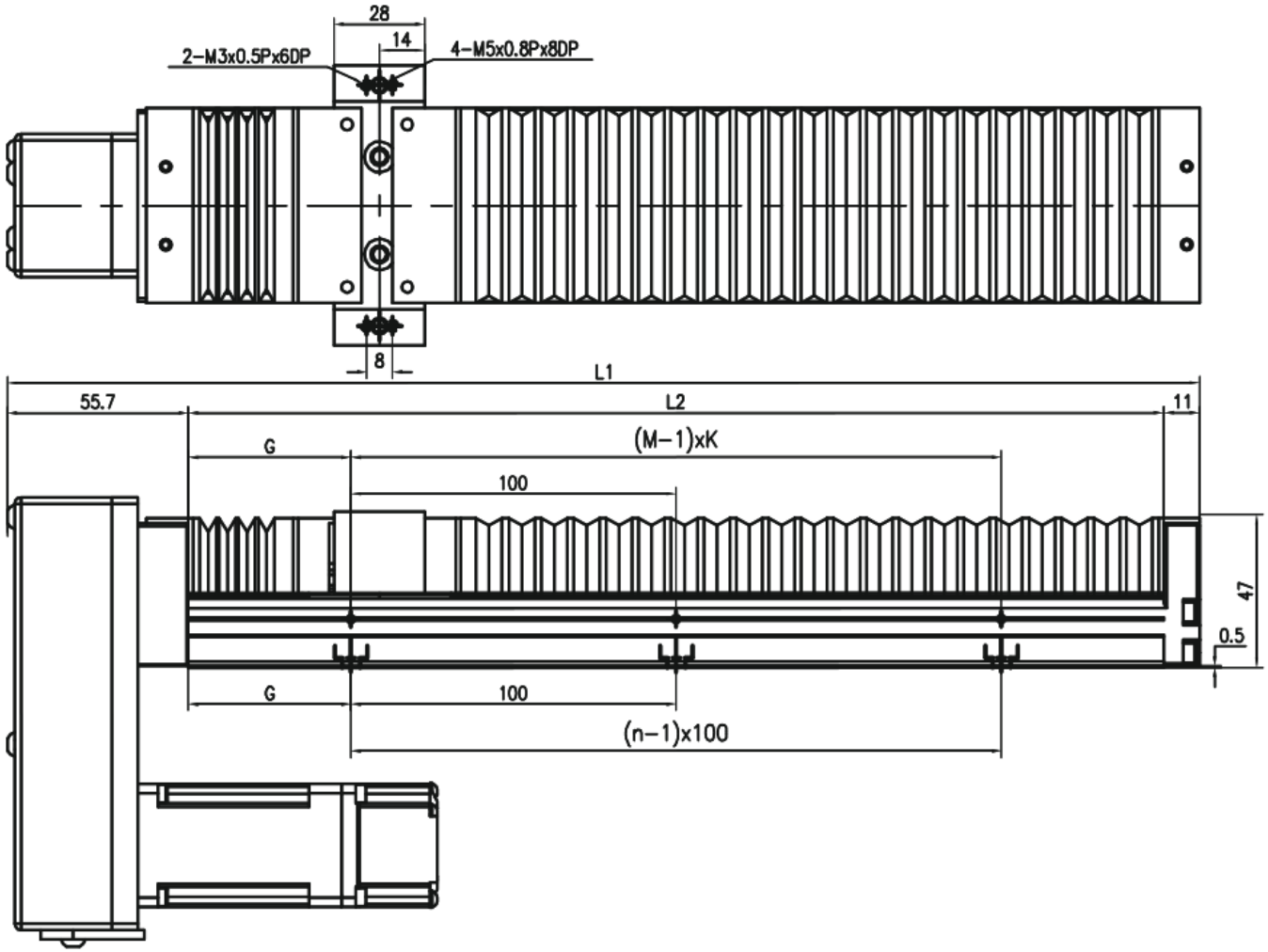

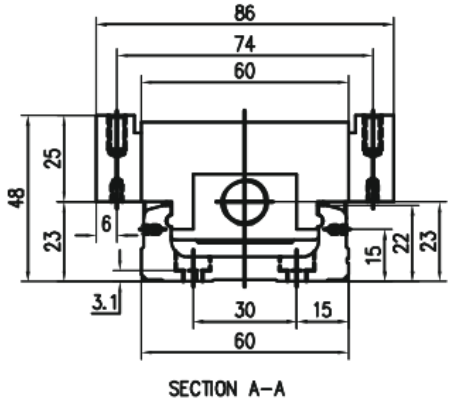

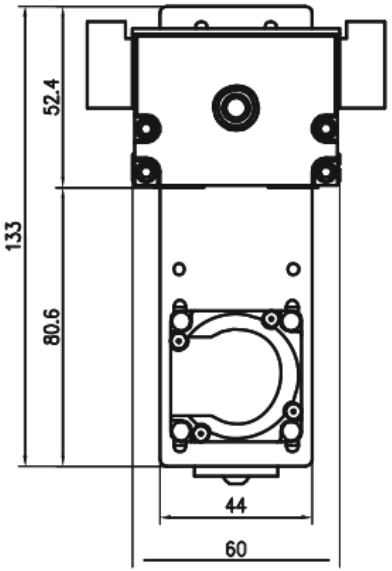

MKK60 · F0 · montaje F0

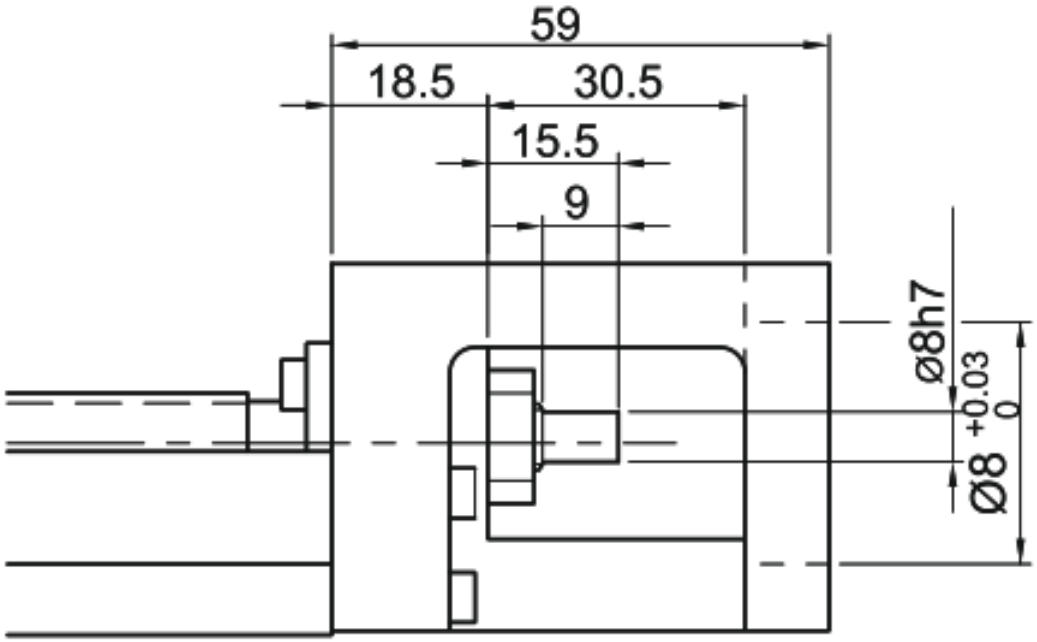

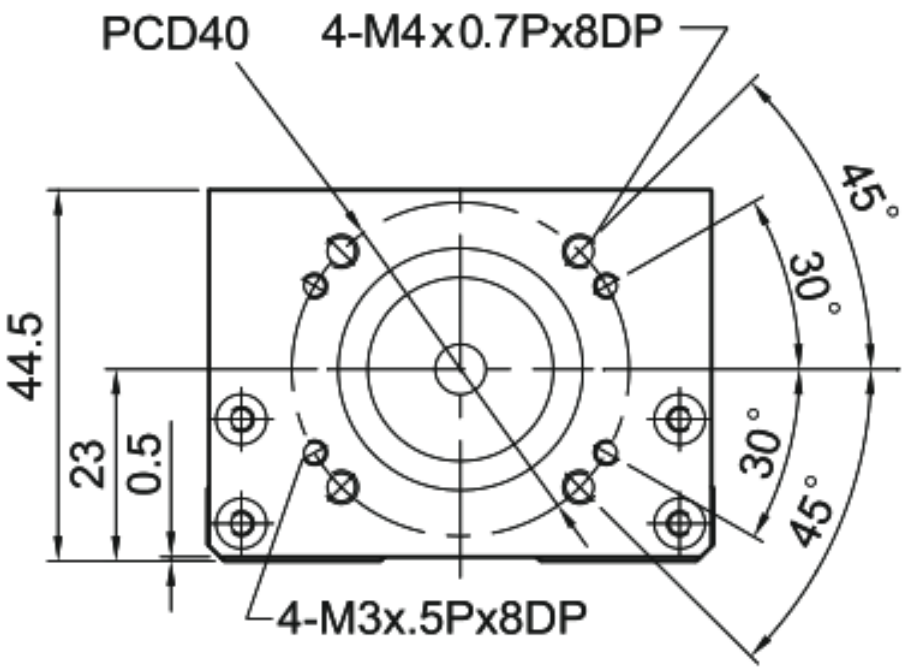

MKK60 · F1 · montaje F1

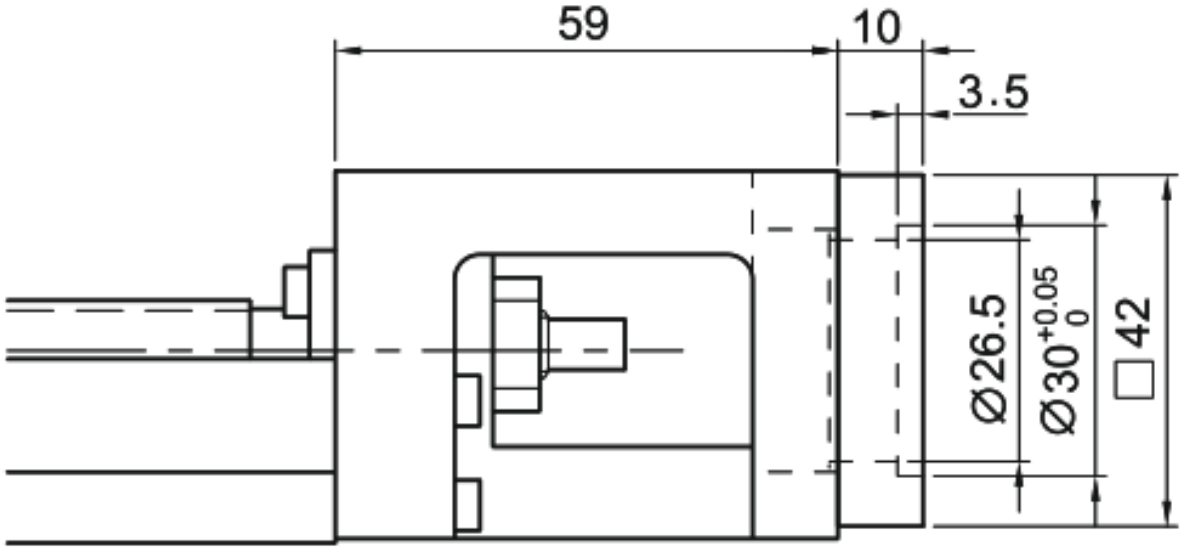

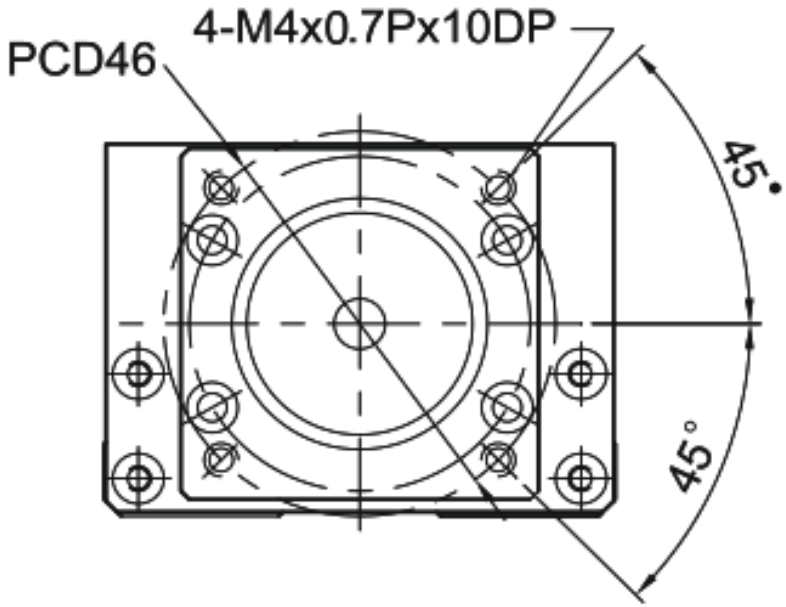

MKK60 · F2 · montaje F2

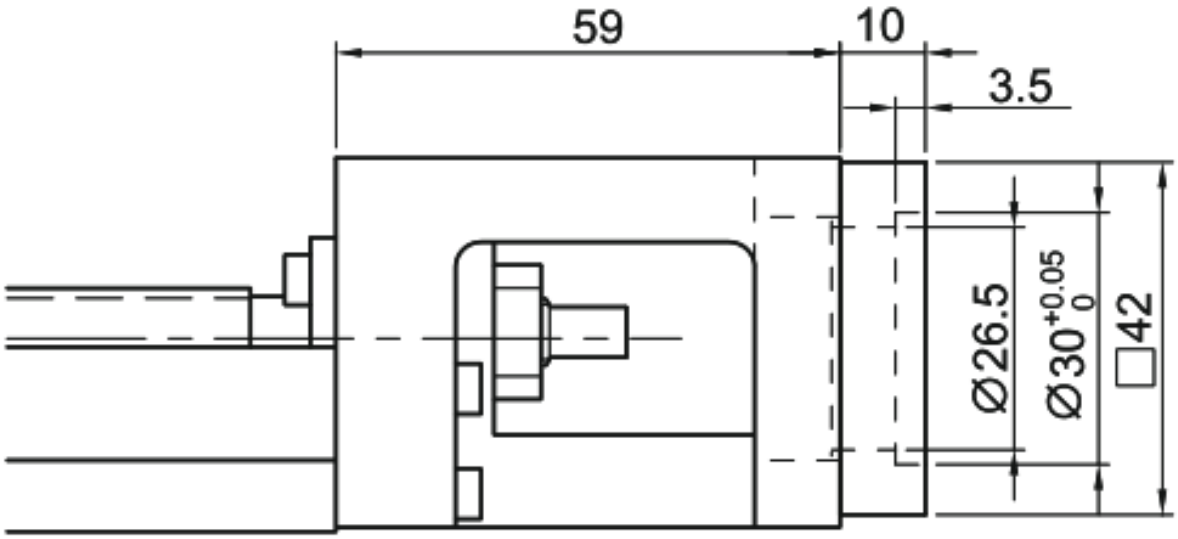

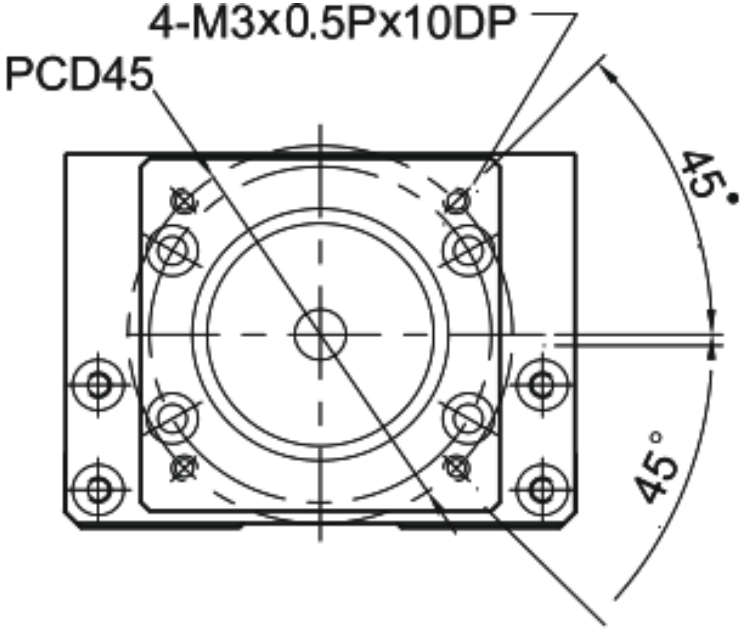

MKK60 · F3 · montaje F3

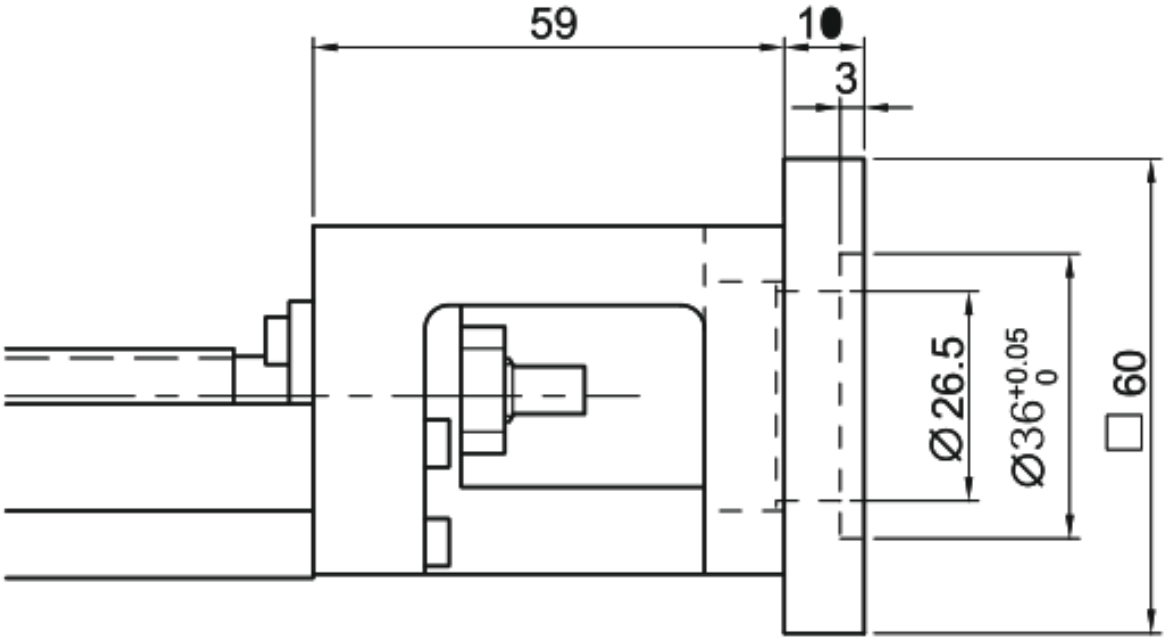

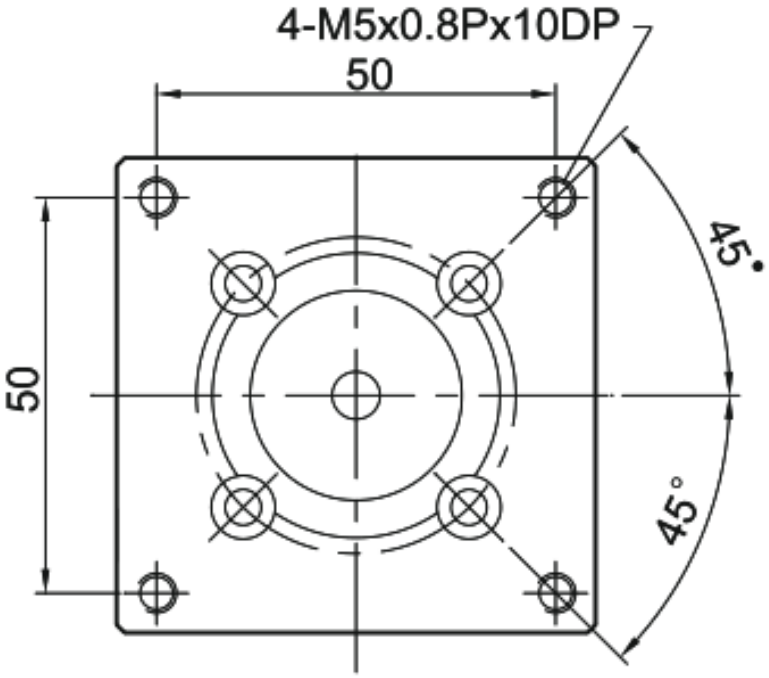

MKK60 · F4 · montaje F4

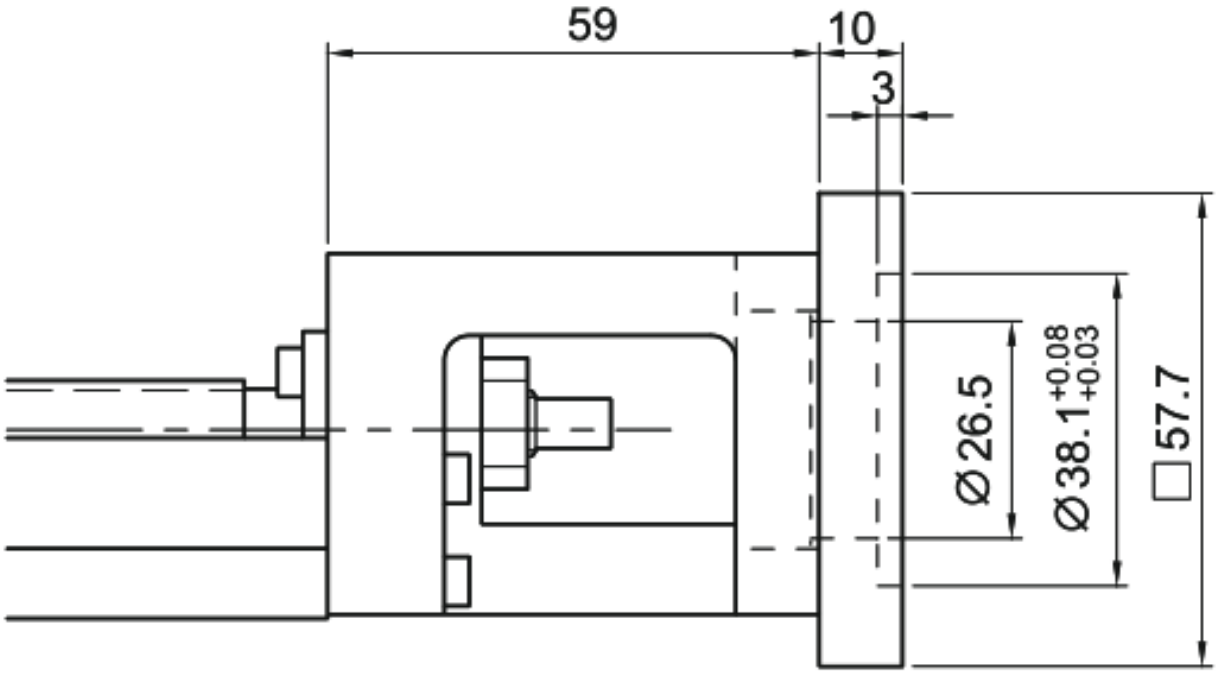

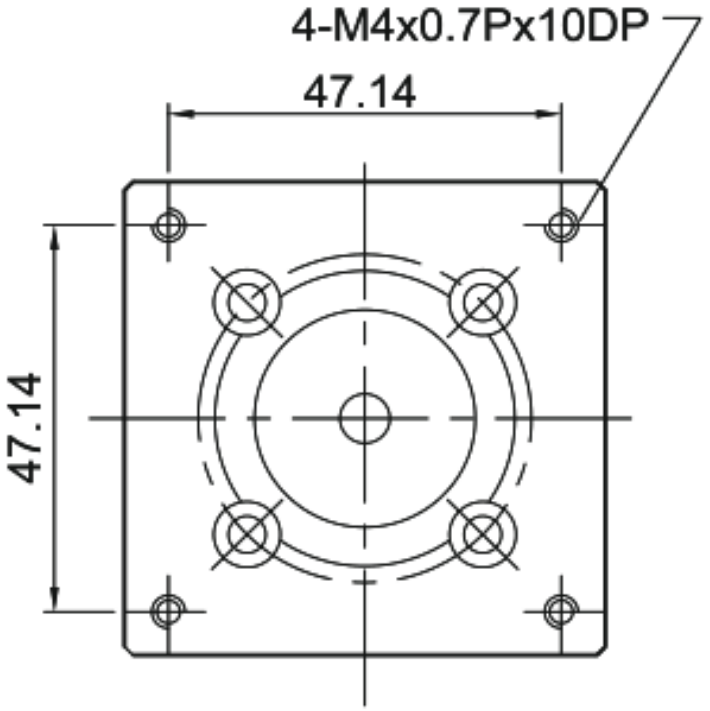

MKK60 · F5 · montaje F5

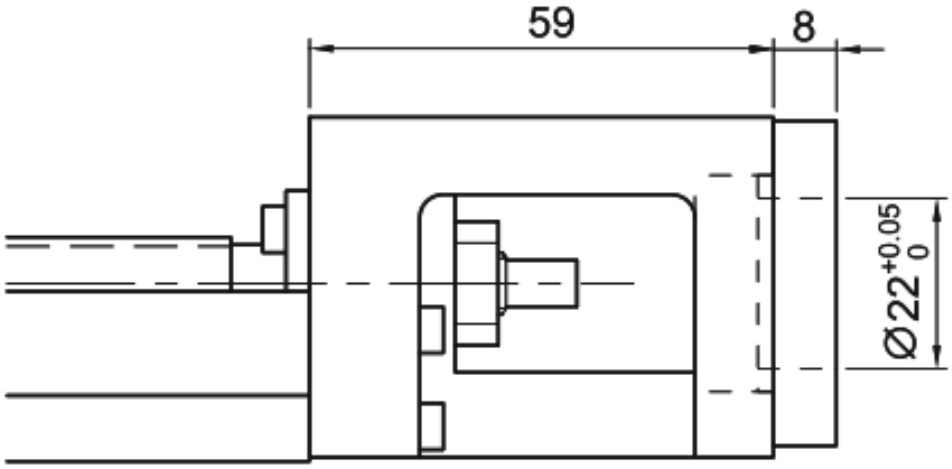

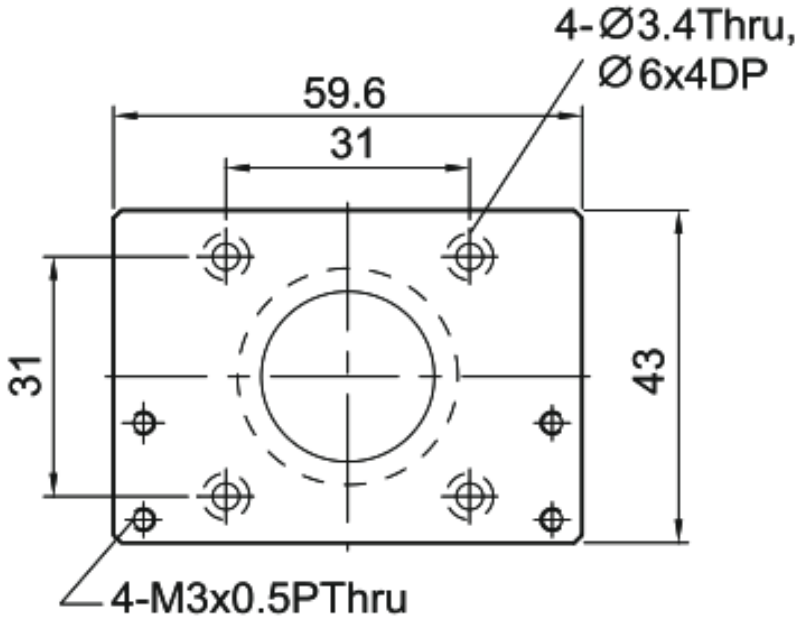

MKK60 · F6 · montaje F6

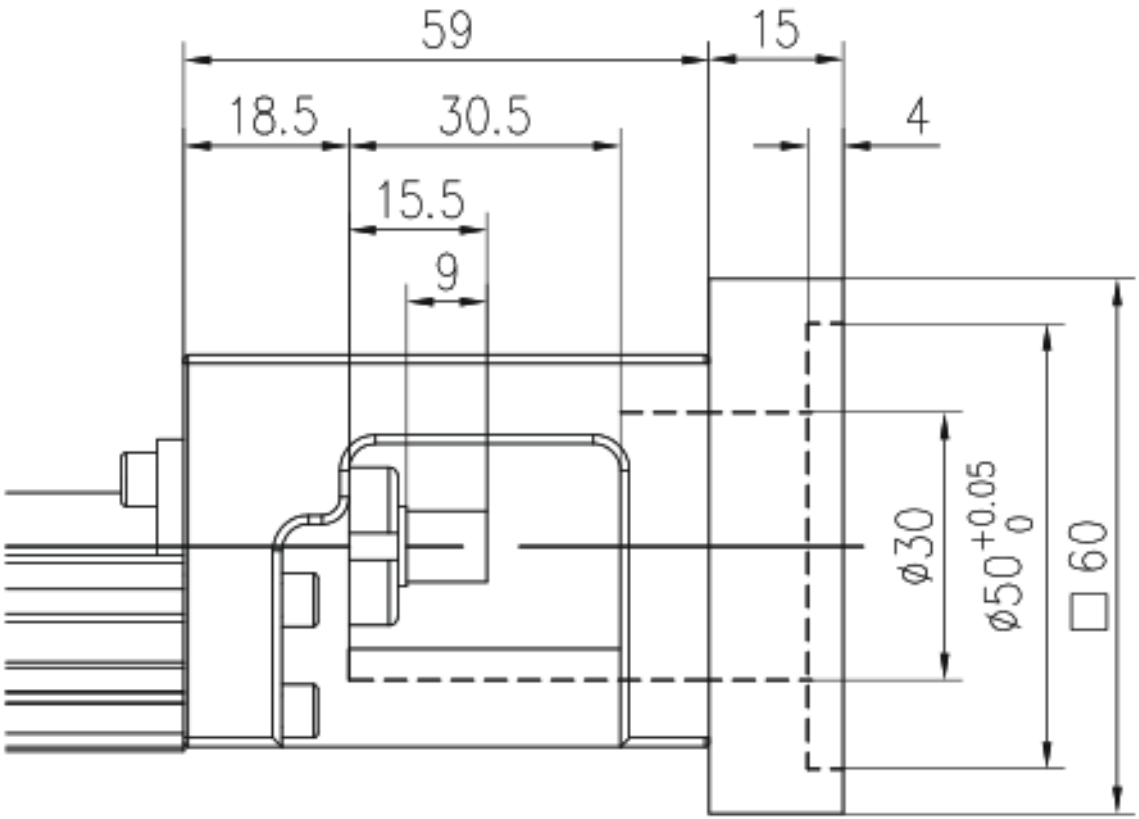

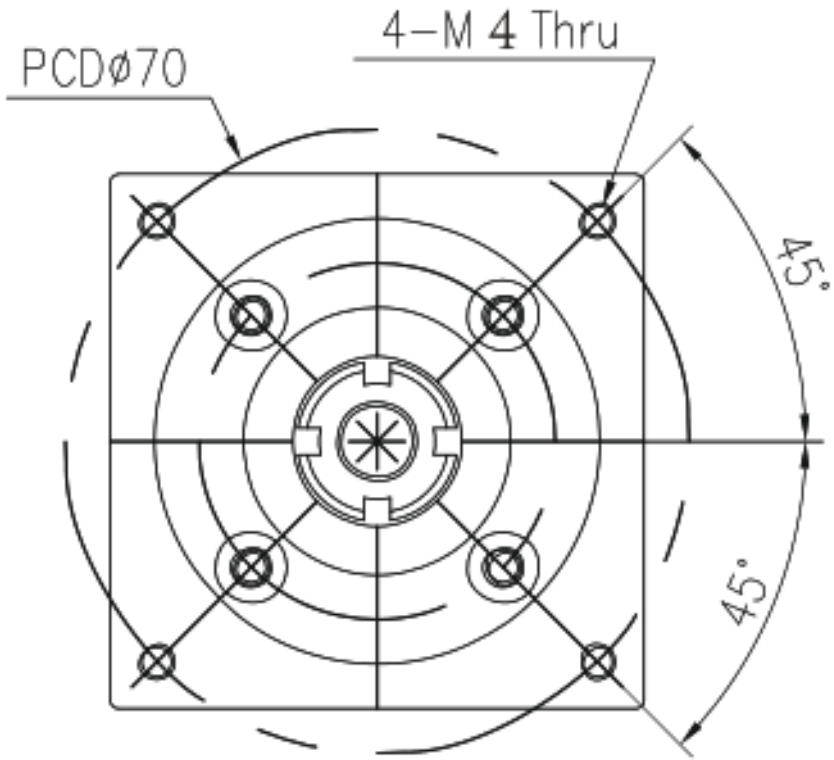

MKK60 · F7 · montaje F7

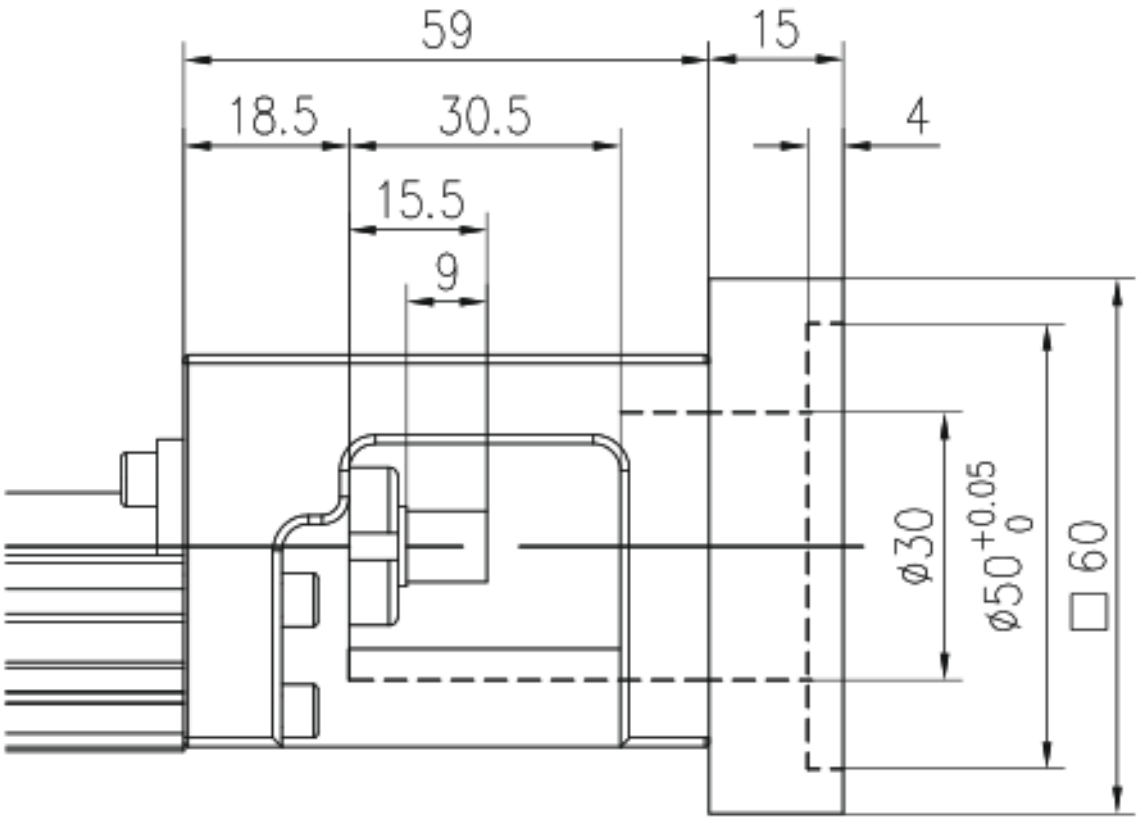

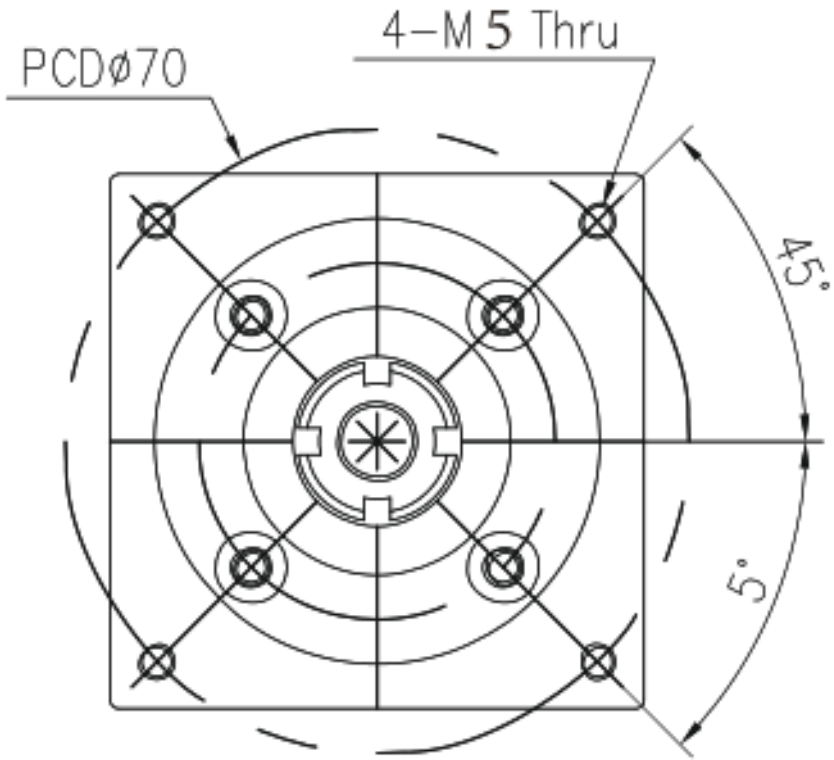

MKK60 · H0 · montaje H0

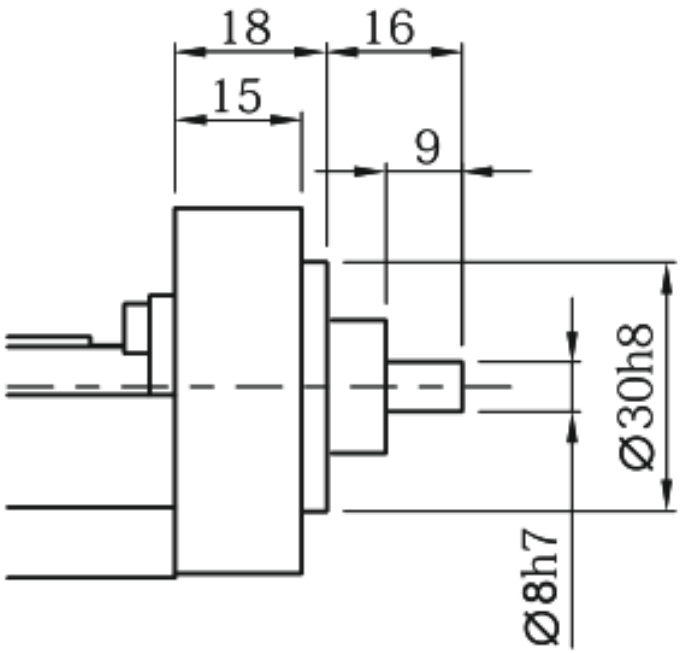

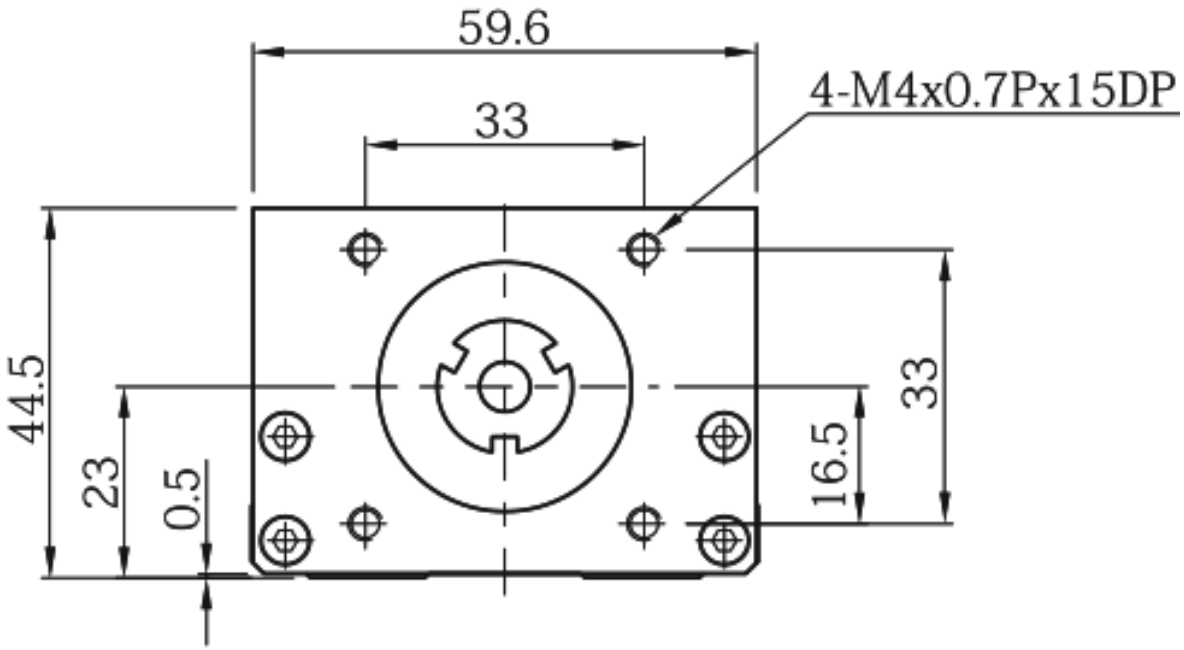

MKK60 · H1 · montaje H1

)P

