MY12T ขนาด

มุมมองขนาดและการติดตั้ง หน่วยคือป้ายที่พิมพ์บนแต่ละมุมมอง

รูปเหล่านี้ไม่ได้เลือกช่วงชัก ยืนยันการติดตั้งกับโครงแบบที่สั่ง

ด้านนอก C: 3 มุมมอง. มุมมอง 1, หน้าแปลนหน้าตัด, ภาพรวมวิศวกรรม

MY12T · ด้านนอก C · มุมมอง 1

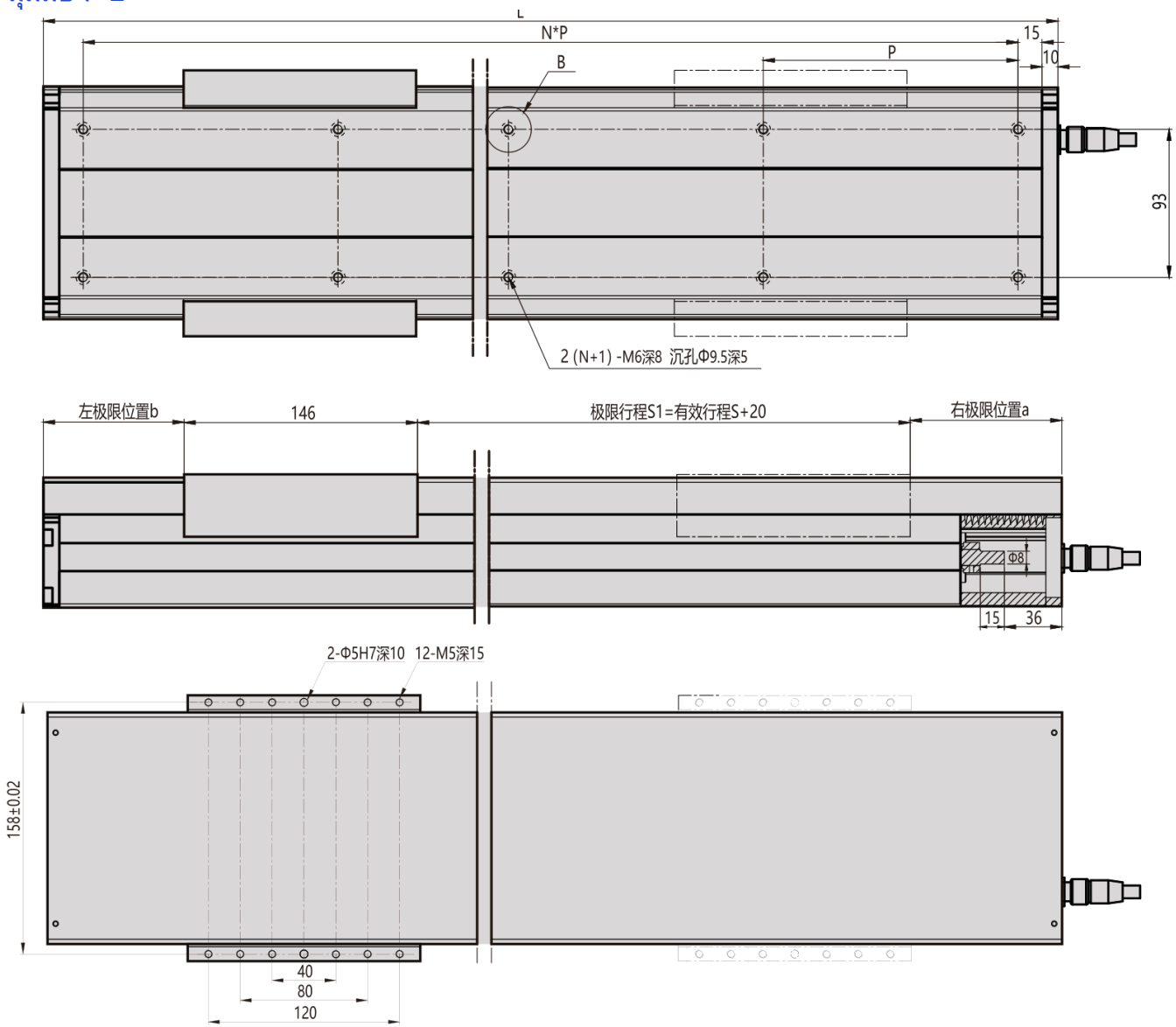

MY12T · ด้านนอก C · หน้าแปลนหน้าตัด

B向视图

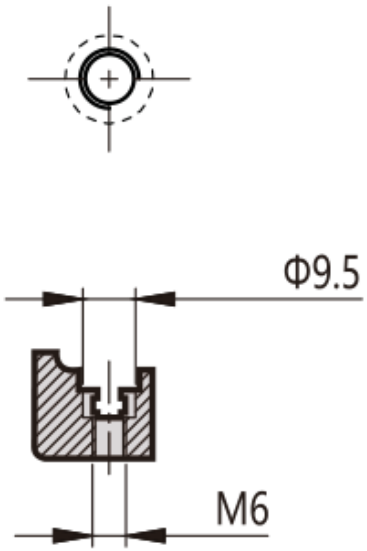

传感器航插接线图

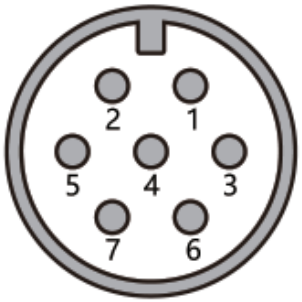

针脚定义:
针脚1: V+(5V-24V)
针脚2:V-
针脚3:远极限位点
针脚4:近极限位点
针脚5:零点位置

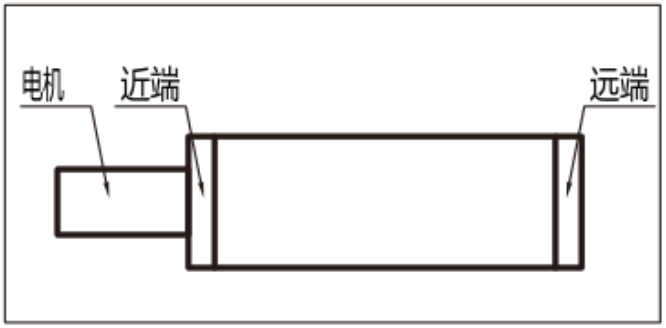

电机法兰视图

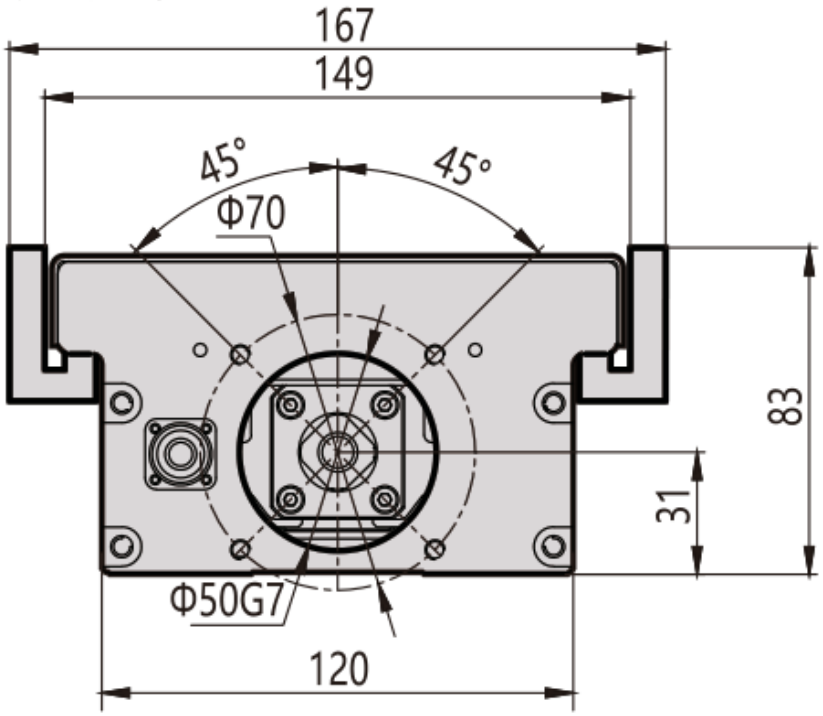

MY12T · ด้านนอก C · ภาพรวมวิศวกรรม

