HTROBOT

TKKモジュールシリーズ

日本語選定ガイド

リニアモーション部品と多軸自動化。天津からの実務支援付き。

天津を拠点とする HTROBOT は、産業用リニアモーションと多軸自動化でお客様と取り組みます。ラインアップはリニアモジュール、ガイド、ボールねじ、アクチュエータ、XYZ ステージをまとめています。

機種: TKK40; TKK50; TKK60; TKK86; TKK100; TKK130

位置決め、搬送、多軸設備の用途議論と部品供給をつなぎます。

KK モジュールシリーズ HTKK40

TKK40 · TKKモジュールシリーズ

正確な機種の寸法行とモーション行を使ってください。候補比較時は負荷、速度、位置決め条件を揃えてください。

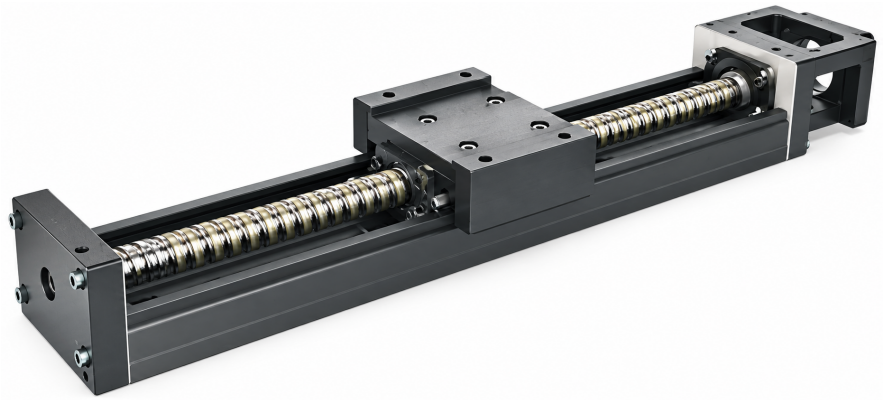

TKK シリーズイラスト

確認済み仕様

パラメータ	値
起動トルク（標準等級）	0.8
起動トルク（精密等級）	1.2
位置決め精度（精密等級）	0.02
移動平行度（精密等級）	0.01
レール長	100 / 150 / 200 mm

単位はソースに記載がある箇所のみ印刷します。

KK モジュールシリーズ HTKK50

TKK50 · TKKモジュールシリーズ

正確な機種の寸法行とモーション行を使ってください。候補比較時は負荷、速度、位置決め条件を揃えてください。

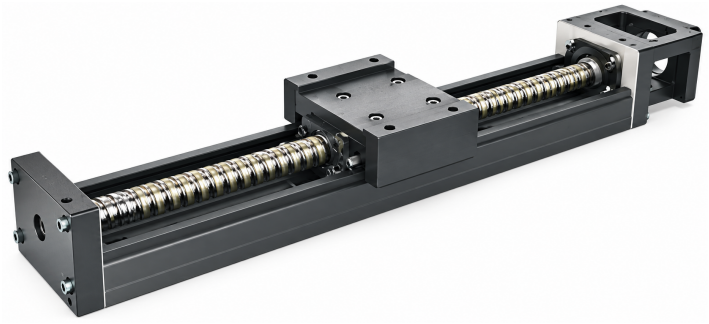

TKK シリーズイラスト

確認済み仕様

パラメータ	値
位置決め精度（精密等級）	0.02
移動平行度（精密等級）	0.01
起動トルク	4 / 2 N-cm
レール長	150 / 200 / 250 / 300 mm

単位はソースに記載がある箇所のみ印刷します。

KK モジュールシリーズ HTKK60

TKK60 · TKKモジュールシリーズ

正確な機種の寸法行とモーション行を使ってください。候補比較時は負荷、速度、位置決め条件を揃えてください。



TKK シリーズイラスト

確認済み仕様

パラメータ	値	適用対象
発注例（参照）	TKK60 10 P E .400 E A2 E F0 S0	
起動トルク	15 / 7 N-cm	
最高速度	340 mm/s	リードコード 05；標準等級
最高速度	790 mm/s	リードコード 10；標準等級
最高速度	390 mm/s	リードコード 05；標準等級
最高速度	550 mm/s	リードコード 05；精密等級
最高速度	1100 mm/s	リードコード 10；精密等級
最高速度	390 mm/s	リードコード 05；標準等級

パラメータ	値	適用対象
最高速度	790 mm/s	リードコード 10；標準等級
最高速度	550 mm/s	リードコード 05；精密等級
最高速度	670 mm/s	リードコード 10；精密等級
最高速度	550 mm/s	リードコード 05；精密等級
最高速度	670 mm/s	リードコード 10；標準等級
最高速度	390 mm/s	リードコード 05；標準等級
最高速度	1100 mm/s	リードコード 10；精密等級
最高速度	550 mm/s	リードコード 05；精密等級
最高速度	390 mm/s	リードコード 05；標準等級
最高速度	340 mm/s	リードコード 05；精密等級
最高速度	390 mm/s	リードコード 05；標準等級
最高速度	1100 mm/s	リードコード 10；精密等級
最高速度	550 mm/s	リードコード 05；精密等級
最高速度	790 mm/s	リードコード 10；標準等級

KK モジュールシリーズ HTKK86

TKK86 · TKKモジュールシリーズ

正確な機種の寸法行とモーション行を使ってください。候補比較時は負荷、速度、位置決め条件を揃えてください。



TKK シリーズイラスト

確認済み仕様

パラメータ	値	適用対象
最高速度	1050 mm/s	リードコード 20；標準等級
最高速度	430 mm/s	リードコード 10；標準等級
最高速度	740 mm/s	リードコード 10；精密等級
最高速度	1050 mm/s	リードコード 20；標準等級
最高速度	1480 mm/s	リードコード 20；精密等級
最高速度	520 mm/s	リードコード 10；標準等級
最高速度	800	リードコード 20；標準等級
最高速度	870 mm/s	リードコード 20；標準等級

パラメータ	値	適用対象
最高速度	1120	リードコード 20；精密等級
最高速度	520 mm/s	リードコード 10；標準等級
最高速度	1480 mm/s	リードコード 20；精密等級
最高速度	520 mm/s	リードコード 10；標準等級
最高速度	1050 mm/s	リードコード 20；標準等級
最高速度	800	リードコード 20；標準等級
最高速度	740 mm/s	リードコード 10；精密等級
最高速度	740 mm/s	リードコード 10；精密等級
最高速度	610 mm/s	リードコード 10；精密等級
最高速度	980	リードコード 20；精密等級
最高速度	1480 mm/s	リードコード 20；精密等級
最高速度	740 mm/s	リードコード 10；精密等級
最高速度	1220 mm/s	リードコード 20；精密等級
最高速度	740 mm/s	リードコード 10；精密等級
最高速度	520 mm/s	リードコード 10；標準等級
最高速度	520 mm/s	リードコード 10；標準等級

単位はソースに記載がある箇所のみ印刷します。

KK モジュールシリーズ HTKK100

TKK100 · TKKモジュールシリーズ

正確な機種の寸法行とモーション行を使ってください。候補比較時は負荷、速度、位置決め条件を揃えてください。



TKK シリーズイラスト

確認済み仕様

パラメータ	値	適用対象
起動トルク	17 / 20 / 23 / 25 / 15 N-cm	
レール長	980 / 1080 / 1180 / 1280 / 1380 mm	
最高速度	750 mm/s	リードコード 20；精密等級
最高速度	510 mm/s	リードコード 20；精密等級

パラメータ	値	適用対象
最高速度	750 mm/s	リードコード 20；標準等級
最高速度	530 mm/s	リードコード 20；標準等級
最高速度	630 mm/s	リードコード 20；標準等級
最高速度	440 mm/s	リードコード 20；精密等級

KK モジュールシリーズ HTKK130

TKK130 · TKKモジュールシリーズ

正確な機種の寸法行とモーション行を使ってください。候補比較時は負荷、速度、位置決め条件を揃えてください。

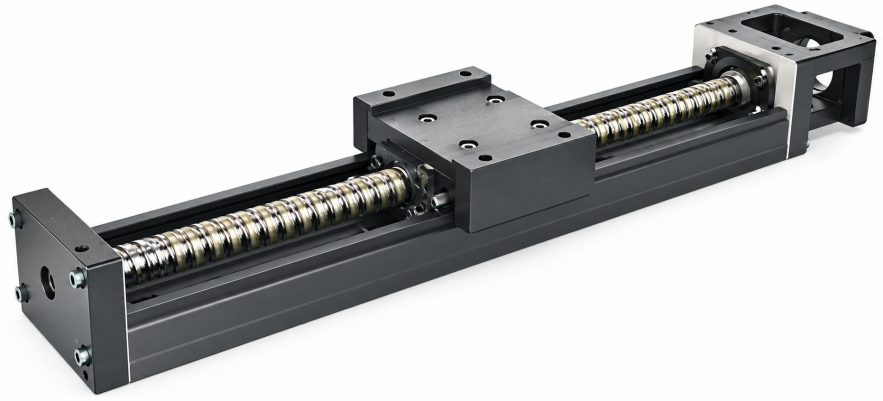

TKK シリーズイラスト

確認済み仕様

パラメータ	値
起動トルク	25 / 27 / 15 / 18 N-cm
レール長	980 / 1180 / 1380 / 1680 mm

連絡先

製品または用途から始めてください。検討内容は照会草案で集め、または要件を直接ご連絡ください。

emmy@htrobot.com
www.htrobot.com
中国· 天津