MS17 Cotes

Vues de dimensions et d’installation. Les unités sont les libellés imprimés sur chaque vue.

Ces dessins ne sélectionnent pas une course. Confirmez le montage par rapport à la configuration commandée.

type ouvert: 2 vues. vue 1, vue 2

type antipoussière: 3 vues. vue 1, vue 2, vue 3

type ouvert: 1 vues. aperçu d’ingénierie

type antipoussière: 1 vues. aperçu d’ingénierie

MS17 · type ouvert · vue 1

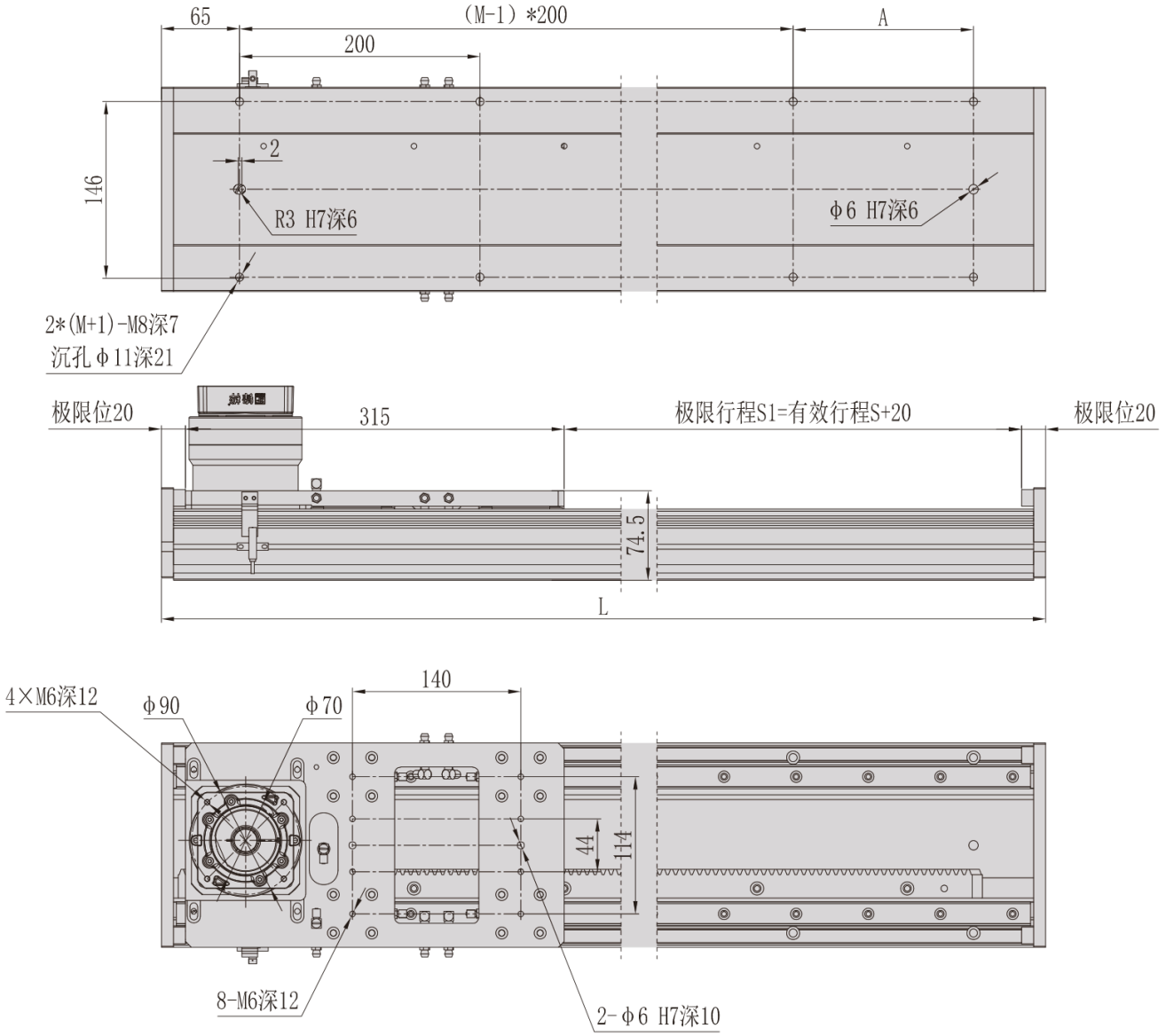

MS17 · type ouvert · vue 2

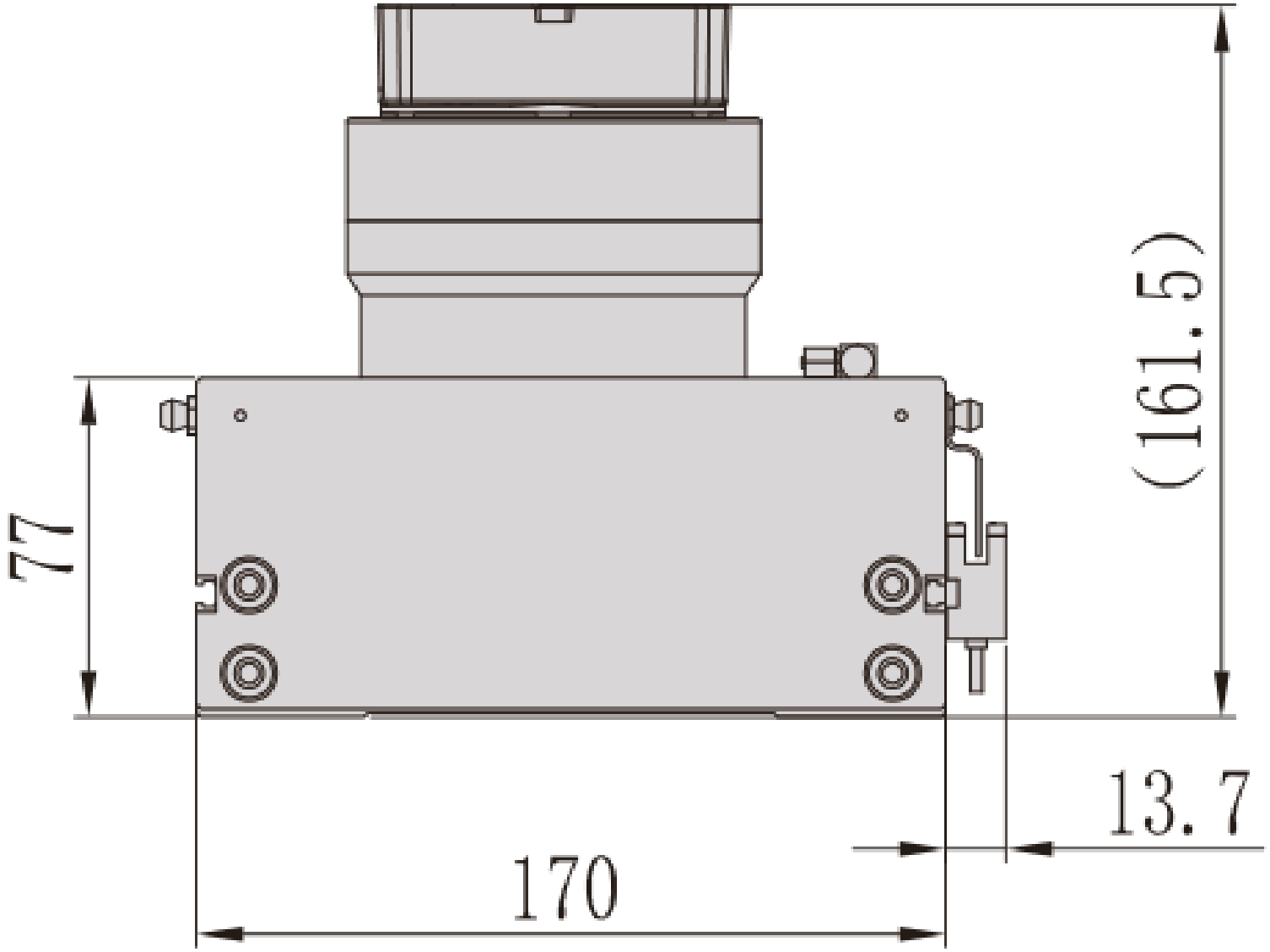

MS17 · type antipoussière · vue 1

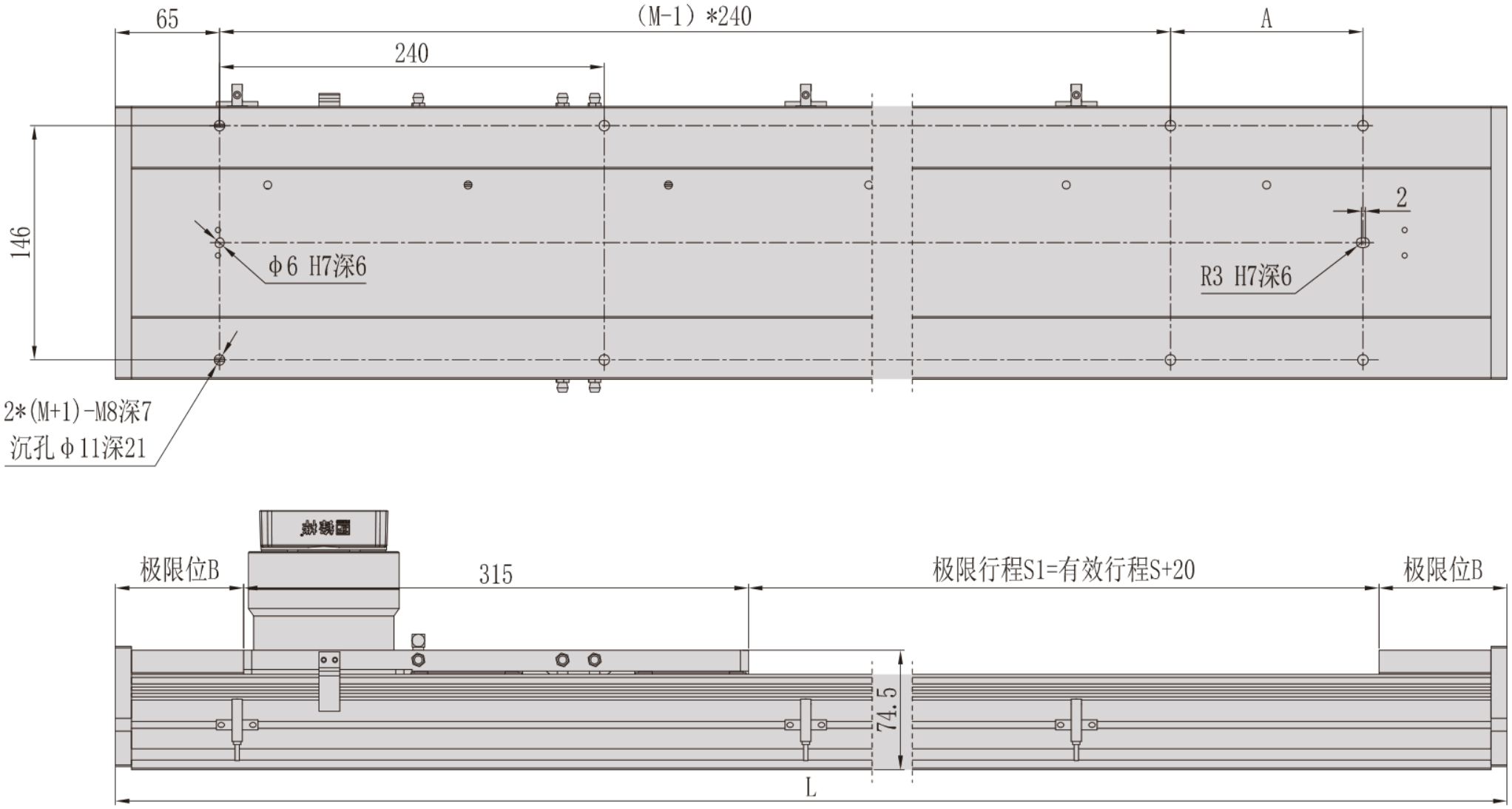

MS17 · type antipoussière · vue 2

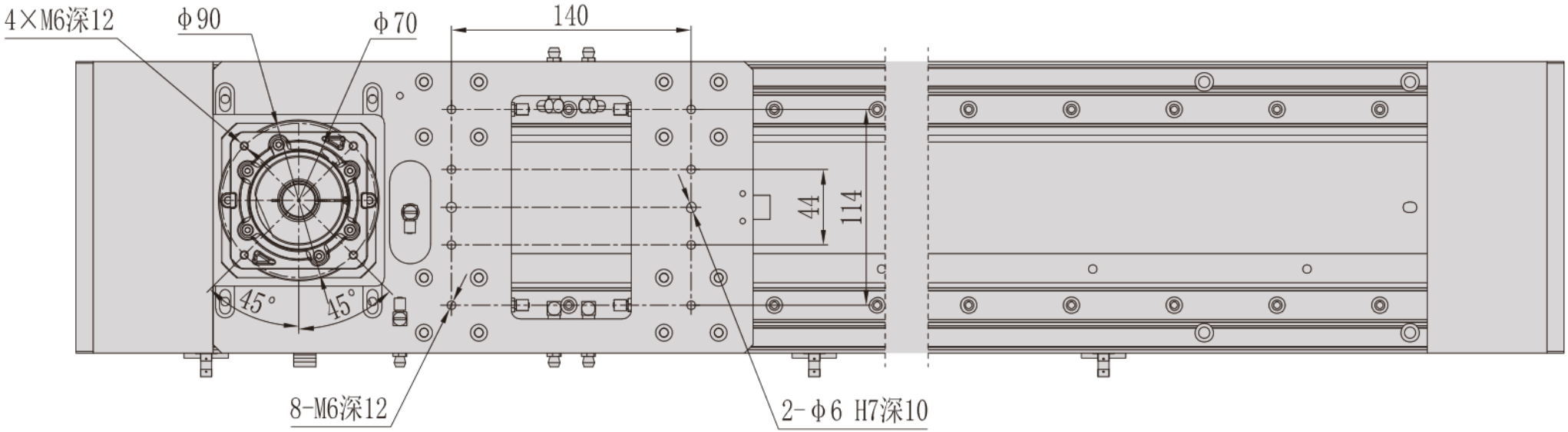

MS17 · type antipoussière · vue 3

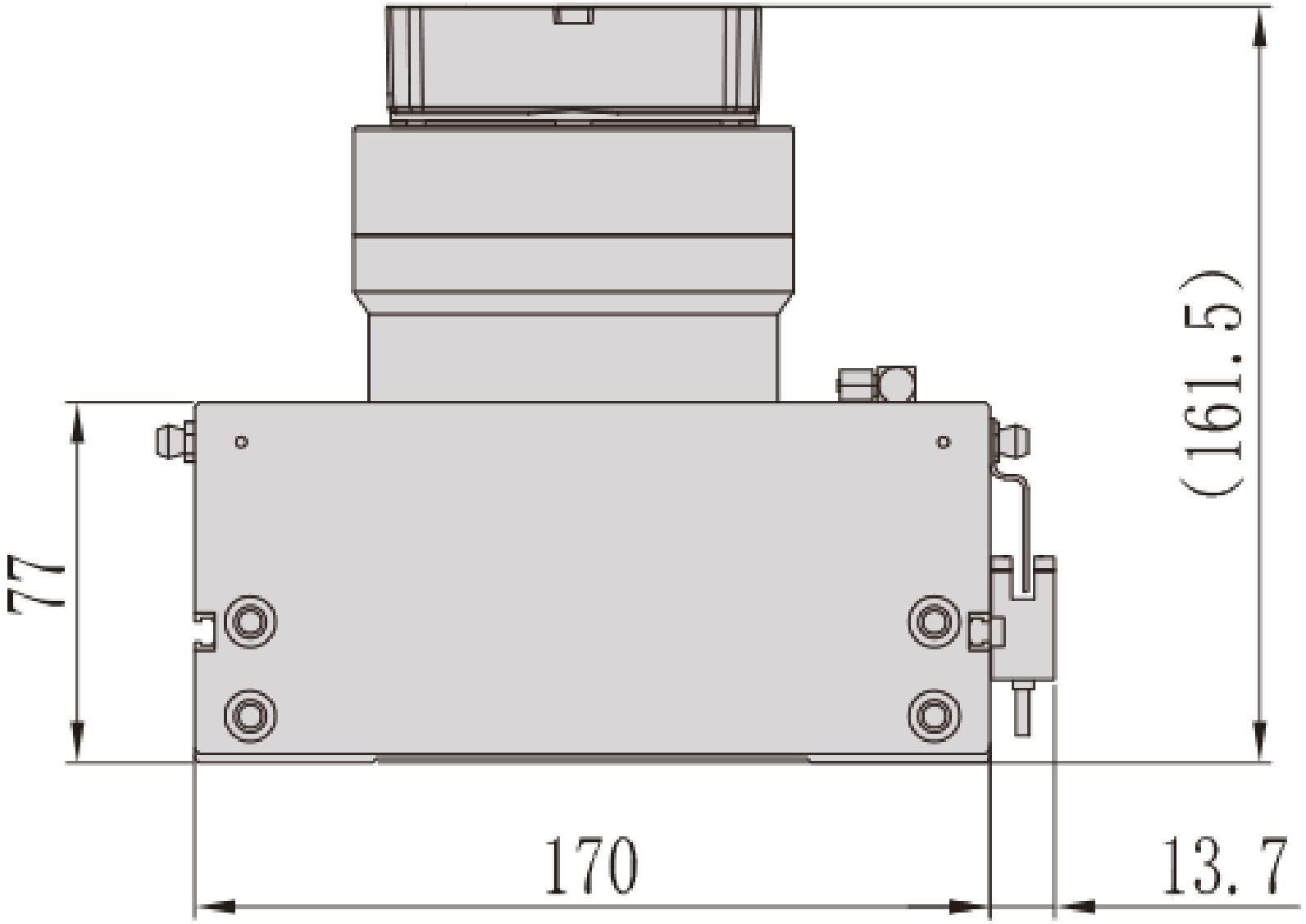

MS17 · type ouvert · aperçu d'ingénierie

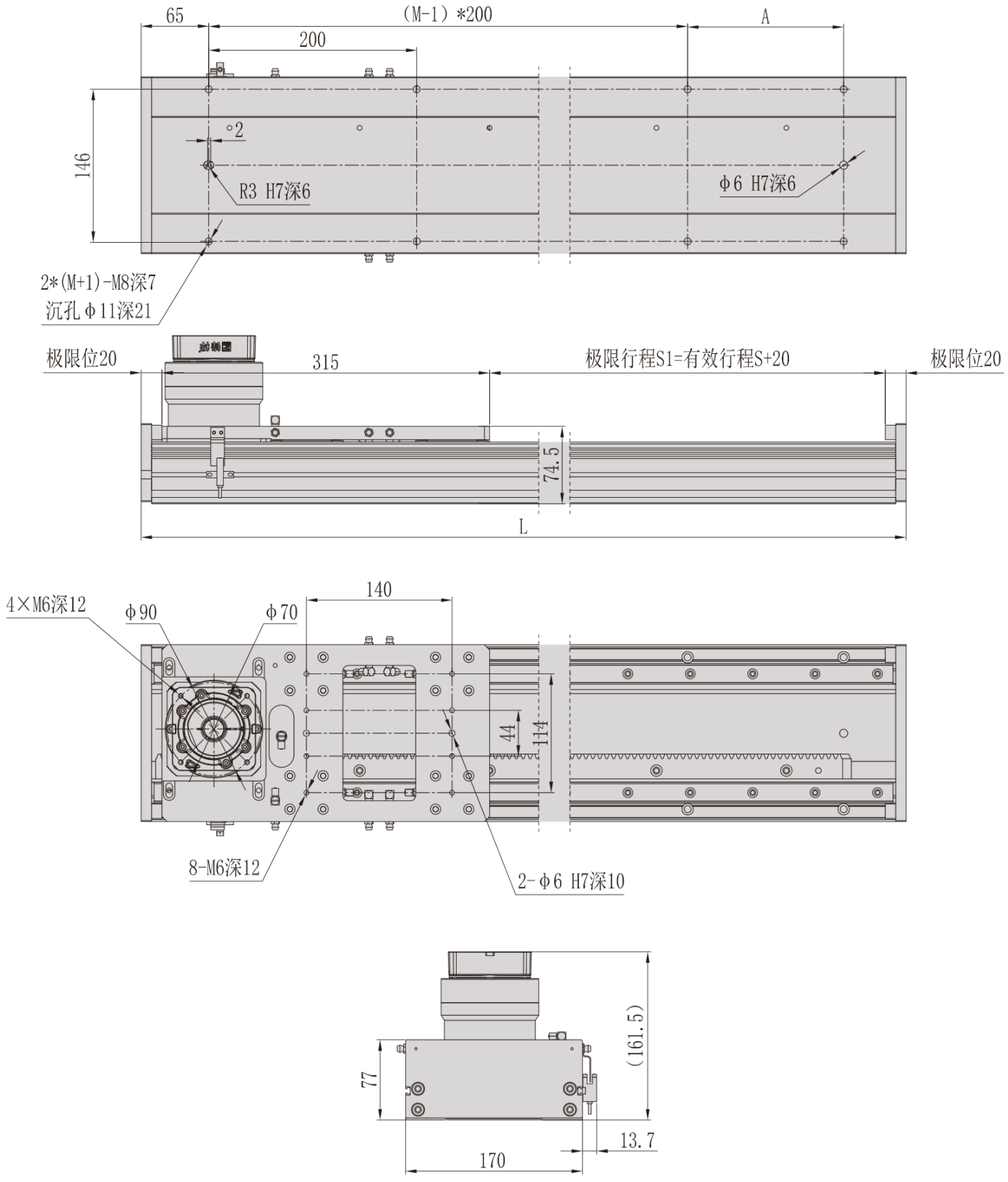

MS17 · type antipoussière · aperçu d'ingénierie

