LM-FI08 مناظر الرسم

استخدم الأبعاد والشروط المسمّاة. لا تقس الرسوم.

01 الأبعاد

02 التوصيلPNP ,

03 التوصيلNPN ,

اتصل بـ HTROBOT

emmy@htrobot.com

www.htrobot.com

LM-FI08 الأبعاد -

لا تقس الرسم.

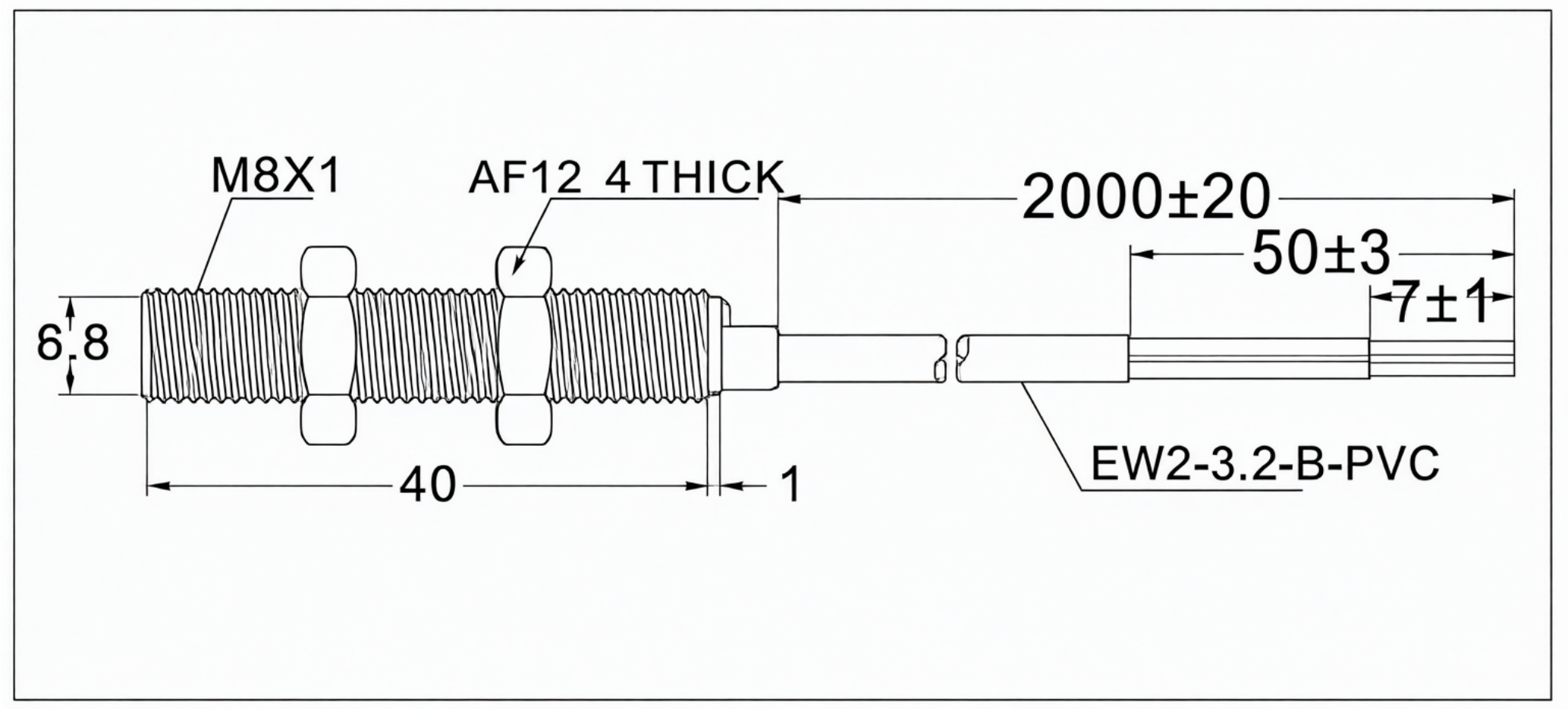

PNP ،التوصيل LM-FI08 -

لا تقس الرسم.

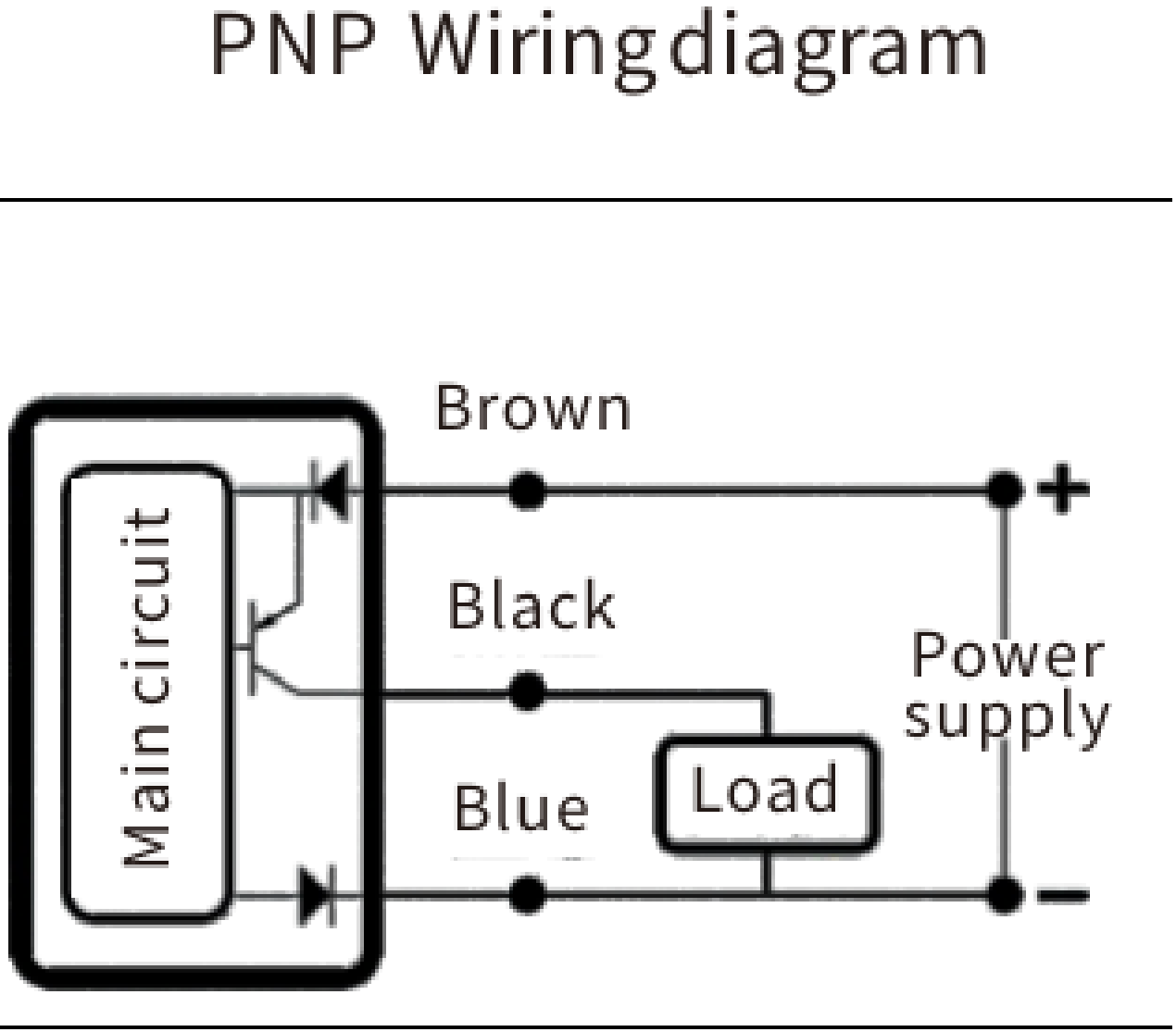

NPN ،التوصيل LM-FI08 -

لا تقس الرسم.

NPN Wiringdiagram

