LM-FI08 มุมมองรูป

ใช้ขนาดและเงื่อนไขที่มีป้าย อย่าวัดมาตราส่วนจากรูป

01 ขนาด

02 การเดินสาย, **PNP**

03 การเดินสาย, **NPN**

ติดต่อ **HTROBOT**

emmy@htrobot.com **www.htrobot.com**

LM-FI08 - ขนาด

อย่าวัดมาตราส่วนจากรูป

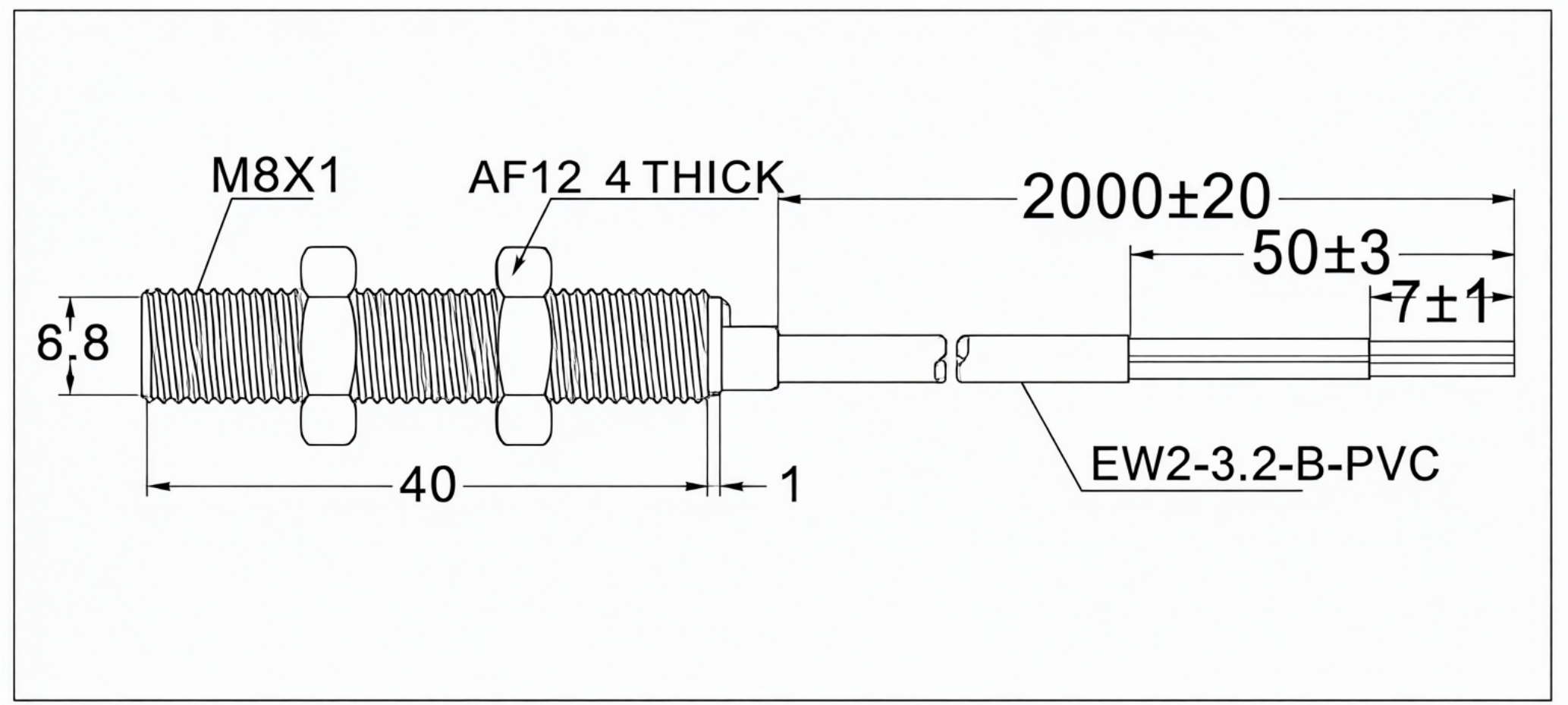

LM-FI08 - สายไฟ, PNP

อย่าวัดมาตราส่วนจากรูป

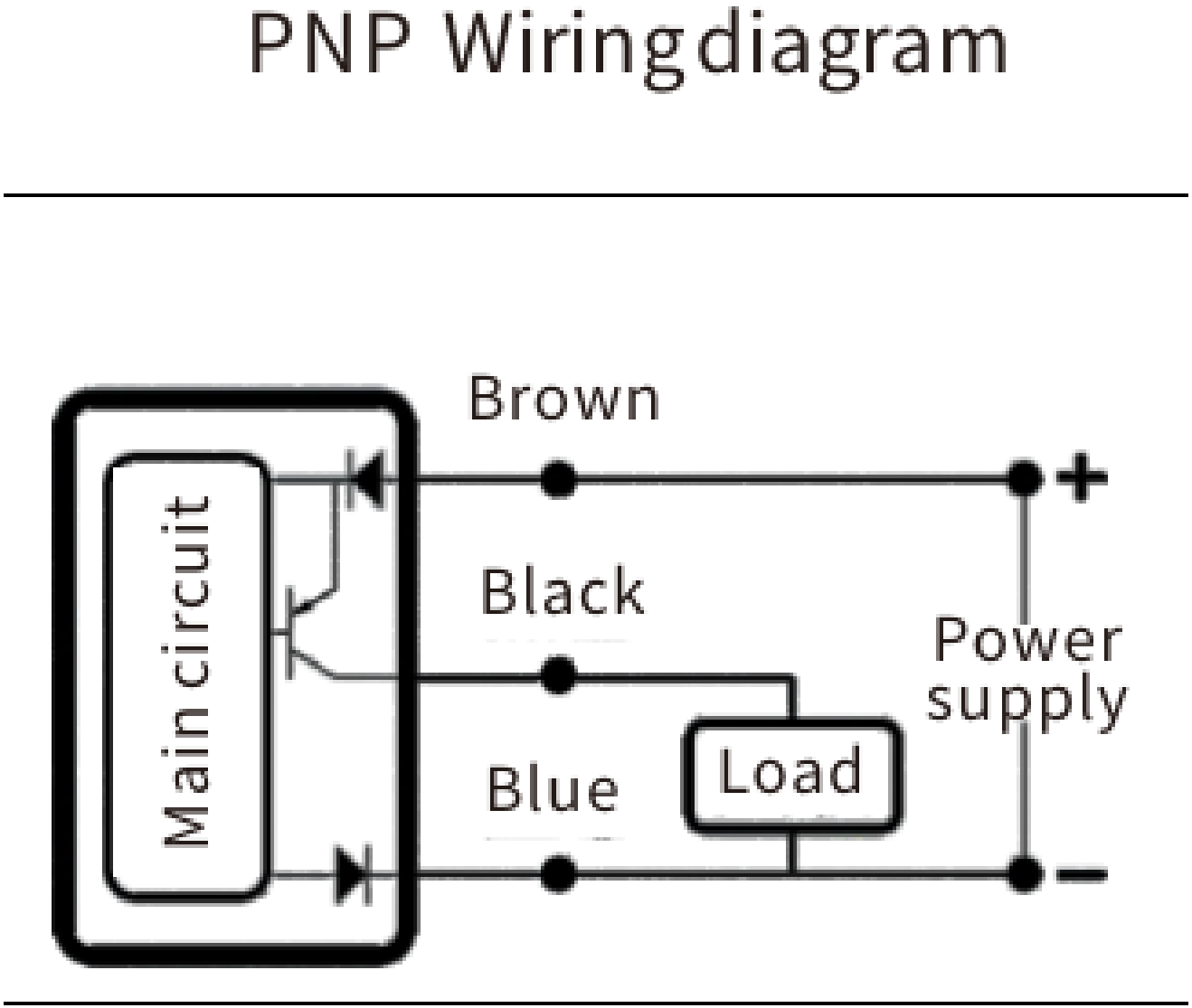

LM-FI08 - สายไฟ, NPN

อย่าวัดมาตราส่วนจากรูป

NPN Wiringdiagram

